PHILIPS

Светодиодные лампы

LEDtube

Если LED tube – то Philips LEDtube

Какая бы лампа Вам ни понадобилась, можете быть уверены: в линейке Philips LEDtube она есть. Здесь Вы найдете лампы с оптимальным соотношением цена/качество, лампы с высокой энергоэффективностью и лампы с наивысшей светоотдачей для самых требовательных к освещению сфер применения.

Если LED tube — то Philips LEDtube

Какая бы лампа Вам ни понадобилась, можете быть уверены: в линейке Philips LEDtube она есть. Мы изменили классификацию модельного ряда MASTER LEDtube и разбили его на три категории в зависимости от интенсивности светового потока: Standard Output (стандартная), High Output (высокая) и Ultra Output (наивысшая). Также теперь доступна линейка экономичных ламп EcoFit и Essential LEDtube. Эти незначительные изменения еще больше упрощают выбор лампы в зависимости от Ваших потребностей. В семействе LEDtube Вы найдете лампы с оптимальным соотношением цена/качество, лампы с высокой энергоэффективностью и лампы с наивысшей светоотдачей для самых требовательных сфер применения.

Теперь у Вас есть на выбор лампы T5 и T8 четырех типоразмеров с разной цветовой температурой, а также поворотными цоколями. Теперь у Вас есть лампа LEDtube с характеристиками, которые соответствуют всем Вашим требованиям.

«Использование каждой новой лампы LEDtube обеспечивает дополнительную **экономию электроэнергии до 53%**».

Ульрик Лет, электрик-монтажник компании Dansk Supermarked A/S

Нужная лампа в нужное время

Теперь ассортимент LEDtube включает в себя категории Standard Output, High Output и Ultra Output, то есть лампы со стандартной, высокой и наивысшей интенсивностью светового потока.

Сокращение расходов на электроэнергию

Лампы LEDtube могут работать на 65% эффективнее, чем люминесцентные лампы TL-D, что дает Вам возможность сократить расходы на электроэнергию без ущерба для качества освещения.

Долговечные и надежные

Срок службы LEDtube составляет до 50 000 часов, что на 35 000 больше, чем у люминесцентных ламп TL-D. Это позволяет снизить эксплуатационные расходы и затраты на техническое обслуживание.

Высокое качество света

LEDtube не мигают и не слепят. Мгновенно включаясь, они обеспечивают отличную цветопередачу и равномерное освещение в соответствии с выбранной цветовой температурой.

Новые экономичные лампы EcoFit и Essential LEDtube

EcoFit и Essential — это бюджетные светодиодные лампы, способные создать столь необходимое во многих случаях естественное освещение с минимальным количеством затрат. Они обеспечивают существенную экономию электроэнергии и сокращение эксплуатационных расходов, что делает их значительно более экологичными и рентабельными по сравнению с люминесцентными аналогами. EcoFit и Essential LEDtube — наиболее выгодный вариант перехода Вашего бизнеса на использование светодиодных технологий в освещении.

Новые сверхэффективные лампы Ultra Output

Ultra Output — лампы с одним из самых высоких показателей эффективности на рынке (154 лм/Вт) и исключительным качеством света. Компания Philips на протяжении веков славится своими революционными изобретениями в области световых технологий. Наши лампы MASTER LEDtube Ultra Output предназначены для реализации сложных решений в сферах с максимально жесткими требованиями к светоотдаче. По сути, эти лампы задают новые стандарты комфорта и эффективности освещения, удовлетворяя всем требованиям для применения в офисах, супермаркетах и больницах.

Экологичный выбор

Лампы LEDtube не содержат ртути и представляют собой экологичную альтернативу традиционным люминесцентным лампам. Это ответственный выбор в плане охраны окружающей среды, который значительно улучшит экологические характеристики Вашего бизнеса.

Полностью безопасный монтаж

Лампы LEDtube — это самый быстрый и удобный способ модернизировать освещение и внедрить светодиодную технологию. Установка этих ламп совершенно безопасна и не вызывает никаких затруднений, ведь Вы просто меняете старую лампу на новую.

Выбор монтажных организаций

У монтажных организаций есть еще больше причин остановить свой выбор на лампах Philips LEDtube. Как и следует ожидать от мирового лидера в сфере освещения, наше качество и внимание к деталям сделают Вашу жизнь безопаснее и проще.

Совместимость с ЭПРА

Не нужно менять ни проводку, ни драйвер: наши решения InstantFit совместимы с высокочастотными электронными балластами (ЭПРА), что делает любой метод установки легким и безопасным. Все, что Вам нужно сделать, — это вставить лампу в имеющийся светильник.

Безопасные контакты

Устанавливая изделия Philips, Вы можете смело дотрагиваться до торца лампы. Встроенный трансформатор также надежно изолирован. Светодиодные лампы Philips соответствуют всем стандартам UL и IEC в отношении безопасности контактов.

Поворотные цоколи

Многие светильники оснащены вращающимися патронами. Это может создавать определенные проблемы, поскольку лампы LEDtube обеспечивают только направленный свет. Светодиодные лампы Philips оборудованы поворотными цоколями, которые позволяют вращать трубку на 90 градусов. Таким образом, Вы всегда можете отрегулировать свет и добиться наилучшего эффекта.

EM

Работает от сети 220–240 В (светильники с электромагнитным балластом)

HF

Работает с электронным балластом (HF)

Крытая автостоянка

- Режим работы: круглосуточно
- Требуются хорошая освещенность и ощущение безопасности
- Необходимо снижение энергопотребления и расходов на техобслуживание
- Лампа должна выдерживать низкие температуры
- Требования к освещенности: 200 люкс и более

Лучшее соотношение цена/качество → Свето-диодные трубки CorePro

Стандартная светоотдача → Свето-диодные трубки Essential

Наилучшая светоотдача → Высокий световой поток

Промышленность

- Режим работы: различный, вплоть до круглосуточного
- Необходимо снижение энергопотребления и расходов на техобслуживание, а также исключение простоев в связи с заменой ламп
- Лампа должна выдерживать низкие температуры и вибрации
- Требования к освещенности: 200–500 люкс и более

Лучшее соотношение цена/качество → Свето-диодные трубки CorePro

Наивысшая светоотдача → Очень высокий световой поток

Супермаркет / магазин

- Режим работы: от 12 часов в день до круглосуточного режима
- Необходимо снижение энергопотребления и расходов на техобслуживание
- Требуется представление товаров на полках в лучшем свете
- Важна ударопрочность (за счет использования пластмасс)
- Важно подчеркнуть экологичный имидж бренда
- Требования к освещенности: 500 люкс и более

Наилучшая светоотдача → Высокий световой поток

Наивысшая светоотдача → Очень высокий световой поток

Офис / школа / больница

- Режим работы: обычно 12 часов в день
- Необходимо снижение энергопотребления и расходов на техобслуживание
- Требуется высокое качество света, соответствующее нормам эргономики
- Требования к освещенности: 500 люкс и более

Наилучшая светоотдача → Высокий световой поток

Наивысшая светоотдача → Очень высокий световой поток

Ecofit / CorePro / Essential
800–3000 люмен
- 600 мм
- 1200 мм
- 1500 мм

Standard Output
1600–2100 люмен
- 1200 мм
- 1500 мм

High Output
2000–3100 люмен
- 600 мм
- 900 мм
- 1200 мм
- 1500 мм

Ultra Output
2300–3700 люмен
- 1200 мм
- 1500 мм

Поворотные цоколи

Многие светильники оснащены вращающимися патронами. Это может создавать определенные проблемы, поскольку светодиодные трубчатые лампы обеспечивают только направленный свет. Светодиодные лампы Philips оборудованы поворотными цоколями, которые позволяют вращать трубку на 90 градусов. Таким образом, Вы всегда можете отрегулировать свет и добиться наилучшего эффекта.

Трубчатые светодиодные лампы **Master T8**

Какие бы задачи перед Вами ни стояли, не сомневайтесь: Вы всегда найдете нужную лампу в серии MASTER. Теперь ассортимент включает в себя категории High Output и Ultra Output, то есть лампы с высокой и наивысшей интенсивностью светового потока.

Совместимость с ЭПРА. Не нужно менять ни проводку, ни драйвер: наши решения InstantFit совместимы с высокочастотными электронными балластами (ЭПРА), что делает любой метод установки легким и безопасным. Все, что Вам нужно сделать, – это вставить лампу в имеющийся светильник.

Трубчатые светодиодные лампы T8 Master Ultra Output для работы с ЭМПРА / от сети 220-240 В с поворотным цоколем

3000/4000/6500 | G13 | Без диммирования | 50 000 часов | Энергоэффек-тивность | Ширина пучка 160° | 28 | 1212 | 1512 Размеры

Описание как в прайс-листе	Мощ-ность	Тип управ-ления	Световой поток	Цветовая темпе-ратура	Угол излу-чения	Индекс цвето-передачи	Код для заказа / GPC	Код для заказа / EOC
	Вт		лм	K				
MAS LEDtube 1200mm UO 16W 830 T8	16	ЭМПРА	2300	3000	160	83	929001297802	871869668736900
MAS LEDtube 1200mm UO 16W 840 T8	16	ЭМПРА	2500	4000	160	83	929001297902	871869668740600
MAS LEDtube 1200mm UO 16W 865 T8	16	ЭМПРА	2500	6500	160	83	929001298002	871869668738300
MAS LEDtube 1500mm UO 24W 830 T8	24	ЭМПРА	3400	3000	160	83	929001298102	871869668742000
MAS LEDtube 1500mm UO 24W 840 T8	24	ЭМПРА	3700	4000	160	83	929001298202	871869668744400
MAS LEDtube 1500mm UO 24W 865 T8	24	ЭМПРА	3700	6500	160	83	929001298302	871869668746800

Трубчатые светодиодные лампы T8 Master Ultra Output для работы с ЭПРА

3000/4000/6500 | G13 | Без диммирования | 50 000 часов | Энергоэффек-тивность | Ширина пучка 160° | 28 | 1212 | 1512 Размеры

Описание как в прайс-листе	Мощ-ность	Тип управ-ления	Световой поток	Цветовая темпе-ратура	Угол излу-чения	Индекс цвето-передачи	Код для заказа / GPC	Код для заказа / EOC
	Вт		лм	K				
MAS LEDtube HF 1200mm UO 16W830 T8	16	ЭПРА	2350	3000	160	83	929001300202	871869668800700
MAS LEDtube HF 1200mm UO 16W840 T8	16	ЭПРА	2500	4000	160	83	929001300002	871869668796300
MAS LEDtube HF 1200mm UO 16W865 T8	16	ЭПРА	2500	6500	160	83	929001300102	871869668798700
MAS LEDtube HF 1500mm UO 24W830 T8	24	ЭПРА	3500	3000	160	83	929001300502	871869668806900
MAS LEDtube HF 1500mm UO 24W840 T8	24	ЭПРА	3700	4000	160	83	929001300302	871869668802100
MAS LEDtube HF 1500mm UO 24W865 T8	24	ЭПРА	3700	6500	160	83	929001300402	871869668804500

Трубчатые светодиодные лампы
Master T8

G13

Трубчатые светодиодные лампы T8 Master High Output для работы с ЭМПРА / от сети 220–240 В с поворотным цоколем

3000/4000/6500 | G13 | Поворотный цоколь | Без диммирования | 50 000 часов | Энергоэффек-тивность | 160° Ширина пучка | 28 603 1212 1512 Размеры

Описание как в прайс-листе	Мощ-ность	Тип управ-ления	Световой поток	Цветовая темпе-ратура	Угол излу-чения	Индекс цвето-передачи	Код для заказа / GPC	Код для заказа / EOC
	Вт		лм	K				
MAS LEDtube 600mm HO 8W830 T8	8	ЭМПРА	1000	3000	160	83	929001307002	871869669747400
MAS LEDtube 600mm HO 8W840 T8	8	ЭМПРА	1050	4000	160	83	929001307102	871869669749800
MAS LEDtube 600mm HO 8W865 T8	8	ЭМПРА	1050	6500	160	83	929001307202	871869669751100
MAS LEDtube 900mm HO 12W840 T8	12	ЭМПРА	1575	3000	160	83	929001298402	871869668708600
MAS LEDtube 900mm HO 12W865 T8	12	ЭМПРА	1575	4000	160	83	929001298502	871869668710900
MAS LEDtube 1200mm HO 14W830 T8	14	ЭМПРА	2000	6500	160	83	929001298902	871869668718500
MAS LEDtube 1200mm HO 14W840 T8	14	ЭМПРА	2100	3000	160	83	929001299002	871869668720800
MAS LEDtube 1200mm HO 14W865 T8	14	ЭМПРА	2100	4000	160	83	929001299102	871869668722200
MAS LEDtube 1500mm HO 20W830 T8	20	ЭМПРА	2900	6500	160	83	929001298602	871869668712300
MAS LEDtube 1500mm HO 20W840 T8	20	ЭМПРА	3100	4000	160	83	929001298702	871869668714700
MAS LEDtube 1500mm HO 20W865 T8	20	ЭМПРА	3100	6500	160	83	929001298802	871869668716100

Трубчатые светодиодные лампы T8 Master High Output для работы с ЭМПРА / от сети 220–240 В

3000/4000/6500 | G13 | Без диммирования | 50 000 часов | Энергоэффек-тивность | 160° Ширина пучка | 28 603 Размеры

Описание как в прайс-листе	Мощ-ность	Тип управ-ления	Световой поток	Цветовая темпе-ратура	Угол излу-чения	Индекс цвето-передачи	Код для заказа / GPC	Код для заказа / EOC
	Вт		лм	K				
MAS LEDtube 600mm HO 8W830 T8	8	ЭМПРА	2000	3000	160	83	929001299208	871869668724600
MAS LEDtube 600mm HO 8W840 T8	8	ЭМПРА	2100	4000	160	83	929001299308	871869668726000
MAS LEDtube 600mm HO 8W865 T8	8	ЭМПРА	2100	6500	160	83	929001299408	871869668728400

Трубчатые светодиодные лампы **Master T8**

G13

Трубчатые светодиодные лампы T8 Master High Output для работы с ЭПРА

3000/4000/6500 | G13 | Без диммирования | 50 000 часов | Энергоэф-фективность | 160° Ширина пучка | 28 | 1212 | 1512 Размеры

Описание как в прайс-листе	Мощ-ность	Тип управ-ления	Световой поток	Цветовая темпе-ратура	Угол излу-чения	Индекс цвето-передачи	Код для заказа / GPC	Код для заказа / EOC
	Вт		лм	K				
MAS LEDtube HF 1200mm HO 14W830 T8	14	ЭПРА	2000	3000	160	83	929001284302	871869668752900
MAS LEDtube HF 1200mm HO 14W840 T8	14	ЭПРА	2100	4000	160	83	929001284102	871869668748200
MAS LEDtube HF 1200mm HO 14W865 T8	14	ЭПРА	2100	6500	160	83	929001284202	871869668750500
MAS LEDtube HF 1500mm HO 20W840 T8	20	ЭПРА	3100	3000	160	83	929001284402	871869668754300
MAS LEDtube HF 1500mm HO 20W865 T8	20	ЭПРА	3100	4000	160	83	929001284502	871869668756700
MAS LEDtube HF 1500mm HO 20W830 T8	20	ЭПРА	2900	6500	160	83	929001284602	871869668758100

Трубчатые светодиодные лампы T8 Master Standard Output для работы с ЭМПРА / от сети 220–240 В с поворотным цоколем

4000/6500 | G13 | Поворотный цоколь | Без диммирования | 40 000 часов | Энергоэф-фективность | 160° Ширина пучка | 28 | 1212 | 1512 Размеры

Описание как в прайс-листе	Мощ-ность	Тип управ-ления	Световой поток	Цветовая темпе-ратура	Угол излу-чения	Индекс цвето-передачи	Код для заказа / GPC	Код для заказа / EOC
	Вт		лм	K				
MAS LEDtube 1200mm 20W 840 T8C ROT	20	ЭМПРА	2100	3000	160	83	929001126218	871869654917900
MAS LEDtube 1200mm 20W 865 T8C ROT	20	ЭМПРА	2100	4000	160	83	929001126318	871869654919300
MAS LEDtube 1500mm 23W 865 T8C ROT	23	ЭМПРА	3100	6500	160	83	929001116218	871869654915500

Трубчатые светодиодные лампы T8 Master Standard Output для работы с ЭМПРА / от сети 220–240 В с коэффициентом пульсации менее 10%

4000/6500 | G13 | Без диммирования | 50 000 часов | Энергоэф-фективность | 150° Ширина пучка | 28 | 1212 Размеры

Описание как в прайс-листе	Мощ-ность	Тип управ-ления	Световой поток	Цветовая темпе-ратура	Угол излу-чения	Индекс цвето-передачи	Код для заказа / GPC	Код для заказа / EOC
	Вт		лм	K				
MAS LEDtube 1200mm 14W 740 T8 THD	14	ЭМПРА	2100	4000	150	83	929001375208	871869672857400
MAS LEDtube 1200mm 14W 765 T8 THD	14	ЭМПРА	2100	6500	150	83	929001375308	871869672859800

Трубчатые светодиодные лампы
Master T8

G13

Трубчатые светодиодные лампы T8 Master Standard Output для работы с ЭМПРА / от сети 100–240 В

4000/6500 | G13 | Без диммирования | 40 000 часов | Энергоэф-фективность | Ширина пучка 150° | Размеры 28 603 1212

Описание как в прайс-листе	Мощ-ность	Тип управ-ления	Световой поток	Цветовая темпе-ратура	Угол излу-чения	Индекс цвето-передачи	Код для заказа / GPC	Код для заказа / EOC
	Вт		лм	K				
Master LEDTube 600 mm 10W 840 T8 I W	10	ЭМПРА	1050	4000	150	83	929001187912	871869652408400
Master LEDTube 600 mm 10W 865 T8 I W	10	ЭМПРА	1050	6500	150	83	929001188012	871869652410700
Master LEDTube 1200 mm 18W 840 T8 I W	18	ЭМПРА	2100	4000	150	83	929001187712	871869652404600
Master LEDTube 1200 mm 18W 865 T8 I W	18	ЭМПРА	2100	6500	150	83	929001187812	871869652406000

Трубчатые светодиодные лампы T8 Master Standard Output для работы с ЭМПРА / от сети 100–277 В

4000/6500 | G13 | Без диммирования | 50 000 часов | Энергоэф-фективность | Ширина пучка 150° | Размеры 28 1212

Описание как в прайс-листе	Мощ-ность	Тип управ-ления	Световой поток	Цветовая темпе-ратура	Угол излу-чения	Индекс цвето-передачи	Код для заказа / GPC	Код для заказа / EOC
	Вт		лм	K				
MAS LEDtube STD 1200mm 14.5W840 T8 I W	14,5	ЭМПРА	2100	6500	150	83	929001119408	871829179316800
MAS LEDtube STD 1200mm 14.5W865 T8 I W	14,5	ЭМПРА	2100	3000	150	83	929001119508	871829179318200

Трубчатые светодиодные лампы T8 Master Standard Output для работы с ЭПРА

4000/6500 | G13 | Без диммирования | 50 000 часов | Энергоэф-фективность | Ширина пучка 150° | Размеры 28 603

Описание как в прайс-листе	Мощ-ность	Тип управ-ления	Световой поток	Цветовая темпе-ратура	Угол излу-чения	Индекс цвето-передачи	Код для заказа / GPC	Код для заказа / EOC
	Вт		лм	K				
MAS LEDtube HF 600mm 10.5W840 T8	10,5	ЭПРА	2100	6500	150	83	929001219602	871869655967300
MAS LEDtube HF 600mm 10.5W865 T8	10,5	ЭПРА	2100	3000	150	83	929001219702	871869655969700

Трубчатые светодиодные лампы CorePro

G13

Светодиодная трубка CorePro – это бюджетная светодиодная лампа, способная создать столь необходимое во многих случаях естественное освещение с минимальным количеством затрат. Она обеспечивает существенную экономию электроэнергии и сокращение эксплуатационных расходов, что делает ее значительно более экологичной и рентабельной по сравнению с люминесцентными аналогами. CorePro LEDtube – наиболее выгодный вариант перехода Вашего бизнеса на использование светодиодных технологий в освещении.

Трубчатые светодиодные лампы T8 CorePro для работы с ЭПРА

4000 | G13 | Без диммирования | 30 000 часов | Энергоэф-фективность | Ширина пучка 240° | Размеры 28 604 1214 1514

Описание как в прайс-листе	Мощ-ность	Тип управ-ления	Световой поток	Цветовая темпе-ратура	Угол излу-чения	Индекс цвето-передачи	Код для заказа / GPC	Код для заказа / EOC
	Вт		лм	K				
CorePro LEDtube HF 600mm 9W840 T8 G	9	ЭПРА	800	4000	240	83	929001249502	871869665217600
CorePro LEDtube HF 600mm 9W865 T8 G	9	ЭПРА	800	6500	240	83	929001249602	871869665219000
CorePro LEDtube HF 1200mm 15W840 T8 G	15	ЭПРА	1600	4000	240	83	929001249902	871869658127800
CorePro LEDtube HF 1200mm 15W865 T8 G	15	ЭПРА	1600	6500	240	83	929001136502	871869658129200
CorePro LEDtube HF 1500mm 20W840 T8 G	20	ЭПРА	2000	4000	240	83	929001249702	871869659203800
CorePro LEDtube HF 1500mm 20W865 T8 G	20	ЭПРА	2000	6500	240	83	929001249802	871869659205200

Трубчатые светодиодные лампы
Essential T8

G13

Трубчатые светодиодные лампы T8 Essential High Output для работы с ЭМПРА / от сети 220–240 В

4000/6500 | G13 | Без диммирования | 30 000 часов | Энергоэф-фективность | 240° Ширина пучка | 28 1214 Размеры

Описание как в прайс-листе	Мощ-ность	Тип управ-ления	Световой поток	Цветовая темпе-ратура	Угол излу-чения	Индекс цвето-передачи	Код для заказа / GPC	Код для заказа / EOC
	Вт		лм	K				
ESSENTIAL LEDtube HO 1200mm 18W840T8 AP	18	ЭМПРА	2100	4000	240	80	929001383408	871869673402500
ESSENTIAL LEDtube HO 1200mm 18W865T8 AP	18	ЭМПРА	2100	6500	240	80	929001383508	871869673404900

Трубчатые светодиодные лампы T8 Essential для работы с ЭМПРА / от сети 220–240 В

3000/ 4000/6500 | G13 | Без диммирования | 30 000 часов | Энергоэф-фективность | 150°/ 160° Ширина пучка | 28 603 1214 1514 Размеры

Описание как в прайс-листе	Мощ-ность	Тип управ-ления	Световой поток	Цветовая темпе-ратура	Угол излу-чения	Индекс цвето-передачи	Код для заказа / GPC	Код для заказа / EOC
	Вт		лм	K				
ESSENTIAL LEDtube 600mm 8W840 T8 AP I G	8	ЭМПРА	800	4000	150	80	929001173208	871869649262800
ESSENTIAL LEDtube 600mm 8W865 T8 AP I G	8	ЭМПРА	800	6500	150	80	929001173308	871869649264200
ESSENTIAL LEDtube 1200mm 16W840 T8AP I G	16	ЭМПРА	1600	4000	150	80	929001173008	871869649266600
ESSENTIAL LEDtube 1200mm 16W865 T8AP I G	16	ЭМПРА	1600	6500	150	80	929001173108	871869649268000
ESSENTIAL LEDtube 1500mm 25W 830 I	25	ЭМПРА	3000	3000	160	80	929001289608	871869668206700
ESSENTIAL LEDtube 1500mm 25W 840 I	25	ЭМПРА	3000	4000	160	80	929001289508	871869668205000
Essential LEDtube 1500mm 25W 865 I	25	ЭМПРА	3000	6500	160	80	929001200708	871869654049700

Трубчатые светодиодные лампы T8 Essential для работы с ЭМПРА / от сети 100–240 В

4000/6500 | G13 | Без диммирования | 30 000 часов | Энергоэф-фективность | 240° Ширина пучка | 28 603 Размеры

Описание как в прайс-листе	Мощ-ность	Тип управ-ления	Световой поток	Цветовая темпе-ратура	Угол излу-чения	Индекс цвето-передачи	Код для заказа / GPC	Код для заказа / EOC
	Вт		лм	K				
ESSENTIAL LEDtube 600mm 9W 840 T8 C W G	9	ЭМПРА	900	4000	240	80	929001194611	871869652787000
ESSENTIAL LEDtube 600mm 9W 865 T8 C W G	9	ЭМПРА	900	6500	240	80	929001194711	871869652789400
ESSENTIAL LEDtube 1200mm 18W 840 T8C W G	18	ЭМПРА	1850	4000	240	80	929001193911	871869652795500
ESSENTIAL LEDtube 1200mm 18W 865 T8C W G	18	ЭМПРА	1850	6500	240	80	929001194511	871869652819800

Трубчатые светодиодные лампы
Ecofit T8

G13

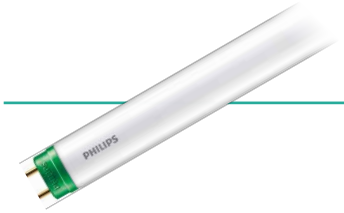

Трубчатые светодиодные лампы T8 Ecofit High Output для работы с ЭМПРА / от сети 220–240 В в индустриальной упаковке без заглушки в комплекте

3000/ 4000/6500 | G13 | Без диммирования | 15 000 часов | Энергоэф-фективность | Ширина пучка 240° | Размеры 28 603 1214

Описание как в прайс-листе	Мощ-ность	Тип управ-ления	Световой поток	Цветовая темпе-ратура	Угол излу-чения	Индекс цвето-передачи	Код для заказа / GPC	Код для заказа / EOC
	Вт		лм	K				
LEDtube HO 600mm 10W 730 T8 AP I G	10	ЭМПРА	1050	3000	240	70	929001299908	871869668766600
LEDtube HO 600mm 10W 740 T8 AP I G	10	ЭМПРА	1050	4000	240	70	929001277408	871869667438300
LEDtube HO 600mm 10W 765 T8 AP I G	10	ЭМПРА	1050	6500	240	70	929001277508	871869667440600
LEDtube HO 1200mm 20W 730 T8 AP I G	20	ЭМПРА	2100	3000	240	70	929001299808	871869668762800
LEDtube HO 1200mm 20W 740 T8 AP I G	20	ЭМПРА	2100	4000	240	70	929001277208	871869667434500
LEDtube HO 1200mm 20W 765 T8 AP I G	20	ЭМПРА	2100	6500	240	70	929001277308	871869667436900

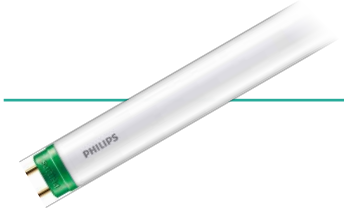

Трубчатые светодиодные лампы T8 Ecofit High Output для работы с ЭМПРА / от сети 220–240 В с заглушкой в комплекте

3000/ 4000/6500 | G13 | Без диммирования | 15 000 часов | Энергоэф-фективность | Ширина пучка 240° | Размеры 28 603 1214

Описание как в прайс-листе	Мощ-ность	Тип управ-ления	Световой поток	Цветовая темпе-ратура	Угол излу-чения	Индекс цвето-передачи	Код для заказа / GPC	Код для заказа / EOC
	Вт		лм	K				
LEDtube HO 600mm 10W 730 T8 AP C G	10	ЭМПРА	1050	3000	240	70	929001299907	871869668764200
LEDtube HO 600mm 10W 740 T8 AP C G	10	ЭМПРА	1050	4000	240	70	929001277407	871869668313200
LEDtube HO 600mm 10W 765 T8 AP C G	10	ЭМПРА	1050	6500	240	70	929001277507	871869668315600
LEDtube HO 1200mm 20W 730 T8 AP C G	20	ЭМПРА	2100	3000	240	70	929001299807	871869668760400
LEDtube HO 1200mm 20W 740 T8 AP C G	20	ЭМПРА	2100	4000	240	70	929001277207	871869668309500
LEDtube HO 1200mm 20W 765 T8 AP C G	20	ЭМПРА	2100	6500	240	70	929001277307	871869668311800

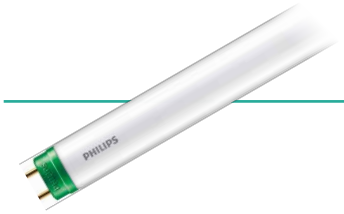

Трубчатые светодиодные лампы T8 Ecofit для работы с ЭМПРА / от сети 220–240 В в индустриальной упаковке без заглушки в комплекте

4000/6500 | G13 | Без диммирования | 15 000 часов | Энергоэф-фективность | Ширина пучка 240° | Размеры 28 603 1214

Описание как в прайс-листе	Мощ-ность	Тип управ-ления	Световой поток	Цветовая темпе-ратура	Угол излу-чения	Индекс цвето-передачи	Код для заказа / GPC	Код для заказа / EOC
	Вт		лм	K				
LEDtube 600mm 8W 740 T8 AP I G	8	ЭМПРА	800	3000	240	70	929001184738	871869664603800
LEDtube 600mm 8W 765 T8 AP I G	8	ЭМПРА	800	4000	240	70	929001184838	871869664605200
LEDtube 1200mm 16W 740 T8 AP I G	16	ЭМПРА	1600	6500	240	70	929001184538	871869659996900
LEDtube 1200mm 16W 765 T8 AP I G	16	ЭМПРА	1600	3000	240	70	929001184638	871869659998300

Трубчатые светодиодные лампы
Ecofit T8

G13

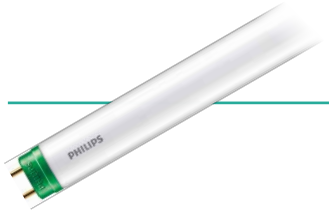

Трубчатые светодиодные лампы T8 Ecofit High Output для работы с ЭМПРА / от сети 220–240 В с заглушкой в комплекте

4000/6500 | G13 | Без диммирования | 15 000 часов | Энергоэф-фективность | 240° Ширина пучка | 28 603 1214 Размеры

Описание как в прайс-листе	Мощ-ность	Тип управ-ления	Световой поток	Цветовая темпе-ратура	Угол излу-чения	Индекс цвето-передачи	Код для заказа / GPC	Код для заказа / EOC
	Вт		лм	K				
LEDtube 600mm 8W 740 T8 AP C G	8	ЭМПРА	800	3000	240	70	929001184708	871869652505000
LEDtube 600mm 8W 765 T8 AP C G	8	ЭМПРА	800	4000	240	70	929001184808	871869652507400
LEDtube 1200mm 16W 740 T8 AP C G	16	ЭМПРА	1600	6500	240	70	929001184508	871869652501200
LEDtube 1200mm 16W 765 T8 AP C G	16	ЭМПРА	1600	3000	240	70	929001184608	871869652503600

Светодиодный стартер (заглушка)

34,5 21,5 Размеры

Тип изделия	Код для заказа / GPC 10 штук
Аксессуар	8718291
Стартер с электромагнитной защитой	72928000

Пожалуйста, ознакомьтесь со свежей информацией о диммировании и совместимости трансформаторов в лампах MASTER LED по адресу www.philips.com/masterledlamps.

Примечание: Некоторые из продуктов доступны не во всех странах. Продукты с маркировкой «RS» доступны только во Франции, Испании, Португалии, Италии, Греции и Израиле.
Продукты с маркировкой «RN» доступны только в остальных странах Европы.

Трубчатые светодиодные лампы **Master T5**

Трубчатые светодиодные лампы T5 Master High Output для работы с ЭПРА с поворотным цоколем

3000/ 4000/6500 | G5 | Поворотный цоколь | Без диммирования | 50 000 часов | Энергоэф-фективность | 160° Ширина пучка | 21 1462 Размеры

Описание как в прайс-листе	Мощ-ность	Тип управ-ления	Световой поток	Цветовая темпе-ратура	Угол излу-чения	Индекс цвето-передачи	Код для заказа / GPC	Код для заказа / EOC
	Вт		лм	K				
MAS LEDtube HF 1500mm HO 26W 830 T5	26	ЭПРА	3700	3000	160	83	929001296102	871869668552500
MAS LEDtube HF 1500mm HO 26W 840 T5	26	ЭПРА	3900	4000	160	83	929001296202	871869668554900
MAS LEDtube HF 1500mm HO 26W 865 T5	26	ЭПРА	3900	6500	160	83	929001296302	871869668556300

Трубчатые светодиодные лампы T5 Master Standard Output для работы с ЭМПРА / от сети 220–240 В с поворотным цоколем

4000/6500 | G5 | Поворотный цоколь | Без диммирования | 40 000 часов | Энергоэф-фективность | 160° Ширина пучка | 21 562 1162 Размеры

Описание как в прайс-листе	Мощ-ность	Тип управ-ления	Световой поток	Цветовая темпе-ратура	Угол излу-чения	Индекс цвето-передачи	Код для заказа / GPC	Код для заказа / EOC
	Вт		лм	K				
MASTER LEDtube 600mm 7.5W840 G5 I	7,5	ЭПРА	800	4000	160	80	929001154910	694793910974600
MASTER LEDtube 600mm 7.5W865 G5 I	7,5	ЭПРА	800	6500	160	80	929001155010	694793910976000
MASTER LEDtube 1200mm 13W840 G5 I	13	ЭПРА	1600	4000	160	80	929001131110	694793910873200
MASTER LEDtube 1200mm 13W865 G5 I	13	ЭПРА	1600	6500	160	80	929001131210	694793910875600

Трубчатые светодиодные лампы
Essential T5

Трубчатые светодиодные лампы T5 Essential для работы с ЭМПРА / от сети 100–240 В

3000/ 4000/6500 | G5 | Без диммирования | 50 000 часов | Энергоэф-фективность | 240° Ширина пучка | 28 589 1198 Размеры

Описание как в прайс-листе	Мощ-ность	Тип управ-ления	Световой поток	Цветовая темпе-ратура	Угол излу-чения	Индекс цвето-передачи	Код для заказа / GPC	Код для заказа / EOC
	Вт		лм	K				
ESSENTIAL LEDtube 600mm 8W830 G5 I APR	8	ЭМПРА	950	3000	240	80	929001380608	871869673196300
ESSENTIAL LEDtube 600mm 8W840 G5 I APR	8	ЭМПРА	1050	4000	240	80	929001380708	871869673198700
ESSENTIAL LEDtube 600mm 8W865 G5 I APR	8	ЭМПРА	1050	6500	240	80	929001380808	871869673200700
ESSENTIAL LEDtube 1200mm 16W830 G5 I APR	16	ЭМПРА	1950	3000	240	80	929001380908	871869673202100
ESSENTIAL LEDtube 1200mm 16W840 G5 I APR	16	ЭМПРА	2100	4000	240	80	929001381008	871869673204500
ESSENTIAL LEDtube 1200mm 16W865 G5 I APR	16	ЭМПРА	2100	6500	240	80	929001381108	871869673206900

Руководство по установке Philips LEDtube

Philips выпускает светодиодные лампы для различных типов пускорегулирующей аппаратуры. Для замены ламп в светильниках с ЭМПРА используются лампы, которые работают от сетевого напряжения 220–240 В.

Для работы с ЭПРА у компании Philips есть специальная серия светодиодных ламп с маркировкой HF. Для данного типа ламп нет необходимости в изменении электрической схемы светильника, а сами лампы меняются как традиционные люминесцентные.

Перед заменой необходимо удостовериться, что ваш ЭПРА совместим со светодиодной лампой Philips, сделать это можно на нашем сайте или по ссылке www.philips.com/ledtube.

Вариант замены люминесцентных ламп в светильнике

4 x 18 с ЭМПРА

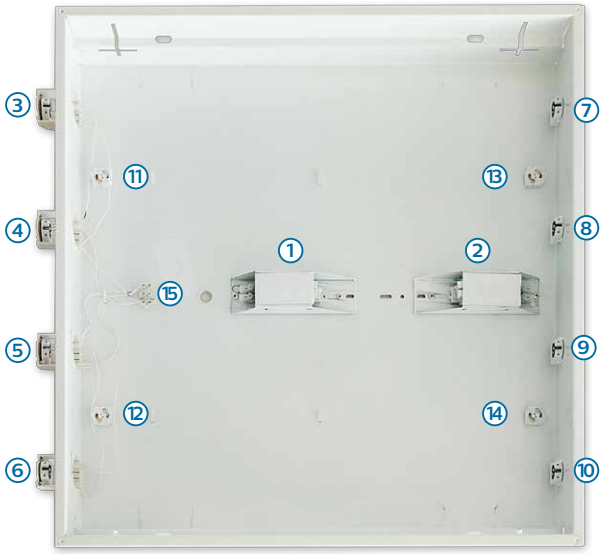

- Отключите питание
- Снимите отражатель или рассеиватель
- Отсоедините провода от клеммной колодки (15)
- Отсоедините люминесцентные лампы
- Выкрутите стартеры (11–14)
- Удалите провода из ламповых патронов (3–6)
- Отсоедините провода, ведущие к дросселю (1–2)
- Подключите все ламповые патроны (3–6) параллельно, как показано на рисунке
- Оставшиеся ламповые патроны (7–10) нужно оставить без подключения и удалить провода.
- Вставьте лампы LEDtube в ламповые патроны (3–6) цоколем, на котором есть обозначение N/L
- Подключите провода к клеммной колодке (15)

4 x 18 (600 мм)

ЭМПРА + люминесцентная лампа

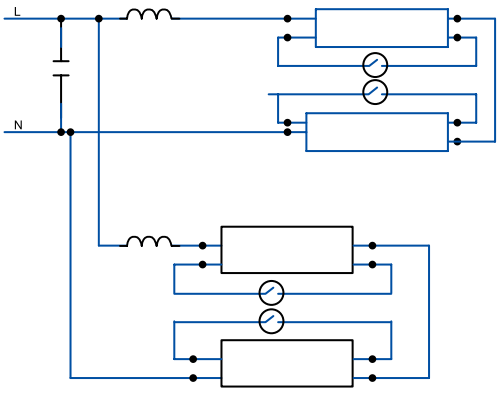

ЭМПРА + светодиодная трубка

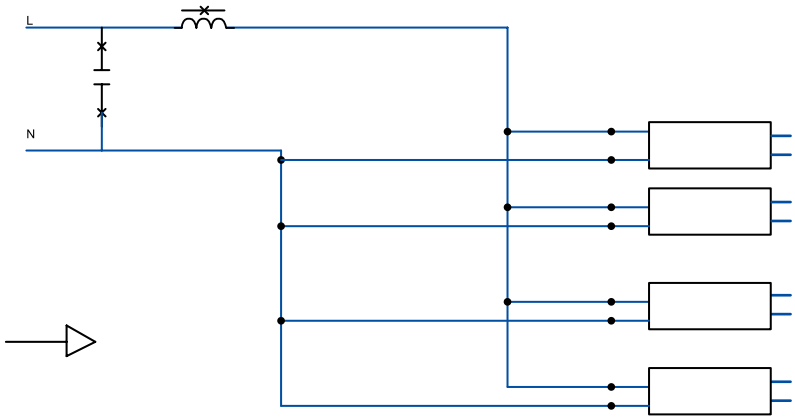

Условные обозначения:

1–2 – электромагнитный дроссель
3–10 – ламповые патроны
11–14 – стартеры
15 – клеммная колодка

ЭМПРА
Стартер
Конденсатор

Вариант замены люминесцентных ламп в светильнике
2 x 36 с ЭМПРА

- Отключите питание
- Снимите рассеиватель
- Отсоедините провода от клеммной колодки (7)
- Отсоедините люминесцентные лампы
- Выкрутите стартеры (8–9)
- Замените их на светодиодные стартеры
- Вставьте лампы LEDtube в ламповые патроны (1–4)
- Подключите провода к клеммной колодке (7)

2 x 36 (1200 мм)

ЭМПРА + люминесцентная лампа

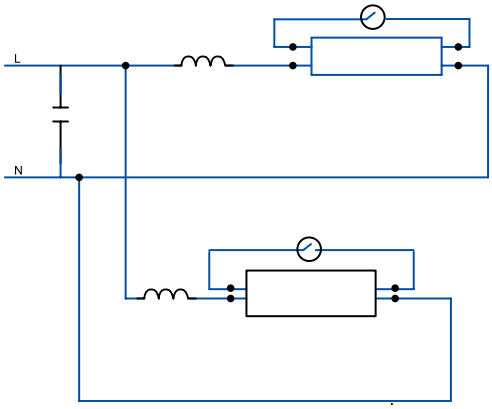

ЭМПРА + светодиодная трубка

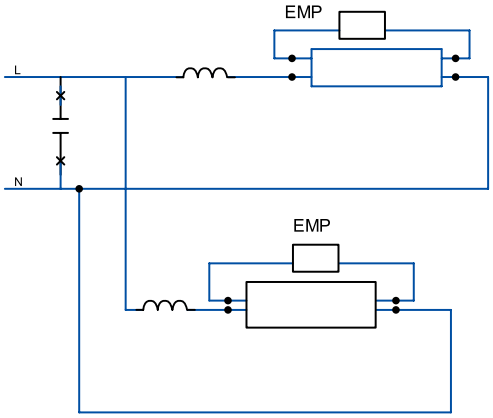

Условные обозначения:

1–4 – ламповые патроны
5–6 – электромагнитный дроссель
7 – клеммная колодка
8–9 – стартеры

ЭМПРА
Стартер
Конденсатор

Вариант замены люминесцентных ламп в светильнике
4 x 18 с ЭПРА

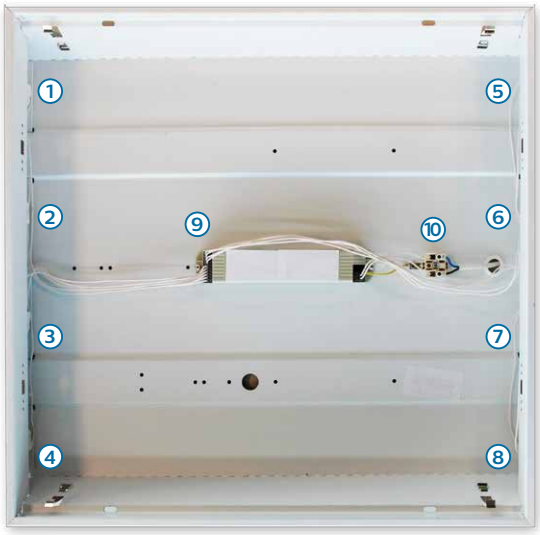

- Отключите питание
- Снимите отражатель или рассеиватель
- Отсоедините провода от клеммной колодки (10)
- Отсоедините люминесцентные лампы
- Проверьте, что на лампе есть маркировка HF, чтобы убедиться, что лампа совместима с электронным ПРА
- Проверьте совместимость лампы Phillis с электронным балластом на нашем сайте или по ссылке www.philips.com/ledtube
- Вставьте лампы LEDtube в ламповые патроны (1-8)
- Подключите провода к клеммной колодке (10)

Условные обозначения:

1–8 – ламповые патроны
9 – ЭПРА
10 – клеммная колодка

© 2017 Koninklijke Philips N.V. Все права защищены. Спецификации подлежат изменению без уведомления. Товарные знаки являются собственностью компании Koninklijke Philips N.V. (Royal Philips) или соответствующих правообладателей.

www.philips.ru/ledtube