ULFL 100 PROJECTOR AND UBFL 100 ADAPTOR INSTALLATION
INSTALLATION DU PROJECTEUR ULFL 100 ET DA LA CONSOLE UBFL 100

THIS PRODUCT MUST BE INSTALLED IN ACCORDANCE WITH THE APPLICABLE INSTALLATION CODE BY A PERSON FAMILIAR WITH THE CONSTRUCTION AND OPERATION OF THE PRODUCT AND THE HAZARDS INVOLVED
CE PRODUIT DOIT ÊTRE INSTALLÉ SELON LE CODE D'INSTALLATION APPLICABLE PAR UNE PERSONNE FAMILIÈRE AVEC LA CONSTRUCTION ET L'UTILISATION DE CE PRODUIT AINSI QUE LES RISQUES ENCOURUS

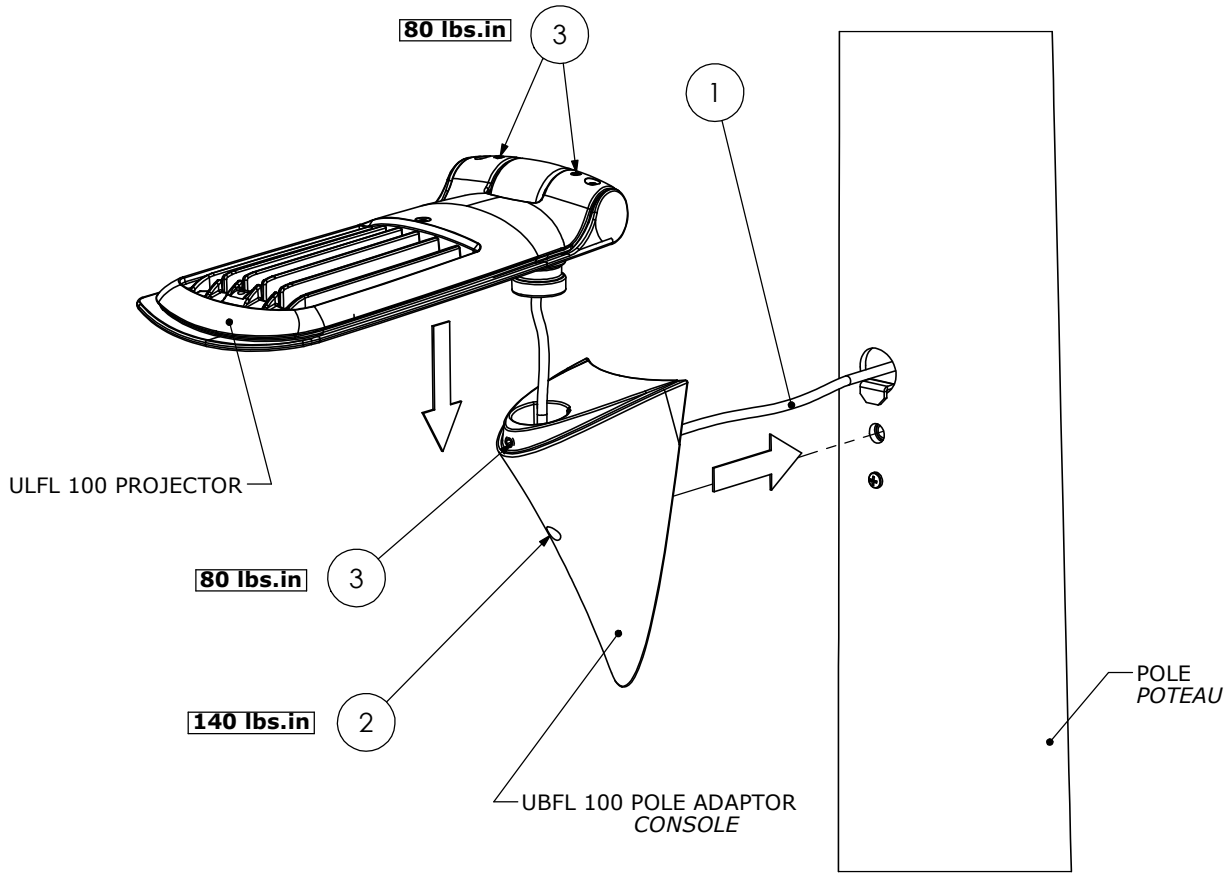

1. PASS THE CABLE THROUGH THE OPENINGS
   PASSEZ LE CÂBLE DANS LES OUVERTURES

2. INSTALL THE UBFL 100 ADAPTOR TO THE POLE BY TIGHTENING THE CAPTIVE SCREW AT 140lbs.in
   INSTALLEZ LA CONSOLE UBFL 100 AU POTEAU EN SERRANT LA VIS CAPTIVE À 140lbs.in

3. INSTALL THE ULFL 100 PROJECTOR TO THE UBFL 100 ADAPTOR
   ADJUST THE PROJECTOR TO THE DESIRED POSITION AND LOCK IT IN PLACE BY TIGHTENING THE THREE ADJUSTMENT SCREWS AT 80lbs.in
   INSTALLEZ LE PROJECTEUR ULFL100 À LA CONSOLE UBFL 100
   ORIENTEZ LE PROJECTEUR ET SERREZ LES TROIS VIS D'AJUSTEMENT À 80lbs.in POUR LE VERROUILLER DANS CETTE POSITION

SEE DRAWING 5013231203 FOR ELECTRICAL CONNECTION TO THE UPS 100 POLE BASE DRIVER BOX
VOIR DESSIN 5013231203 POUR LE BRANCHEMENT À LA BOITE DES RÉGULATEURS SITUÉE DANS LA BASE DU POTEAU UPS 100

DESIGNER:	DATE:	TITRE/TITLE:		
JS	03-27-2013	INS AS LUM SOLECITY ULFL100 BILINGUE		
VÉRIF./INSPEC.:	DATE:	FEUILLE/ SHEET: 1 DE 1	NO DESSIN/ DRWING #: 5013231202	

LUMEC by signify