LL120Z SMB 2xEP CU7 WH

Mounting instructions

Instructions de montage
Montageanletiung
Montage instruktic
Instruzioni di montaggio
Instrucciones de montaje
Instruções de montagem
Monteringsinstruktioner
Monteringsvejledning
Kokoonpano- ja kiinnitysohjeet
Montaj yönergesi
Szerelési utasítások
Instrukcja montażu
Návod k montázi
Návod k montázi

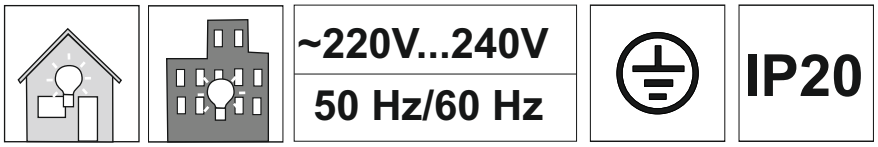

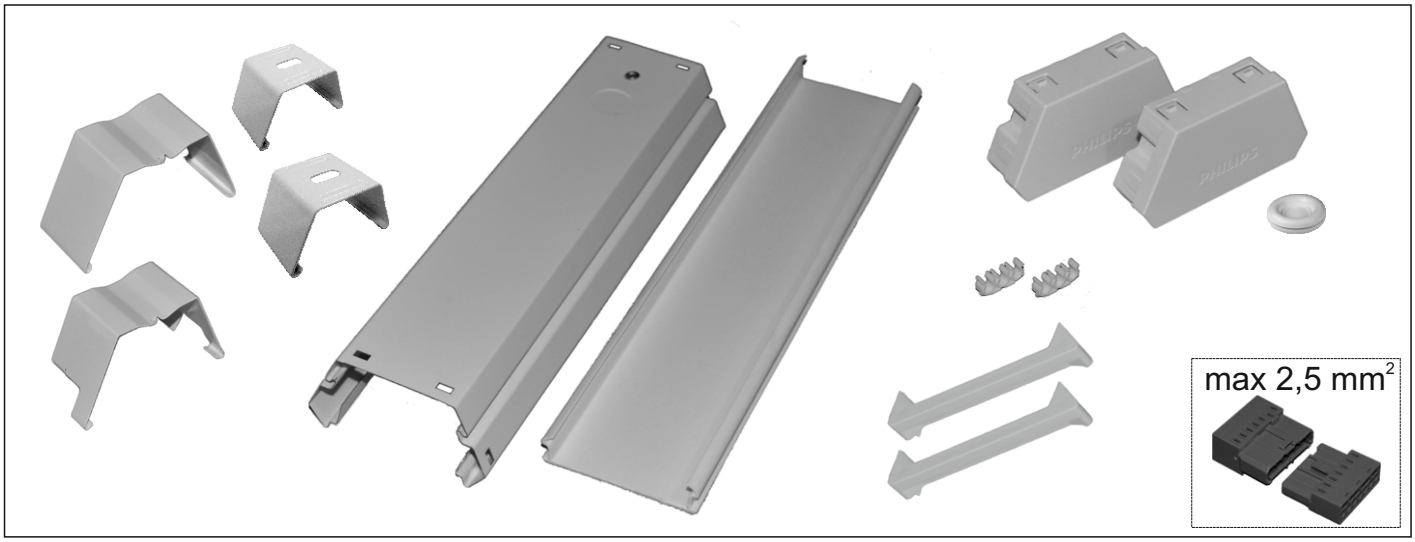

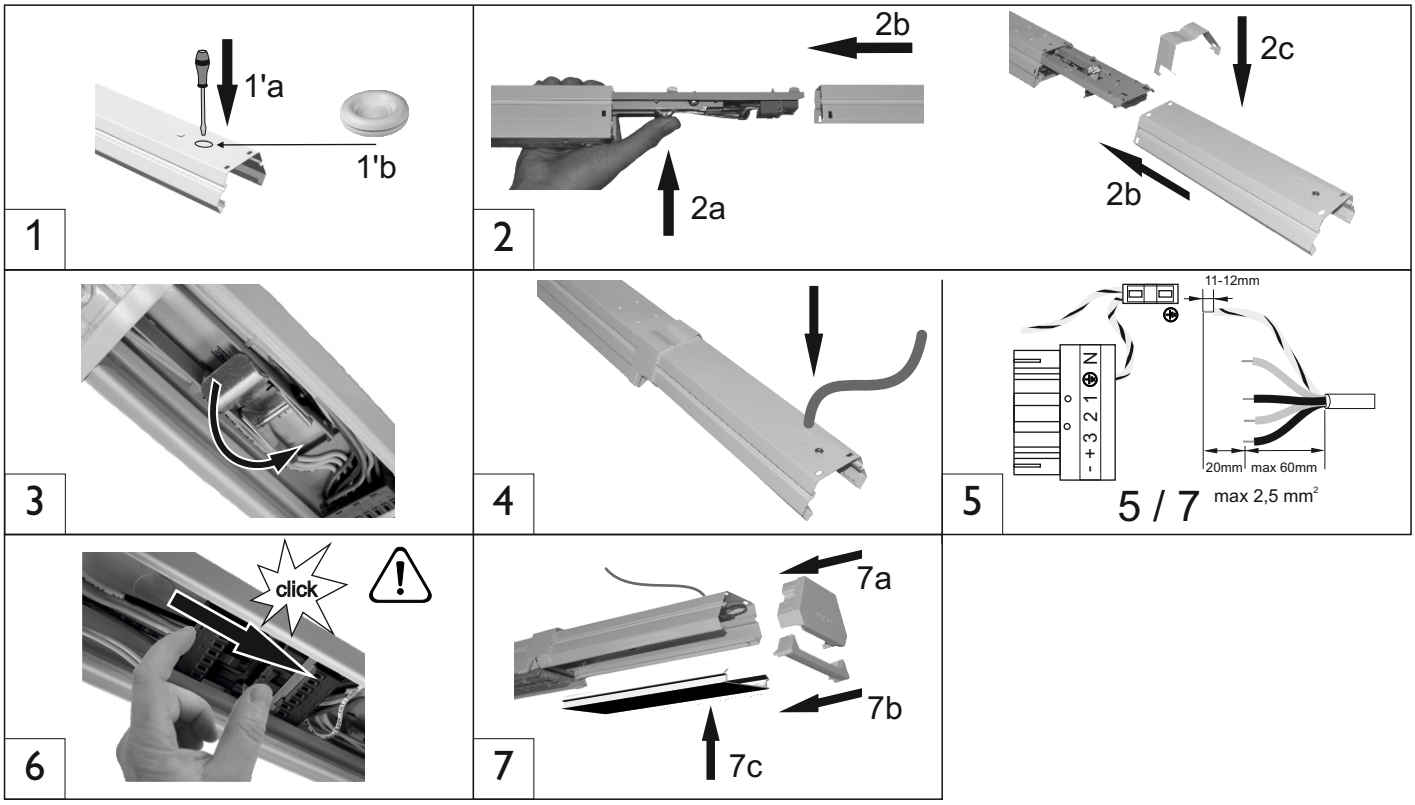

12NC 4427 101 48230
Versiondate: 24/10/2013
Data subject to change without notice
Printed in Poland
www.philips.com/lighting

PHILIPS