HF-Regulator II for PL-L lamps

Ballast électronique haute fréquence pour la gradation, en utilisant le protocole analogique (1-10 V) pour lampes PL-LLe ballast est principalement conçu pour une application en intérieur. Pour une application en extérieur, le luminaire doit être au moins de classeIet disposer d'une protection suffisante contre l'eau et la poussière. L'installation doit également être protégée contre les surtensions de l'éclairage ou disposer de toutes les protections électriques jugées nécessaires pour ce type d'installation et d'application.

Avantages

- Possibilité de faire passer la puissance de la lampe de 1 à 100 % à l'aide de l'entrée de commande analogique (conformément à la norme du secteur de 1-10 V)
- Conforme aux normes européennes et asiatiques et convient aux systèmes d'éclairage de secours
- Le fonctionnement HF permet d'améliorer la qualité de lumière et la durée de vie de la lampe
- Des économies d'énergie supplémentaires deviennent possible lorsqu'on l'associe à des commandes

Fonctions

- La fonctionnalité de puissance intelligente garantit une lumière constante, indépendamment des fluctuations de la tension du secteur
- La consommation d'énergie peut être réduite jusqu'à 60 % en utilisant des systèmes de commande d'éclairage automatique
- Déclenchement d'un circuit d'arrêt dans les 5 secondes en cas de défaillance de la lampe (arrêt de sécurité), le ballast le ballast se réinitialise automatiquement après le remplacement de la lampe

Application

- Applications d'éclairage intérieur, général et des aires de travail associées à des systèmes de commande d'éclairage (commande individuelle, liaison à la lumière naturelle et/ou détection de mouvement)

Les données sont sujettes à changement

HF-Regulator II for PL-L lamps

Versions

Vysokofrekvenční elektronický předřadník pro regulaci stmívání s použitím analogového protokolu (1–10 V) pro zářivky PL-L

Schéma dimensionnel

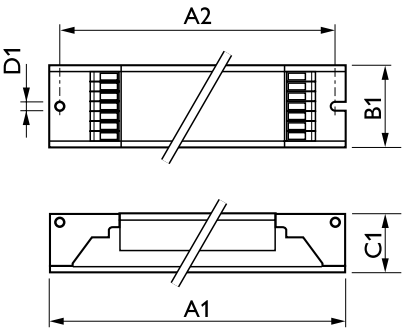

Product	D1	C1	A1	A2	B1
HF-R 280 TL5/PL-L EII 220-240V 50/60Hz	4,2 mm	22 mm	425 mm	415 mm	30 mm

© 2021 Signify Holding Tous droits réservés. Signify ne fait aucune déclaration ni ne donne aucune garantie concernant la précision ou l'exhaustivité des informations ci-incluses et ne pourra être tenue responsable d'une quelconque action prise en conséquence. Les informations présentées dans ce document ne constituent pas une offre commerciale et ne font partie d'aucun devis ni d'aucun contrat, sauf convention contraire avec Signify. Toutes les marques commerciales sont la propriété de Signify Holding ou de leurs propriétaires respectifs.