Ferramenta intuitiva única para criar a correspondência perfeita para a aplicação de iluminação

Configurador MultiOne

Atualmente, os fabricantes são capazes de oferecer soluções de iluminação perfeitamente personalizadas que são inteligentes e, portanto, também podem ser adaptadas às necessidades de amanhã. Os novos redutores configuráveis da Philips com funções de controle integradas permitem programar o comportamento da luminária para maximizar a economia de energia e minimizar o impacto ambiental. O configurador de iluminação da Philips é o único sistema intuitivo que permite aos usuários configurar todas as diferentes funções em cada driver programável da Philips. Nunca foi tão fácil criar a combinação perfeita para a aplicação!

Benefícios

- Uma ferramenta para todos os drivers Philips configuráveis, sistemas convencionais e LED
- Flexibilidade para o OEM, fornecendo acesso aos recursos integrados no driver
- Otimizado para uso em processo de produção
- Ferramenta exclusiva que combina configuração e diagnóstico

Dados sujeitos a alteração

Configurador MultiOne

Características

- Para uso com todos os drivers programáveis da Philips para LED, lâmpadas fluorescentes e HDI
- Adequado para computadores Windows padrão com conexão USB
- Diferentes interfaces, dependendo da instalação
- Permite a otimização da instalação, mudanças de última hora e facilidade de diagnóstico e manutenção.

Aplicação

- Varejo
- Escritórios
- Indústria
- Exterior

Versions

Desenho dimensional

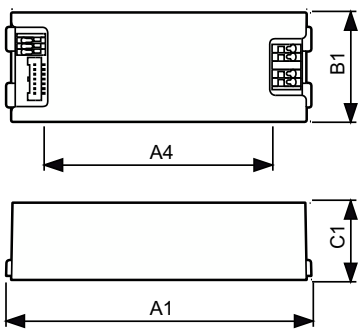

Product	C1	A1	A4	B1
LCN8600/00 MultiOne interface USB2DALI	32 mm	170,0 mm	128 mm	46 mm

Configurador MultiOne

Desenho dimensional

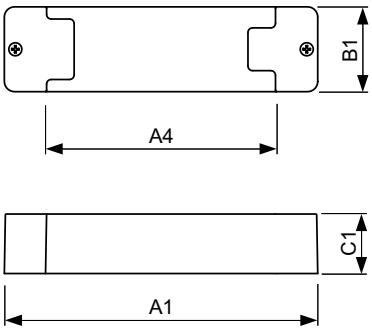

Product	C1	A1	A4	B1
LCN8600/00 MultiOne interface USB2DALI	32 mm	170,0 mm	128 mm	46 mm

Detalhes do produto

GPDP_LLGCONFi_0001-Detail photo

© 2023 Signify Holding Todos os direitos reservados. Signify não oferece qualquer representação ou garantia quanto à precisão ou à integridade das informações inclusas aqui e não se responsabiliza por qualquer ação em função disso. As informações apresentadas neste documento não se destinam a qualquer oferta comercial e não compõem parte de qualquer cotação ou contrato, a menos que seja acordado pela Signify. Todas as marcas comerciais são de propriedade da Signify Holding ou de seus respectivos proprietários.