Eleganza a risparmio energetico con migliore versatilità di lumen e design

Lampade LED candela

Le lampade a LED Philips Candle Dimmable offrono un'atmosfera decorativa a risparmio energetico con l'effetto elegante delle candele a incandescenza. Dotate di design esclusivo e disponibili con candele a punta ricurva e smussata emanano luce in tutte le direzioni, offrendo ai progettisti dell'illuminazione un'alternativa di lunga durata alle sorgenti a incandescenza standard.

Vantaggi

- Lunga durata: riduzione dei costi di manutenzione grazie a una minore frequenza di sostituzione del gruppo lampada
- Installabile in lampadari esistenti ed apparecchi per illuminazione con base media
- Non sbiadisce i colori ed evita pertanto di rovinare la merce
- Non contiene mercurio
- Emette una quantità pressoché assente di luce UV/IR nel fascio
- Garanzia limitata di 3 o 5 anni a seconda delle ore di funzionamento

Lampade LED candela

Caratteristiche

- Disponibili versioni dimmerabili* e non dimmerabili
- Design pulito disponibile con punta ricurva, smussata e a fiamma
- Durata media specificata di 25.000 ore⁺Per lampade LED candela Philips da 3,5 W
- [*]Dimmerabile quando utilizzata con dimmer a taglio di fase ascendente (consultare il sito Web Philips www.philips.com/ledtechguide per un elenco dei dimmer a taglio di fase ascendente compatibili).
- ⁺Durata media specificata basata su test ingegneristici e analisi delle probabilità.

Applicazione

- Ideale per apparecchi a muro, lampadari e illuminazione decorativa in negozi, uffici, hotel, ristoranti e bar.

Versions

LEDcandle 25W E14 T25 Frosted 827 16D ND

LED T25 E14 WW C1 POS1

Disegno tecnico

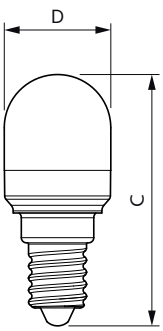

Product	D	C
LED 15W T25 E14 WW FR ND RF 1SRT6	25 mm	59 mm

Lampade LED candela

Disegno tecnico

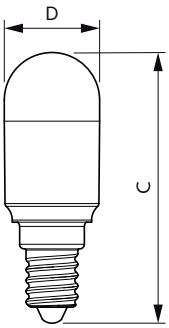

Product	D	C
LED 25W T25 E14 WW FR ND 1SRT4	25 mm	71 mm

Informazioni generali	
Attacco	E14
Durata specificata (ore)	15.000 ore
Ciclo di commutazione on/off	50.000
Durata nominale	15.000 ore
Dati tecnici di illuminazione	
Temperatura del colore correlata	2700 K
Indice di resa cromatica (CRI)	80
Codice colore	827
LLMF a fine durata vita nominale (Nom)	70 %
Funzionamento e parte elettrica	
Frequenza di ingresso	Da 50 a 60 Hz
Frequenza di linea	50 to 60 Hz
Tempo di avvio (Nom)	0,5 s
Controlli e dimmerazione	
Dimmerabile	No
Meccanica e corpo	
Finitura lampadina	Smerigliata
Forma lampadina	T25

Dati tecnici di illuminazione

Order Code	Full Product Name	Angolo del fascio (Nom)	Flusso luminoso
77195900	LED 25W T25 E14 WW FR ND 1SRT4	160 °	250 lm
77193501	LED 15W T25 E14 WW FR ND RF 1SRT6	240 °	150 lm

Funzionamento e parte elettrica

Order Code	Full Product Name	Consumo energetico	Potenza equivalente
77195900	LED 25W T25 E14 WW FR ND 1SRT4	3,2 W	25 W

Order Code	Full Product Name	Consumo energetico	Potenza equivalente
77193501	LED 15W T25 E14 WW FR ND RF 1SRT6	1,7 W	15 W

Temperatura

Order Code	Full Product Name	Temp. massima involucro (Nom)
77195900	LED 25W T25 E14 WW FR ND 1SRT4	80 °C

Order Code	Full Product Name	Temp. massima involucro (Nom)
77193501	LED 15W T25 E14 WW FR ND RF 1SRT6	55 °C

Approvazione e applicazione

Lampade LED candela

Order Code	Full Product Name	Consumo energetico kWh/1000 h
77195900	LED 25W T25 E14 WW FR ND 1SRT4	4 kWh
77193501	LED 15W T25 E14 WW FR ND RF 1SRT6	2 kWh

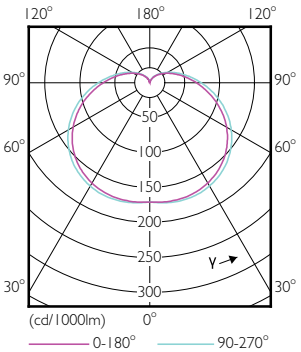

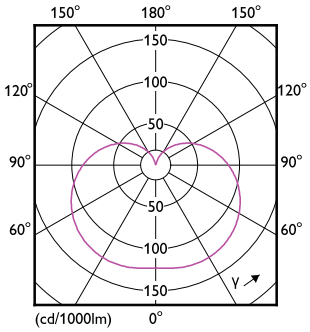

© 2023 Signify Holding Tutti i diritti riservati. Signify non fornisce alcuna rappresentazione o garanzia relativamente all'accuratezza o alla completezza delle informazioni incluse e non può essere ritenuta responsabile di eventuali azioni basate su di esse. Le informazioni riportate nel presente documento non hanno alcuno scopo commerciale e non fanno parte di alcun preventivo o contratto, salvo diversamente concordato con Signify. Tutti gli altri marchi sono di proprietà di Signify Holding o dei rispettivi proprietari.