Eficiente solucion de control y gestión en red, sencillo y versátil

Dynalite Sensors

Philips Dynalite es un sistema de control integral que asegura el uso eficiente de los edificios. Permite que el alumbrado se utilice cuando sea necesario, a un nivel que reduzca al mínimo el consumo de energía sin comprometer el confort de los ocupantes. Dynalite posibilita entre otras funcionalidades: control horario, centralizado o local mediante pantallas táctiles, paneles, mandos infrarrojos, navegador web, e incluso "smartphones" o "tablets"; control inteligente en función de la ocupación o regulación de los niveles en función de la aportación de la luz natural en el edificio; mantenimiento preventivo a través de la monitorización; integración con otros sistemas; etc. La gama de sensores Dynalite ofrece la capacidad de interactuar pasivamente con los espacios, incorporando distintas funciones combinadas en un mismo dispositivo para mejorar la eficiencia operativa y reducir la necesidad de saturar el techo del edificio con diferentes tipos de sensores. Entre los multisensores de detección de nivel de luz y presencia de personas, cabe mencionar la existencia de un dispositivo que combina ultrasonidos con infrarrojos pasivos para triplicar su área de detección. De este modo, pueden abarcarse zonas más amplias con un único sensor.

Beneficios

- Reduce la necesidad de muchos tipos diferentes de sensores, evitando así sobrecargar el techo
- Combina la detección de movimiento, la detección del nivel de luz y la recepción de rayos infrarrojos en una unidad, mejorando así la eficacia

Características

- Los sensores son totalmente programables de forma remota
- Microprocesador integrado

Dynalite Sensors

Aplicaciones

- Depende del sistema de iluminación en el que se utilizan los controles

Versions

DUS804C-UP Multifunction Sensor

Sensor

DUS360CS(-DALI) Surface mount 360° ceiling sensor

Plano de dimensiones

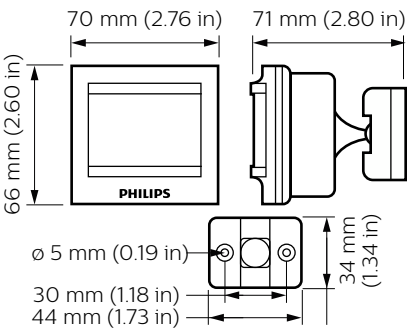

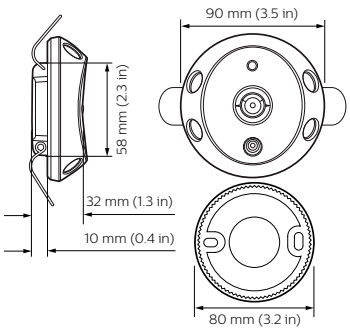

Dynalite Sensors

Plano de dimensiones

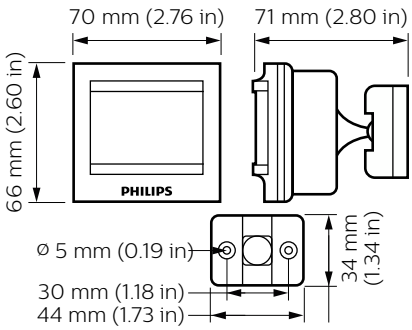

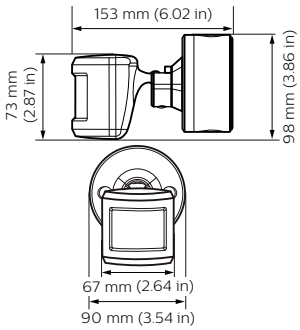

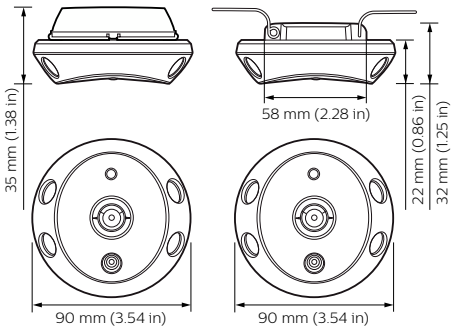

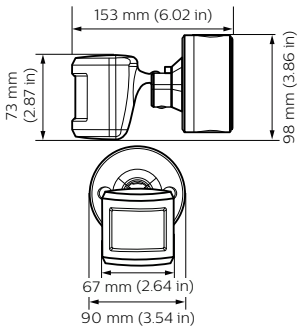

Detalles del producto

DUS360CS(-DALI) Surface mount 360° ceiling sensor

DUS90CS / DUS30CS wall mounted

© 2023 Signify Holding Todos los derechos reservados. Signify no otorga representación o garantía con respecto a la exactitud o integridad de la información incluida aquí y no será responsable de ninguna acción que dependa de la misma. La información presentada en este documento no está destinada a su uso con fines comerciales ni forma parte de ningún presupuesto ni contrato, a menos que Signify acuerde otros términos. Todas las marcas comerciales son propiedad de Signify Holding o de sus respectivos propietarios.