Soluções de controle de iluminação sofisticadas que oferecem economia de energia, porém simples de usar

Dynalite System Integration

Em qualquer projeto moderno, muitos sistemas podem ser encontrados desempenhando diferentes papéis e cada um deles usando diferentes protocolos para comunicação. A Philips Dynalite desenvolveu uma gama de dispositivos de gateway que podem ser usados para sincronizar as funções desses sistemas em uma única solução. Ao utilizar o gateway correto, diferentes sistemas podem ser integrados, permitindo que os usuários finais acessem um site totalmente automatizado a partir de uma interface.

Benefícios

- Reduz as intervenções
- Permite o acesso ao site totalmente automatizado a partir de uma interface

Características

- Uma variedade de gateways diferentes oferece diferentes oportunidades de integração e opções de gerenciamento de rede

Aplicação

- Projetado para o controle total do sistema de iluminação interna é compatível com aplicações comerciais, industriais e espaços públicos multi-uso.

Dynalite System Integration

Versions

DPMI940-DALI Dry Contact Interface

DDMIDC8 Low Level Input Integrator

DDNG232 CONN new PS

PDEG Ethernet Gateway

Dynalite PDEB Ethernet Bridge integration device

Desenho dimensional

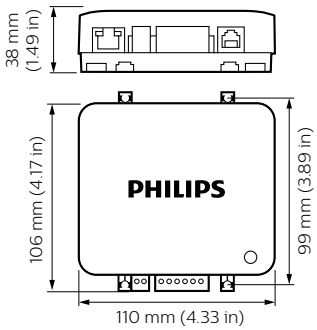

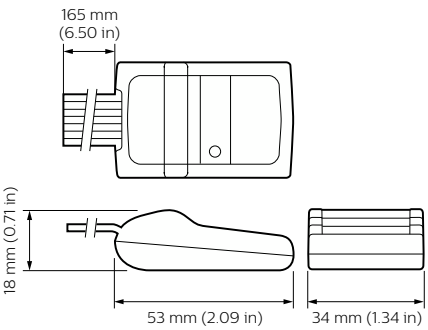

Dynalite System Integration

Desenho dimensional

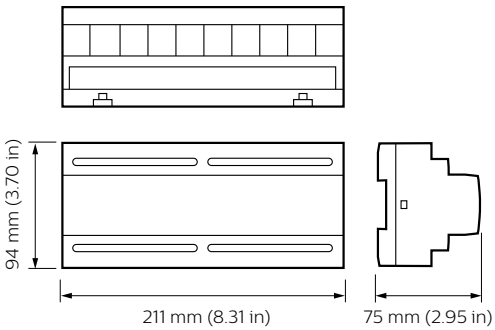

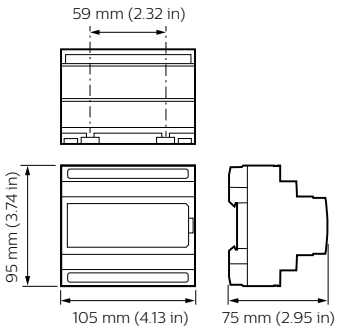

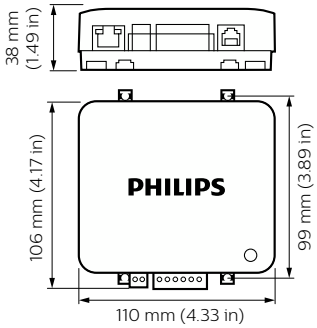

Detalhes do produto

Front of the PDEG Ethernet Gateway

DDMIDC8 Low Level Input Integrator front

DDNG23_new_Front

Front image of the PDEB Ethernet Bridge integration device

© 2023 Signify Holding Todos os direitos reservados. Signify não oferece qualquer representação ou garantia quanto à precisão ou à integridade das informações inclusas aqui e não se responsabiliza por qualquer ação em função disso. As informações apresentadas neste documento não se destinam a qualquer oferta comercial e não compõem parte de qualquer cotação ou contrato, a menos que seja acordado pela Signify. Todas as marcas comerciais são de propriedade da Signify Holding ou de seus respectivos proprietários.

www.lighting.philips.com
2023, Agosto 2 - Dados sujeitos a alteração