Soluções de controlo de iluminação energeticamente eficientes, sofisticadas mas simples

Controladores de reguladores de sinal Dynalite

A gama Dynalite de reguladores de sinal foi concebida para responder às necessidades futuras dos projetos. Estes têm capacidade para transmitir todos os protocolos de controladores standard da indústria (1-10 V, DSI, DALI e Broadcast DALI) e suportam duas gamas de oportunidades de instalação em configurações de calha DIN e caixa de parede, de modo a permitir oportunidades de instalação flexível. A gama de reguladores de sinal também suporta um vasto leque de controladores com uma variedade de números e tamanhos de circuitos para funcionar individualmente ou como parte de um sistema, adaptando-se a qualquer requisito do projeto.

Benefícios

- Suporte de diversos protocolos
- Opções disponíveis
- Funcionalidade de diagnóstico incorporada

Aplicação

- Retalho e hotelaria, escritório e indústria.
- Espaços públicos, estádios e centros de eventos multiusos
- Residências

Dados sujeitos a alteração

Controladores de reguladores de sinal Dynalite

Versions

DBC905 9 x 5A EcoLinx Signal Dimmer Controller

DDBC516FR 5 x 16A Signal Dimmer Controller

DDBC1200 Signal Dimmer Controller

DDBC120-DALI MultiMaster DALI Driver Controller

DMBC110

Desenho dimensional

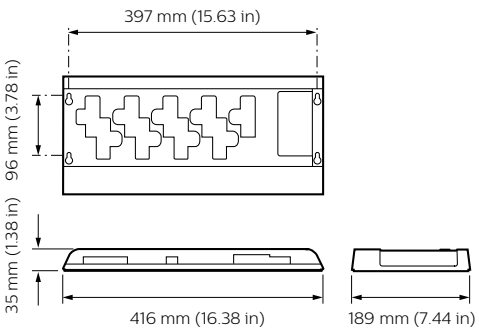

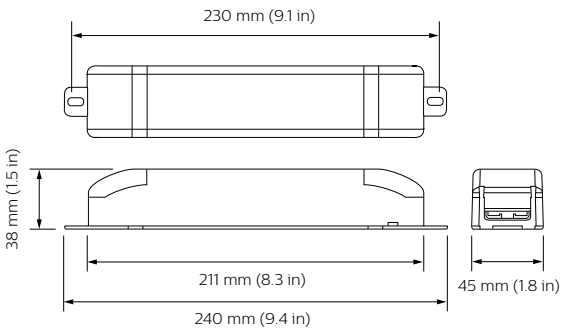

Controladores de reguladores de sinal Dynalite

Desenho dimensional

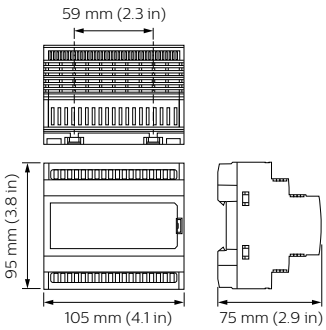

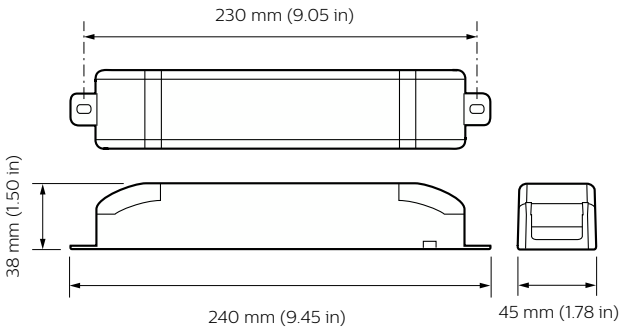

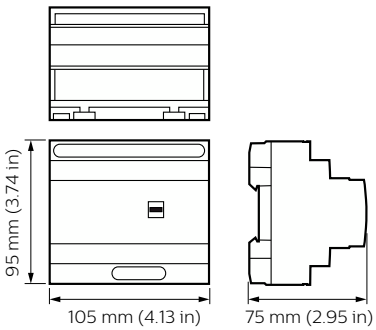

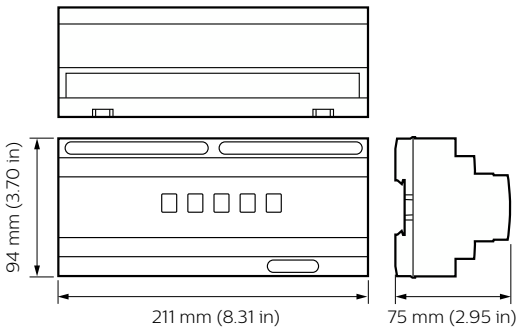

Detalhes do produto

Front of the DBC905 9 x 5A EcoLinx Signal Dimmer Controller

DDBC516FR 5 x 16A Signal Dimmer Controller front

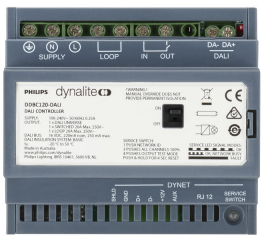

DDBC120-DALI MultiMaster DALI Driver Controller

Detail photo of the DMBC110

© 2023 Signify Holding Todos os direitos reservados. A Signify não fornece quaisquer representações ou garantia relativamente à exatidão ou integridade das informações aqui incluídas e não será responsável por qualquer ação com base nas mesmas. As informações apresentadas neste documento não se destinam a qualquer oferta comercial e não constituem parte de qualquer proposta ou contrato, salvo acordo em contrário com a Signify. Todas as marcas comerciais registadas são propriedade da Signify Holding ou dos respetivos proprietários.

www.lighting.philips.com
2023, Agosto 2 - Dados sujeitos a alteração