Ampoules LED à filament Classic pour éclairage décoratif

Lampes CorePro LEDbulb filament forme classique

Arborant un design légendaire, les ampoules Classic LED à filament conjuguent la forme bien connue des ampoules à incandescence et les avantages de la technologie LED durable. Elles procurent une jolie lumière décorative de couleur blanc chaud, tout en permettant d'économiser près de 90% en frais énergétiques par rapport aux ampoules traditionnelles.

Avantages

- Economies d'énergie d'environ 90%
- Très grande longévité, ce qui réduit la fréquence de remplacement
- Remplacement aisé des ampoules classiques traditionnelles

Fonctions

- Conception à la forme classique
- Conçu pour être vu : belle apparence, allumé comme éteint
- Tenue parfaite et finition de première qualité
- Indice de rendu des couleurs élevé, gage de couleurs vives
- Respectueux de l'environnement : ne contient ni mercure ni autres substances dangereuses

Application

- Parfait pour les installations décoratives
- Applications domestiques
- Horeca : restaurants et hôtels

Lampes CorePro LEDbulb filament forme classique

Versions

LEDbulb Classic E27 G120

Bulb G95 230V 5W-25W 250lm 2000K E27 D

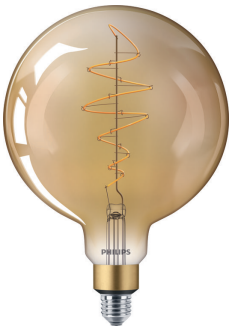

LEDbulb classic-giant 40W E27 G200 GOLD DIM

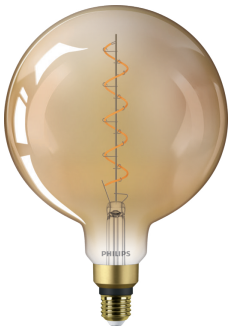

LEDclassic giant 28W E27 G200 GOLD ND

LEDclassic G120 E27 FR POS2

25W E27 G200

LED double layers 25W E27

LEDbulb classic-giant 40W E27 T65 GOLD DIM

Lampes CorePro LEDbulb filament forme classique

Versions

LEDbulb,Classic 30W E27 others Transparent Amber Mushroom 820 GOLD DIM

LEDclassic CM A60 E27 CL POS2

LEDbulb classic-giant 40W E27 A160 GOLD DIM

LEDclassic giant 28W E27 A160 GOLD ND

LEDbulb CLA G125 E27 Mirror Crown

25W E27 T65

25W E27 A160

LED Crystal giant 35W E27 smoky DIM

Lampes CorePro LEDbulb filament forme classique

Schéma dimensionnel

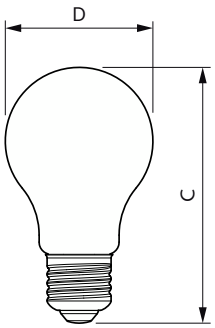

Product	D	C
LED classic CM 50W A60 E27 WW CL D SRT4	60 mm	106 mm

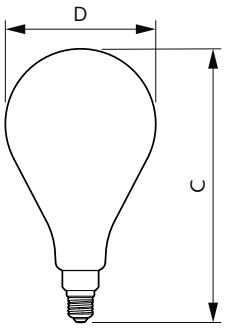

Product	D	C
LED classic-giant 28W E27 A160 GOLD ND	162 mm	293 mm
LED classic-giant 40W E27 A160 GOLD DIM	162 mm	293 mm
LED giant 20W E27 A160 1800K smoky D	162 mm	293 mm

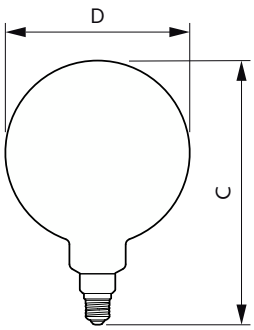

Product	D	C
LED classic-giant 28W E27 G200 GOLD ND	202 mm	286 mm
LED classic-giant 40W E27 G200 GOLD DIM	202 mm	286 mm
LED giant 20W E27 G200 1800K smoky D	202 mm	286 mm

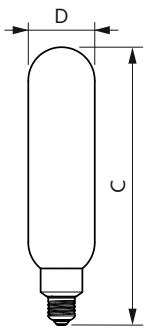

Product	D	C
LED classic-giant 40W E27 T65 GOLD DIM	66 mm	273 mm
LED giant 20W E27 T65 1800K smoky D	66 mm	273 mm

Lampes CorePro LEDbulb filament forme classique

Schéma dimensionnel

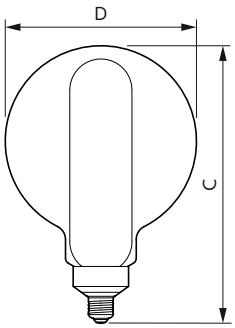

Product	D	C
LED double layers 20W E27 smoky DIM	202 mm	293 mm

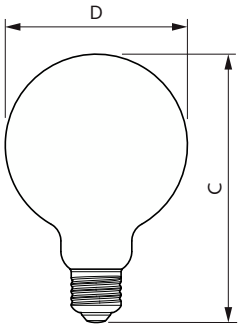

Product	D	C
LED classic 25W G93 E27 GOLD SP D SRT4	96 mm	143 mm

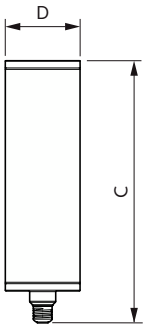

Product	D	C
LED giant crystal 26W E27 smoky DIM	103 mm	366 mm

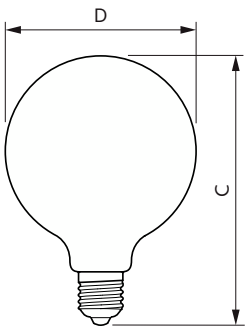

Product	D	C
LED classic 60W E27 CW G120 FR ND 1PF/6	125 mm	177 mm
LED classic 60W E27 WW G120 FR ND SRT4	125 mm	177 mm

Lampes CorePro LEDbulb filament forme classique

Schéma dimensionnel

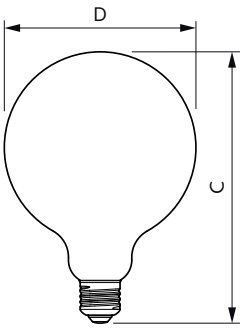

Product	D	C
LED classic 50W G120 E27 WW CM D RF	125 mm	180 mm
LED classic 75W G120 E27 WW FR ND SRT4	125 mm	177 mm

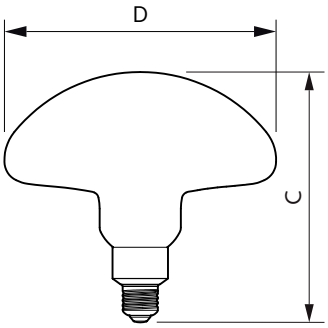

Product	D	C
LEDClassic 40W Mushroom E27 1800K GOLD D	202 mm	188 mm

Informations générales	
Culot	E27
Durée de vie nominale (heures)	15.000 h
Nombre de cycles d'allumage	20.000
Durée de vie nominale	15.000 h
Données techniques de l'éclairage	
Indice de rendu de couleur (IRC)	80
LLMF à la fin de la durée de vie nominale (nom.)	70 %
Fonctionnement et électricité	
Fréquence d'entrée	50 à 60 Hz
Fréquence linéaire	50 to 60 Hz
Heure de démarrage (nom.)	0,5 s

Données techniques de l'éclairage

Order Code	Full Product Name	Angle du faisceau (nom.)	Température de couleur corrélée (nom.)	Code couleur	Flux lumineux
8718699648176	LED classic 60W E27 WW G120 FR ND SRT4	-	2700 K	827	806 lm
8718699648114	LED classic 60W E27 CW G120 FR ND 1PF/6	-	4000 K	840	806 lm
8719514315471	LED classic 25W G93 E27 GOLD SP D SRT4	330 degré(s)	1800 K	818	250 lm
8719514313781	LED classic-giant 40W E27 G200 GOLD DIM	330 degré(s)	1800 K	818	470 lm
8719514313842	LED classic-giant 28W E27 G200 GOLD ND	330 degré(s)	1800 K	818	300 lm
8718699764753	LED classic 75W G120 E27 WW FR ND SRT4	-	2700 K	827	1.055 lm
8719514315396	LED giant 20W E27 G200 1800K smoky D	300 degré(s)	1800 K	818	200 lm
8719514313729	LED double layers 20W E27 smoky DIM	-	1800 K	818	200 lm
8719514313804	LED classic-giant 40W E27 T65 GOLD DIM	330 degré(s)	1800 K	818	470 lm
8719514313866	LEDClassic 40W Mushroom E27 1800K GOLD D	300 degré(s)	1800 K	818	470 lm
8718699782474	LED classic CM 50W A60 E27 WW CL D SRT4	270 degré(s)	2700 K	827	650 lm

Lampes CorePro LEDbulb filament forme classique

Order Code	Full Product Name	Angle du faisceau (nom.)	Température de couleur corrélée (nom.)	Code couleur	Flux lumineux
8719514313767	LED classic-giant 40W E27 A160 GOLD DIM	330 degré(s)	1800 K	818	470 lm
8719514313828	LED classic-giant 28W E27 A160 GOLD ND	330 degré(s)	1800 K	818	300 lm
8718699782498	LED classic 50W G120 E27 WW CM D RF	270 degré(s)	2700 K	827	650 lm
8719514315419	LED giant 20W E27 T65 1800K smoky D	300 degré(s)	1800 K	818	200 lm
8719514315372	LED giant 20W E27 A160 1800K smoky D	-	1800 K	818	200 lm
8719514313743	LED giant crystal 26W E27 smoky DIM	-	1800 K	818	270 lm

Fonctionnement et électricité

Order Code	Full Product Name	Consommation électrique	Puissance équivalente
8718699648176	LED classic 60W E27 WW G120 FR ND SRT4	7 W	60 W
8718699648114	LED classic 60W E27 CW G120 FR ND 1PF/6	7 W	60 W
8719514315471	LED classic 25W G93 E27 GOLD SP D SRT4	4 W	25 W
8719514313781	LED classic-giant 40W E27 G200 GOLD DIM	7 W	40 W
8719514313842	LED classic-giant 28W E27 G200 GOLD ND	4,5 W	28 W
8718699764753	LED classic 75W G120 E27 WW FR ND SRT4	8,5 W	75 W
8719514315396	LED giant 20W E27 G200 1800K smoky D	6,5 W	20 W
8719514313729	LED double layers 20W E27 smoky DIM	6,5 W	20 W
8719514313804	LED classic-giant 40W E27 T65 GOLD DIM	7 W	40 W

Order Code	Full Product Name	Consommation électrique	Puissance équivalente
8719514313866	LEDClassic 40W Mushroom E27 1800K GOLD D	5,5 W	40 W
8718699782474	LED classic CM 50W A60 E27 WW CL D SRT4	7,2 W	50 W
8719514313767	LED classic-giant 40W E27 A160 GOLD DIM	7 W	40 W
8719514313828	LED classic-giant 28W E27 A160 GOLD ND	4,5 W	28 W
8718699782498	LED classic 50W G120 E27 WW CM D RF	7,2 W	50 W
8719514315419	LED giant 20W E27 T65 1800K smoky D	6,5 W	20 W
8719514315372	LED giant 20W E27 A160 1800K smoky D	6,5 W	20 W
8719514313743	LED giant crystal 26W E27 smoky DIM	7 W	26 W

Température

Order Code	Full Product Name	Gamme de températures ambiantes	Température maximale du produit (nom.)
8718699648176	LED classic 60W E27 WW G120 FR ND SRT4	-	45 °C
8718699648114	LED classic 60W E27 CW G120 FR ND 1PF/6	-	45 °C
8719514315471	LED classic 25W G93 E27 GOLD SP D SRT4	-20 à +45 °C	35 °C
8719514313781	LED classic-giant 40W E27 G200 GOLD DIM	-20 à +45 °C	45 °C

Order Code	Full Product Name	Gamme de températures ambiantes	Température maximale du produit (nom.)
8719514313842	LED classic-giant 28W E27 G200 GOLD ND	-20 à +45 °C	45 °C
8718699764753	LED classic 75W G120 E27 WW FR ND SRT4	-	50 °C
8719514315396	LED giant 20W E27 G200 1800K smoky D	-20 à +45 °C	45 °C
8719514313729	LED double layers 20W E27 smoky DIM	-20 à +45 °C	30 °C

Lampes CorePro LEDbulb filament forme classique

Order Code	Full Product Name	Gamme de températures ambiantes	Température maximale du produit (nom.)
8719514313804	LED classic-giant 40W E27 T65 GOLD DIM	-20 à +45 °C	45 °C
8719514313866	LEDClassic 40W Mushroom E27 1800K GOLD D	-20 à +45 °C	35 °C
8718699782474	LED classic CM 50W A60 E27 WW CL D SRT4	-	55 °C
8719514313767	LED classic-giant 40W E27 A160 GOLD DIM	-20 à +45 °C	45 °C
8719514313828	LED classic-giant 28W E27 A160 GOLD ND	-20 à +45 °C	45 °C

Order Code	Full Product Name	Gamme de températures ambiantes	Température maximale du produit (nom.)
8718699782498	LED classic 50W G120 E27 WW CM D RF	-	55 °C
8719514315419	LED giant 20W E27 T65 1800K smoky D	-20 à +45 °C	45 °C
8719514315372	LED giant 20W E27 A160 1800K smoky D	-20 à +45 °C	45 °C
8719514313743	LED giant crystal 26W E27 smoky DIM	-20 à +45 °C	35 °C

Commandes et gradation

Order Code	Full Product Name	Variation de l'intensité lumineuse
8718699648176	LED classic 60W E27 WW G120 FR ND SRT4	Non
8718699648114	LED classic 60W E27 CW G120 FR ND 1PF/6	Non
8719514315471	LED classic 25W G93 E27 GOLD SP D SRT4	Uniquement avec certains variateurs
8719514313781	LED classic-giant 40W E27 G200 GOLD DIM	Uniquement avec certains variateurs
8719514313842	LED classic-giant 28W E27 G200 GOLD ND	Non
8718699764753	LED classic 75W G120 E27 WW FR ND SRT4	Non
8719514315396	LED giant 20W E27 G200 1800K smoky D	Uniquement avec certains variateurs
8719514313729	LED double layers 20W E27 smoky DIM	Uniquement avec certains variateurs
8719514313804	LED classic-giant 40W E27 T65 GOLD DIM	Uniquement avec certains variateurs
8719514313866	LEDClassic 40W Mushroom E27 1800K GOLD D	Uniquement avec certains variateurs

Order Code	Full Product Name	Variation de l'intensité lumineuse
8718699782474	LED classic CM 50W A60 E27 WW CL D SRT4	Uniquement avec certains variateurs
8719514313767	LED classic-giant 40W E27 A160 GOLD DIM	Uniquement avec certains variateurs
8719514313828	LED classic-giant 28W E27 A160 GOLD ND	Non
8718699782498	LED classic 50W G120 E27 WW CM D RF	Uniquement avec certains variateurs
8719514315419	LED giant 20W E27 T65 1800K smoky D	Uniquement avec certains variateurs
8719514315372	LED giant 20W E27 A160 1800K smoky D	Uniquement avec certains variateurs
8719514313743	LED giant crystal 26W E27 smoky DIM	Uniquement avec certains variateurs

Mécanique et boîtier

Order Code	Full Product Name	Finition ampoule	Forme de la lampe
8718699648176	LED classic 60W E27 WW G120 FR ND SRT4	Dépoli	G120
8718699648114	LED classic 60W E27 CW G120 FR ND 1PF/6	Dépoli	G120
8719514315471	LED classic 25W G93 E27 GOLD SP D SRT4	Ambre	G93
8719514313781	LED classic-giant 40W E27 G200 GOLD DIM	Ambre	G200
8719514313842	LED classic-giant 28W E27 G200 GOLD ND	Ambre	G200
8718699764753	LED classic 75W G120 E27 WW FR ND SRT4	Dépoli	G120
8719514315396	LED giant 20W E27 G200 1800K smoky D	fumé	G200
8719514313729	LED double layers 20W E27 smoky DIM	fumé	Double couche

Order Code	Full Product Name	Finition ampoule	Forme de la lampe
8719514313804	LED classic-giant 40W E27 T65 GOLD DIM	Ambre	T65
8719514313866	LEDClassic 40W Mushroom E27 1800K GOLD D	Ambre	Autre
8718699782474	LED classic CM 50W A60 E27 WW CL D SRT4	Miroir Crown	A60
8719514313767	LED classic-giant 40W E27 A160 GOLD DIM	Ambre	A160
8719514313828	LED classic-giant 28W E27 A160 GOLD ND	Ambre	A160
8718699782498	LED classic 50W G120 E27 WW CM D RF	Miroir Crown	G125
8719514315419	LED giant 20W E27 T65 1800K smoky D	fumé	T65
8719514315372	LED giant 20W E27 A160 1800K smoky D	fumé	A160
8719514313743	LED giant crystal 26W E27 smoky DIM	fumé	Cristal

Lampes CorePro LEDbulb filament forme classique

Approbation et application

Order Code	Full Product Name	Consommation d'énergie kWh/1 000 h
8718699648176	LED classic 60W E27 WW G120 FR ND SRT4	7 kWh
8718699648114	LED classic 60W E27 CW G120 FR ND 1PF/6	7 kWh
8719514315471	LED classic 25W G93 E27 GOLD SP D SRT4	4 kWh
8719514313781	LED classic-giant 40W E27 G200 GOLD DIM	7 kWh
8719514313842	LED classic-giant 28W E27 G200 GOLD ND	5 kWh
8718699764753	LED classic 75W G120 E27 WW FR ND SRT4	9 kWh
8719514315396	LED giant 20W E27 G200 1800K smoky D	7 kWh
8719514313729	LED double layers 20W E27 smoky DIM	7 kWh
8719514313804	LED classic-giant 40W E27 T65 GOLD DIM	7 kWh
8719514313866	LEDClassic 40W Mushroom E27 1800K GOLD D	6 kWh
8718699782474	LED classic CM 50W A60 E27 WW CL D SRT4	8 kWh
8719514313767	LED classic-giant 40W E27 A160 GOLD DIM	7 kWh
8719514313828	LED classic-giant 28W E27 A160 GOLD ND	5 kWh
8718699782498	LED classic 50W G120 E27 WW CM D RF	8 kWh
8719514315419	LED giant 20W E27 T65 1800K smoky D	7 kWh
8719514315372	LED giant 20W E27 A160 1800K smoky D	7 kWh
8719514313743	LED giant crystal 26W E27 smoky DIM	7 kWh

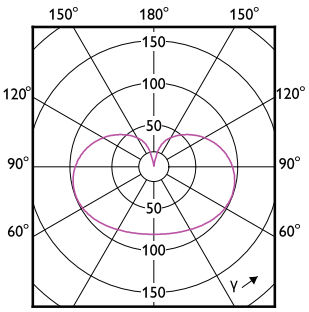

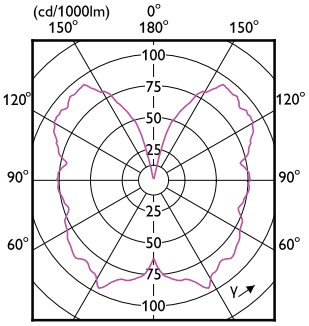

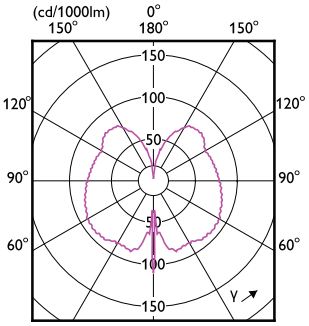

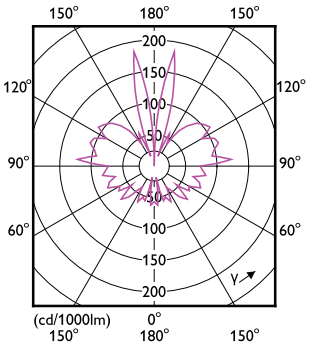

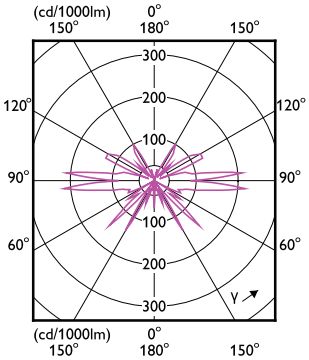

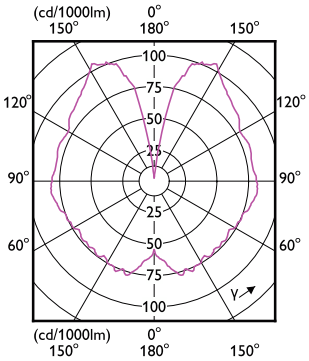

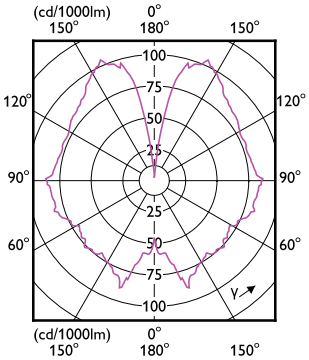

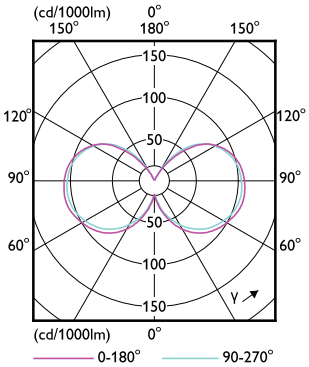

Lampes CorePro LEDbulb filament forme classique

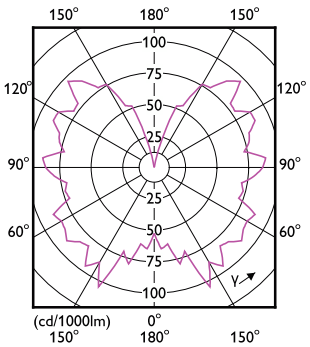

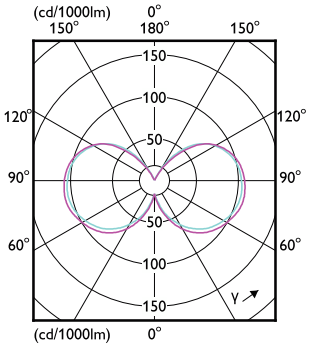

0-180° 90-270°

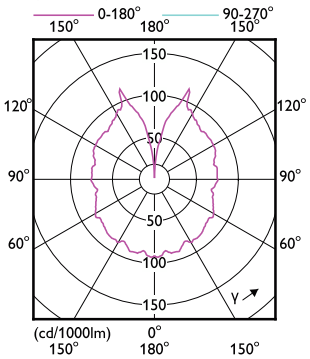

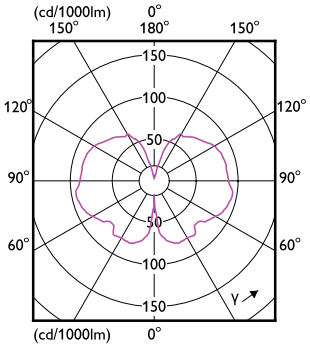

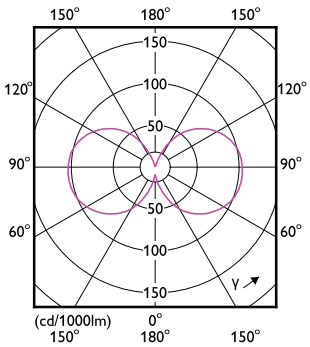

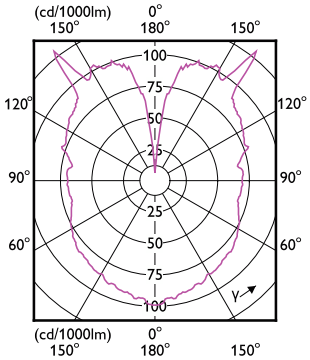

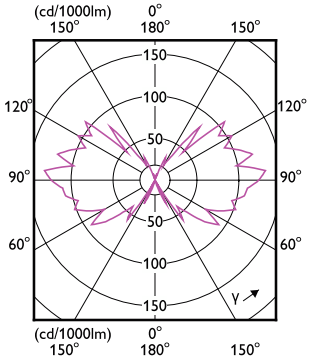

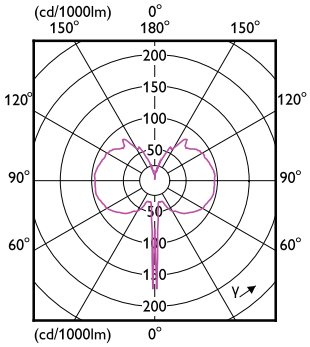

© 2023 Signify Holding Tous droits réservés. Signify ne fait aucune déclaration ni ne donne aucune garantie concernant la précision ou l'exhaustivité des informations ci-incluses et ne pourra être tenue responsable d'une quelconque action prise en conséquence. Les informations présentées dans ce document ne constituent pas une offre commerciale et ne font partie d'aucun devis ni d'aucun contrat, sauf convention contraire avec Signify. Toutes les marques commerciales sont la propriété de Signify Holding ou de leurs propriétaires respectifs.