Philips Copenhagen City LED Gen2: confort, design ed efficienza. Adatto alle sfide future delle tua città

Copenhagen City LED gen2 small

Copenhagen LED gen2 Small è stato progettato in collaborazione con Copenhagen's Office of City Architecture (1960) allo scopo di migliorare l'aspetto estetico della città mediante l'illuminazione. L'apparecchio, contraddistinto da un design senza tempo e dalle dimensioni ridotte, si fonda in modo armonioso negli ambienti circostanti. Per consentire una molteplicità di opzioni di montaggio e offrire la massima libertà durante l'installazione, è disponibile una varietà di sospensioni. L'apparecchio per illuminazione è fornito con una o due prese Philips SR (System Ready), le quali rendono l'apparecchio pronto per le sfide future. In altri termini, Copenhagen City LED gen2 è pronto per essere abbinato al software di gestione e controllo Interact City di Signify. Inoltre, grazie all'applicazione Philips Service Tag, ogni singolo apparecchio per illuminazione è identificabile in modo univoco. Grazie a una semplice scansione di un codice QR, posizionato all'interno dello sportello del palo o direttamente sull'apparecchio per illuminazione, puoi ottenere un accesso immediato alla sua configurazione, rendendo le operazioni di manutenzione e programmazione più rapide e semplici e consentendo la creazione della tua libreria digitale di risorse per l'illuminazione e parti di ricambio.

Dati soggetti a modifiche

Copenhagen City LED gen2 small

Vantaggi

- Design e estetica unici con perfetta integrazione delle soluzioni LED e finiture eccellenti
- Illuminazione molto confortevole con piastra LED rialzata, forma rotonda e diffusore satinato opzionale
- Possibilità di branding della città tramite opzione con copertura retroilluminata, statica o dinamiche con diversi colori
- Predisposto per applicazioni future, con connettori Zhaga-D4i SR per il collegamento di controlli Interact e sensori
- Facile identificazione dell'apparecchio grazie al sistema Signify Service tag, che fornisce anche informazioni per installazione e manutenzione più semplici.
- Un concetto di design uniforme per apparecchi per illuminazione e staffe

Caratteristiche

- 4 dimensioni per adattarsi a tutte le altezze di montaggio (mini, small, large e mega) e possibilità: ingresso laterale, testa palo, catenaria o sospensione.
- Ampia scelta di temperature di colore e resa cromatica per diversi ambienti: 2.200 K, 2.700 K, 3.000 K e 4.000 K
- Efficienza fino a oltre 165 lm/W
- Protezione per ambienti con atmosfera salina
- Garanzia standard di 5 anni (possibilità di estensione fino a 10 anni)

Applicazione

- Strade urbane principali (versioni mega e large)
- Centro città e viali urbani (versione large)
- Zone residenziali, parcheggi, aree pedonali e parchi (versione small)

Versions

Small Copenhagen City LED gen2 with side entry adaptor diam 48 mm with top (hidden) and bottom socket

Copenhagen City LED gen2 small

Disegno tecnico

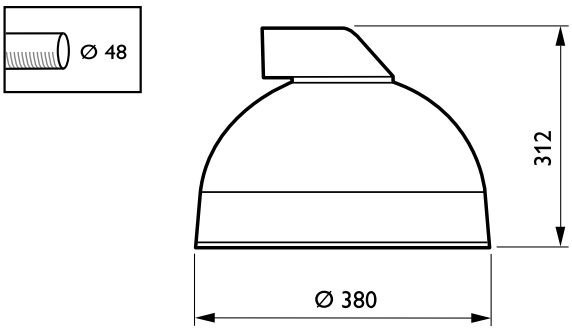

Dati del prodotto

Small Copenhagen LED gen2 and Copenhagen City LED gen2 Top System Ready socket location

Small Copenhagen City LED gen2 glass serigraphy

Small Copenhagen LED gen2 and Copenhagen City LED gen2 CityTouch node location

Small Copenhagen City LED gen2 canopy and glass flush transition

Small Copenhagen City LED gen2 glass serigraphy

Copenhagen City LED gen2 small

Informazioni generali	
Marchio CE	Sì
Driver incluso	Sì
Marchio di infiammabilità	-
Sorgente luminosa sostituibile	Sì
Numero di riduttori	1 unità
Codice famiglia prodotto	BRS761

Dati tecnici di illuminazione	
Apparecchio d'illuminazione a luce diffusa	-
Colore sorgente luminosa	830 bianco caldo
Temperatura del colore correlata	3000 K
Tipo copertura ottica	Vetro piano
Indice di resa cromatica (CRI)	≥80
Angolo di inclinazione standard ingresso laterale	0°
Angolo standard di inclinazione testa palo	0°
Rapporto di emissione luminosa verso l'alto	0

Controlli e dimmerazione	
Dimmerabile	Sì

Meccanica e corpo	
Colore alloggiamento	Bianco

Approvazione e applicazione	
Codice di protezione dagli impatti meccanici	IK08
e una gestione termica	IP66
Protezione da sovratensioni (comune/differenziale)	Livello di protezione contro le sovratensioni dell'apparecchio fino alla modalità differenziale a 6 kV e alla modalità comune a 6 kV

Performance nel tempo (conforme a IEC)	
Frequenza di guasto driver a 5000 h	0,01 %

Condizioni di applicazione	
Livello massimo di attenuazione	50%

Informazioni generali

Order Code	Full Product Name	Codice famiglia lampada
58435100	BRS761 LED30/830II GL-MDW CLOLS850 C10K	LED30
58436800	BRS761 LED50/830 II GL-MDW CLOLS850 C10K	LED50
58433700	BRS761 LED30/830 II GL-DK SRTB C10K	LED30

Dati tecnici di illuminazione

Order Code	Full Product Name	Flusso luminoso	Tipo di ottica aree esterne
58435100	BRS761 LED30/830II GL-MDW CLOLS850 C10K	2.436 lm	Distribuzione metronomis a livello di distribuzione

Order Code	Full Product Name	Flusso luminoso	Tipo di ottica aree esterne
58436800	BRS761 LED50/830 II GL-MDW CLOLS850 C10K	4.116 lm	Distribuzione metronomis a livello di distribuzione

Copenhagen City LED gen2 small

Order Code	Full Product Name	Flusso luminoso	Tipo di ottica aree esterne
58433700	BRS761 LED30/830 II GL-DK SRTB C10K	2.670 lm	Distribuzione strada bagnata (DK)

Funzionamento e parte elettrica

Order Code	Full Product Name	Consumo energetico
58435100	BRS761 LED30/830II GL-MDW CLOLS850 C10K	23,5 W
58436800	BRS761 LED50/830 II GL-MDW CLOLS850 C10K	36,5 W

Order Code	Full Product Name	Consumo energetico
58433700	BRS761 LED30/830 II GL-DK SRTB C10K	24 W

Polar Wide Diagrams

Polar Normal (separate) - BRS761I - 919008633846

Polar Normal (separate) - BRS761I - 919008633849

Polar Normal (separate) - BRS761I - 919008633848

© 2023 Signify Holding Tutti i diritti riservati. Signify non fornisce alcuna rappresentazione o garanzia relativamente all'accuratezza o alla completezza delle informazioni incluse e non può essere ritenuta responsabile di eventuali azioni basate su di esse. Le informazioni riportate nel presente documento non hanno alcuno scopo commerciale e non fanno parte di alcun preventivo o contratto, salvo diversamente concordato con Signify. Tutti gli altri marchi sono di proprietà di Signify Holding o dei rispettivi proprietari.