A forma fácil de levar os LEDs à sua iluminação rodoviária - UniStreet gen2

UniStreet gen2

Concebido para projetos de instalação de LED de grande escala, o UniStreet gen2 é a luminária 1:1 ideal para substituição direta para municípios. Graças à sua elevada eficiência e ao baixo custo inicial, a luminária UniStreet gen2 permite um rápido retorno do investimento e poupanças significativas em termos de consumo de energia num curto prazo de tempo. A etiqueta Philips Service permite a instalação e manutenção fáceis, a tomada Philips SR (System Ready) deixa-a pronta para o futuro e pode emparelhar esta luminária com aplicações de controlo de iluminação e software, como o Interact City. Disponível com várias óticas e pacotes lumínicos diferentes, que podem mesmo ser ajustados para os requisitos exatos do projeto, o UniStreet gen2 é uma verdadeira solução de substituição ponto a ponto para fontes de luz convencionais. A luminária compacta, com materiais de elevada qualidade, também é fácil de desmontar e reciclar no final da respetiva vida útil.

Benefícios

- Substituição direta para luminárias convencionais
- Disponibiliza eficiência e poupança de energia elevadas
- Fabricada em materiais de elevada qualidade para uma maior vida útil e manutenção reduzida

UniStreet gen2

Características

- Gama de aplicações abrangente graças à vasta gama de óticas, ao fluxo ajustável e ao terminal de encaixe inclinável
- Identificação fácil da luminária devido à Philips Service tag
- Preparada para o futuro graças à tomada SR (System Ready)
- A luminária também se encontra equipada com receitas de luz dedicadas que ajudam com: 1) manutenção de ecossistemas ideais para morcegos ou 2) preservação de um céu noturno escuro e redução da poluição luminosa
- Maior resistência aos impactos com cobertura de vidro IK09 opcional

Aplicação

- Estradas e ruas
- Ruas residenciais

Versions

LumiStreet/UniStreet gen2 Large

Desenho dimensional

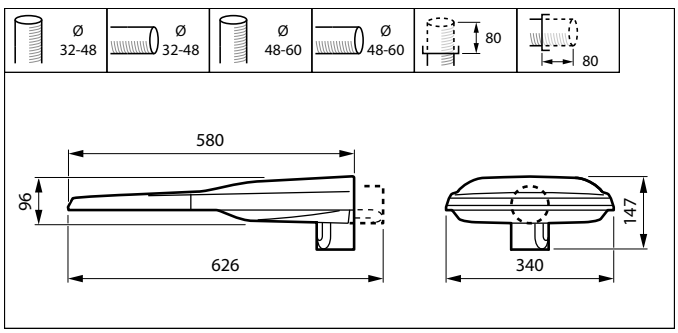

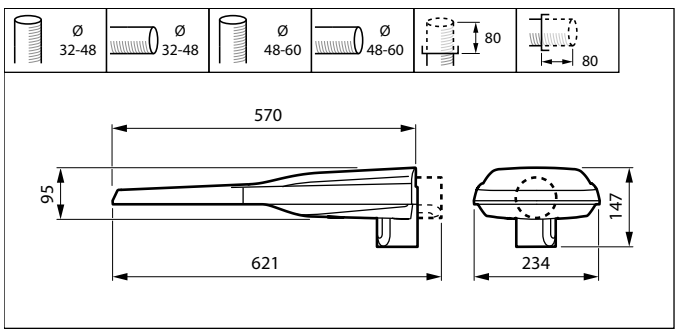

UniStreet gen2

Desenho dimensional

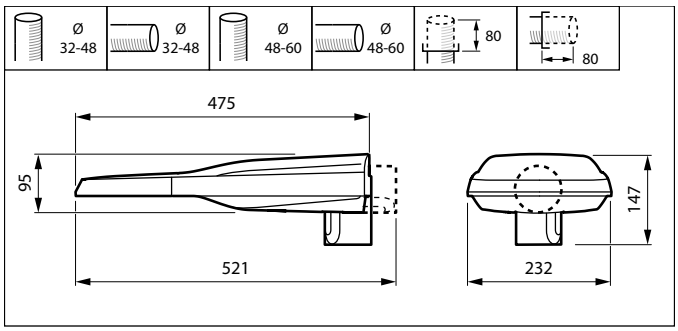

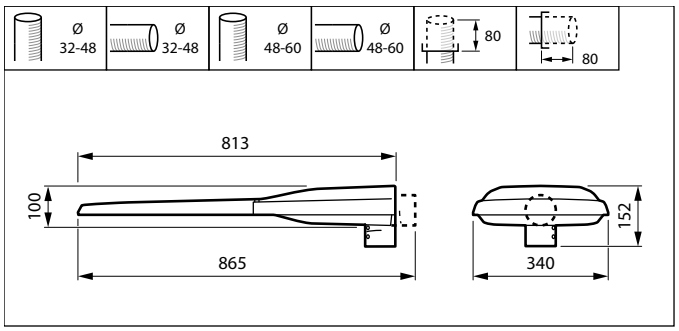

Detalhes do produto

UniStreet_LumiStreet_gen2

UniStreet_LumiStreet_gen2

UniStreet_LumiStreet_gen2

UniStreet_LumiStreet_gen2

UniStreet_LumiStreet_gen2

UniStreet_LumiStreet_gen2

UniStreet gen2

Detalhes do produto

UniStreet_LumiStreet_gen2

UniStreet_LumiStreet_gen2

Bottom view for spigot regulation and screw

UniStreet_LumiStreet_gen2

UniStreet_LumiStreet_gen2

UniStreet_LumiStreet_gen2

UniStreet_LumiStreet_gen2

Informações gerais	
Marca CE	Sim
Driver incluído	Sim
Marca de inflamabilidade	Para montagem em superfícies normalmente inflamáveis
Fonte de luz substituível	Sim
Caraterísticas técnicas da luz	
Difusão do feixe de luz da luminária	160° - 42° x 54°
Tipo de difusor ótico	Vidro plano
Tipo de ótica exterior	Distribution Medium (DM)
Ângulo de inclinação standard na entrada lateral	0°
Ângulo de inclinação standard no topo da coluna	0°
Rácio de fluxo luminoso ascendente	0
Controlos e regulação	
Regulável	Sim
Características mecânicas e compartimento	
Cor do compartimento	Cinzento
Aprovação e aplicação	
Código de proteção mecânica contra impactos	IK08
Código de proteção de entrada	IP66

Informações gerais

Order Code	Full Product Name	Código da família das lâmpadas	Número de unidades de equipamento	Código da família de produtos
07959500	BGP282 LED90-4S/740 I DM11 D948/60S	LED90	1 unidade	BGP282
15042300	BGP282 LED69-4S/830 I DM11 DDF27 D18 SRG	LED69	1 unidade	BGP282
07961800	BGP283 LED160-4S/740 I DM11 D9 48/60S	LED160	1 unidade	BGP283
15043000	BGP283 LED190-4S/830 I DM11 DDF27 D18 SR	LED190	1 unidade	BGP283
07938000	BGP284 LED340-4S/740 II DM11 D9 48/60S P	LED340	2 unidades	BGP284
15044700	BGP284 LED320-4S/830 I DM11 DDF27 D18 SR	LED320	2 unidades	BGP284
07956400	BGP281 LED60-4S/740 I DM11 D948/60S	LED60	1 unidade	BGP281
15041600	BGP281 LED50-4S/830 I DM11 DDF27 D18 SRG	LED50	1 unidade	BGP281

Caraterísticas técnicas da luz

Order Code	Full Product Name	Cor da fonte de luz	Temperatura de cor correlacionada	Color rendering index (CRI)	Fluxo Luminoso
07959500	BGP282 LED90-4S/740 I DM11 D948/60S	740 branco neutro	4000 K	70	7.920 lm
15042300	BGP282 LED69-4S/830 I DM11 DDF27 D18 SRG	830 branco quente	3000 K	80	6.160 lm
07961800	BGP283 LED160-4S/740 I DM11 D9 48/60S	740 branco neutro	4000 K	70	14.080 lm
15043000	BGP283 LED190-4S/830 I DM11 DDF27 D18 SR	830 branco quente	3000 K	80	16.340 lm

Order Code	Full Product Name	Cor da fonte de luz	Temperatura de cor correlacionada	Color rendering index (CRI)	Fluxo Luminoso
07938000	BGP284 LED340-4S/740 II DM11 D9 48/60S P	740 branco neutro	4000 K	70	29.240 lm
15044700	BGP284 LED320-4S/830 I DM11 DDF27 D18 SR	830 branco quente	3000 K	80	26.880 lm
07956400	BGP281 LED60-4S/740 I DM11 D948/60S	740 branco neutro	4000 K	70	5.280 lm
15041600	BGP281 LED50-4S/830 I DM11 DDF27 D18 SRG	830 branco quente	3000 K	80	4.400 lm

Funcionamento e caraterísticas elétricas

Order Code	Full Product Name	Consumo de Energia
07959500	BGP282 LED90-4S/740 I DM11 D948/60S	56 W
15042300	BGP282 LED69-4S/830 I DM11 DDF27 D18 SRG	54 W
07961800	BGP283 LED160-4S/740 I DM11 D9 48/60S	95 W
15043000	BGP283 LED190-4S/830 I DM11 DDF27 D18 SR	144 W

Order Code	Full Product Name	Consumo de Energia
07938000	BGP284 LED340-4S/740 II DM11 D9 48/60S P	194 W
15044700	BGP284 LED320-4S/830 I DM11 DDF27 D18 SR	235 W
07956400	BGP281 LED60-4S/740 I DM11 D948/60S	38 W
15041600	BGP281 LED50-4S/830 I DM11 DDF27 D18 SRG	40,5 W

Aprovação e aplicação

Order Code	Full Product Name	Proteção contra sobretensão (Comum/diferencial)
07959500	BGP282 LED90-4S/740 I DM11 D948/60S	Nível de proteção contra sobretensão da luminária até 6 kV no modo diferencial e 8 kV no modo comum
15042300	BGP282 LED69-4S/830 I DM11 DDF27 D18 SRG	Nível de proteção contra sobretensão até 10 kV
07961800	BGP283 LED160-4S/740 I DM11 D9 48/60S	Nível de proteção contra sobretensão da luminária até 6 kV no modo diferencial e 8 kV no modo comum
15043000	BGP283 LED190-4S/830 I DM11 DDF27 D18 SR	Nível de proteção contra sobretensão até 10 kV

Order Code	Full Product Name	Proteção contra sobretensão (Comum/diferencial)
07938000	BGP284 LED340-4S/740 II DM11 D9 48/60S P	Nível de proteção contra sobretensão da luminária até 6 kV no modo diferencial e 8 kV no modo comum
15044700	BGP284 LED320-4S/830 I DM11 DDF27 D18 SR	Nível de proteção contra sobretensão até 10 kV
07956400	BGP281 LED60-4S/740 I DM11 D948/60S	Nível de proteção contra sobretensão da luminária até 6 kV no modo diferencial e 8 kV no modo comum
15041600	BGP281 LED50-4S/830 I DM11 DDF27 D18 SRG	Nível de proteção contra sobretensão até 10 kV

Condições de aplicação

Order Code	Full Product Name	Nível de regulação máximo
07959500	BGP282 LED90-4S/740 I DM11 D948/60S	0% (digital)
15042300	BGP282 LED69-4S/830 I DM11 DDF27 D18 SRG	Programável
07961800	BGP283 LED160-4S/740 I DM11 D9 48/60S	0% (digital)
15043000	BGP283 LED190-4S/830 I DM11 DDF27 D18 SR	Programável

Order Code	Full Product Name	Nível de regulação máximo
07938000	BGP284 LED340-4S/740 II DM11 D9 48/60S P	0% (digital)
15044700	BGP284 LED320-4S/830 I DM11 DDF27 D18 SR	Programável
07956400	BGP281 LED60-4S/740 I DM11 D948/60S	0% (digital)
15041600	BGP281 LED50-4S/830 I DM11 DDF27 D18 SRG	Programável

Polar Wide Diagrams

Polar Normal (separate) - BGP284I - 910925866672

Polar Normal (separate) - BGP281I - 910925866736

Polar Normal (separate) - BGP283I - 910925866695

Polar Wide Diagrams

Polar Normal (separate) - BGP282I - 910925866693

Polar Normal (separate) - BGP281I - 910925867829

Polar Normal (separate) - BGP282I - 910925867830

Polar Normal (separate) - BGP283I - 910925867831

Polar Normal (separate) - BGP284I - 910925867832

© 2023 Signify Holding Todos os direitos reservados. A Signify não fornece quaisquer representações ou garantia relativamente à exatidão ou integridade das informações aqui incluídas e não será responsável por qualquer ação com base nas mesmas. As informações apresentadas neste documento não se destinam a qualquer oferta comercial e não constituem parte de qualquer proposta ou contrato, salvo acordo em contrário com a Signify. Todas as marcas comerciais registadas são propriedade da Signify Holding ou dos respetivos proprietários.