Para todos los proyectos en los que la luz es la protagonista, una sustitución de recambio individual

Coreline tempo X-Large

CoreLine tempo X-large cumple el compromiso de CoreLine de proyectores innovadores, fáciles de usar y de alta calidad. La línea CoreLine tempo X-large ofrece paquetes lumínicos para muchas áreas de aplicación diferentes, así como distintas ópticas simétricas y asimétricas de alto rendimiento. Sustitución directa para lámparas de 250 W, 400 W HID y SON-T, gracias a la limitada gama de opciones, encontrar el mejor sustituto lux por lux es fácil. La instalación se facilita también gracias al soporte de montaje universal en forma de "U" y al conector rápido externo de 3 polos. Los proyectores LED para exteriores constituyen una solución ideal para zonas industriales/comerciales, aparcamientos, etc.

Beneficios

- Los mismos niveles de luz que tu solución convencional existente al tiempo que ahorras energía
- Proyectores de exterior de la línea tempo de alta calidad
- Fácil de usar
- La opción de gestión de los activos o control de la iluminación inalámbrica

Coreline tempo X-Large

Características

- Todas las distribuciones de luz estándar de nuestra plataforma Ledgine O, paquetes lumínicos de 30 000 lm hasta 44 000 lm
- Opciones de tratamiento resistente al mar y protección de piscinas disponibles
- Larga vida útil de 100 000 horas, protección contra sobretensiones integrada y dispositivo de protección contra sobretensiones adicional opcional, alta resistencia a impactos IK08, IP66
- Instalación Plug and Play con cable de 1 m y conector IP66, brazo horizontal para montaje en la parte superior de postes
- Listo para conectarse a Interact City e Interact Sports recreativo gracias a un conector SR

Aplicaciones

- Gimnasios y piscinas polivalentes de interior
- Campos deportivos recreativos al aire libre, p. ej. pistas de baloncesto, etc.
- Puertos, aeropuertos, aparcamientos

Plano de dimensiones

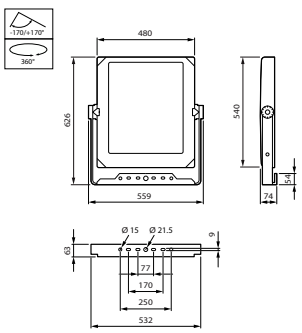

Detalles del producto

Side view

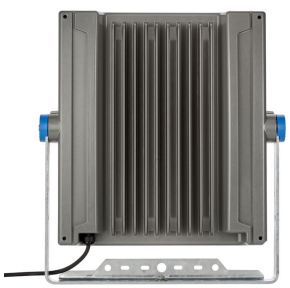

Rear view

Coreline tempo X-Large

Detalles del producto

Suspended mounting

InterAct ready version

Información general	
Marca CE	Sí
Driver incluido	Sí
Marca de inflamabilidad	Para su montaje en superficies fácilmente inflamables
Fuente de luz sustituible	Sí
Número de unidades de equipo	2 unidades
Código de gama de producto	BVP140
Datos técnicos de la luz	
Color de la fuente de luz	740 blanco neutro
Temperatura de color correlacionada (Nom)	4000 K
Tipo de cubierta óptica	Cristal plano
Índice de reproducción cromática (IRC)	>70
Entrada lateral en ángulo de inclinación estándar	0°
Post-top en ángulo de inclinación estándar	0°
Ratio de potencia lumínica ascendente	0
Mecánicos y de carcasa	
Color de la carcasa	Aluminio
Aprobación y aplicación	
Índice de protección frente a choque mecánico	IK08
Código de protección de entrada	IP66
Surge Protection (Common/ Differential)	Nivel de protección contra sobretensiones de la luminaria hasta 6 kV en modo diferencial y 8 kV en modo común

Información general

Order Code	Full Product Name	Código de familias de lámparas
87278600	BVP140 LED480-4S 40K3/740 PSU OFA52	LED480
87279300	BVP140 LED420-4S 35K3/740 PSU OFA52	LED420
87280900	BVP140 LED360-4S 30K6/740 PSU OFA52	LED360
87282300	BVP140 LED480-4S 41K3/740 PSU S	LED480
87283000	BVP140 LED420-4S 36K1/740 PSU S	LED420
87284700	BVP140 LED360-4S 31K3/740 PSU S	LED360
87286100	BVP140 LED480-4S 40K3/740 PSD OFA52 D9	LED480
87287800	BVP140 LED420-4S 35K3/740 PSD OFA52 D9	LED420
87288500	BVP140 LED360-4S 30K6/740 PSD OFA52 D9	LED360
87290800	BVP140 LED480-4S 41K3/740 PSD S D9	LED480
87291500	BVP140 LED420-4S 36K1/740 PSD S D9	LED420
87292200	BVP140 LED360-4S 31K3/740 PSD S D9	LED360

Datos técnicos de la luz

Coreline tempo X-Large

Order Code	Full Product Name	Apertura del haz de luz de la luminaria	Flujo luminoso	Tipo de óptica exterior
87278600	BVP140 LED480-4S 40K3/740 PSU OFA52	103° - 8° x 57°	40.500 lm	Asimétrica
87279300	BVP140 LED420-4S 35K3/740 PSU OFA52	103° - 8° x 57°	35.500 lm	Asimétrica
87280900	BVP140 LED360-4S 30K6/740 PSU OFA52	103° - 8° x 57°	30.500 lm	Asimétrica
87282300	BVP140 LED480-4S 41K3/740 PSU S	73° x 26°	41.500 lm	Simétrica
87283000	BVP140 LED420-4S 36K1/740 PSU S	73° x 26°	36.000 lm	Simétrica
87284700	BVP140 LED360-4S 31K3/740 PSU S	73° x 26°	31.500 lm	Simétrica
87286100	BVP140 LED480-4S 40K3/740 PSD OFA52 D9	103° - 8° x 57°	40.500 lm	Asimétrica

Order Code	Full Product Name	Apertura del haz de luz de la luminaria	Flujo luminoso	Tipo de óptica exterior
87287800	BVP140 LED420-4S 35K3/740 PSD OFA52 D9	103° - 8° x 57°	35.500 lm	Asimétrica
87288500	BVP140 LED360-4S 30K6/740 PSD OFA52 D9	103° - 8° x 57°	30.500 lm	Asimétrica
87290800	BVP140 LED480-4S 41K3/740 PSD S D9	73° x 26°	41.500 lm	Simétrica
87291500	BVP140 LED420-4S 36K1/740 PSD S D9	73° x 26°	36.000 lm	Simétrica
87292200	BVP140 LED360-4S 31K3/740 PSD S D9	73° x 26°	31.500 lm	Simétrica

Operativos y eléctricos

Order Code	Full Product Name	Consumo de energía
87278600	BVP140 LED480-4S 40K3/740 PSU OFA52	295 W
87279300	BVP140 LED420-4S 35K3/740 PSU OFA52	250 W
87280900	BVP140 LED360-4S 30K6/740 PSU OFA52	225 W
87282300	BVP140 LED480-4S 41K3/740 PSU S	295 W
87283000	BVP140 LED420-4S 36K1/740 PSU S	250 W
87284700	BVP140 LED360-4S 31K3/740 PSU S	225 W

Order Code	Full Product Name	Consumo de energía
87286100	BVP140 LED480-4S 40K3/740 PSD OFA52 D9	295 W
87287800	BVP140 LED420-4S 35K3/740 PSD OFA52 D9	250 W
87288500	BVP140 LED360-4S 30K6/740 PSD OFA52 D9	225 W
87290800	BVP140 LED480-4S 41K3/740 PSD S D9	295 W
87291500	BVP140 LED420-4S 36K1/740 PSD S D9	250 W
87292200	BVP140 LED360-4S 31K3/740 PSD S D9	225 W

Controles y regulación

Order Code	Full Product Name	Regulable
87278600	BVP140 LED480-4S 40K3/740 PSU OFA52	No
87279300	BVP140 LED420-4S 35K3/740 PSU OFA52	No
87280900	BVP140 LED360-4S 30K6/740 PSU OFA52	No
87282300	BVP140 LED480-4S 41K3/740 PSU S	No
87283000	BVP140 LED420-4S 36K1/740 PSU S	No
87284700	BVP140 LED360-4S 31K3/740 PSU S	No

Order Code	Full Product Name	Regulable
87286100	BVP140 LED480-4S 40K3/740 PSD OFA52 D9	Sí
87287800	BVP140 LED420-4S 35K3/740 PSD OFA52 D9	Sí
87288500	BVP140 LED360-4S 30K6/740 PSD OFA52 D9	Sí
87290800	BVP140 LED480-4S 41K3/740 PSD S D9	Sí
87291500	BVP140 LED420-4S 36K1/740 PSD S D9	Sí
87292200	BVP140 LED360-4S 31K3/740 PSD S D9	Sí

© 2024 Signify Holding Todos los derechos reservados. Signify no otorga representación o garantía con respecto a la exactitud o integridad de la información incluida aquí y no será responsable de ninguna acción que dependa de la misma. La información presentada en este documento no está destinada a su uso con fines comerciales ni forma parte de ningún presupuesto ni contrato, a menos que Signify acuerde otros términos. Todas las marcas comerciales son propiedad de Signify Holding o de sus respectivos propietarios.