COLOR**KINETICS**

vaya series

Vaya Cove LP

Mono

Installation Instructions

INSTRUCTIONS D'INSTALLATION INSTRUCCIONES DE INSTALACIÓN
ISTRUZIONI PER L'INSTALLAZIONE INSTALLATIE-INSTRUCTIES
INSTALLATIONSANWEISUNGEN インストール手順 安装指示

Must be installed by a qualified electrician in accordance with all national and local electrical and construction codes and regulations.

Doit être installé par un électricien qualifié conformément aux codes et réglementations électriques nationaux et locaux du bâtiment.

La instalación debe realizarla un electricista calificado siguiendo todos los códigos y normativas eléctricas y de construcción, tanto nacionales como locales.

Devono essere installati da un elettricista qualificato in conformità con le norme locali e nazionali vigenti in materia di costruzioni edilizie e installazione di impianti elettrici.

Moet door een gekwalificeerd elektricien overeenkomstig alle nationale en lokale elektrische verordeningen worden geïnstalleerd.

Muss von einem geprüften Elektriker in Übereinstimmung mit allen nationalen und örtlichen elektrischen Codes und Regelungen installiert werden.

国または地域の建築コードおよび規制にすべて従い、資格のある電気技師が設置してください。

必须根据所有国家和地方的电气和施工准则及规范，由符合资格的电工进行安装

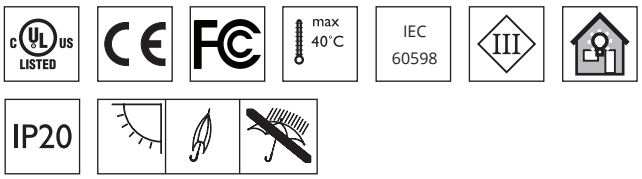

Before installing this product, please visit the product page at www.colorkinetics.com for the latest version of the installation instructions. Due to continuous improvements and innovations, installation instructions may change without notice.

Avant de procéder à l'installation de ce produit, veuillez consulter la page Web du produit à l'adresse www.colorkinetics.com pour obtenir les instructions de montage les plus récentes. En raison des améliorations et innovations sans cesse entreprises, les instructions de montage peuvent être modifiées sans préavis.

Antes de instalar este producto, visite la página del producto en www.colorkinetics.com para consultar la última versión de las instrucciones de instalación. Debido a las continuas mejoras e innovaciones, las instrucciones de instalación pueden cambiar sin previo aviso.

Prima di installare il prodotto, visitare la pagina relativa all'indirizzo www.colorkinetics.com per la versione più recente delle istruzioni d'installazione. Grazie ai miglioramenti e alle innovazioni continue, le istruzioni sono soggette a modifiche senza preavviso.

Ga voordat u dit product installeert, eerst naar de productpagina op www.colorkinetics.com voor de meeste recente versie van de installatie-instructies. Vanwege voortdurende verbeteringen en innovaties kunnen de installatie-instructies zonder bericht gewijzigd worden.

Besuchen Sie vor der Installation des Produkts bitte die Produktseite unter www.colorkinetics.com, um die aktuellen Installationsanweisungen herunterzuladen. Aufgrund kontinuierlicher Verbesserungen und Innovationen können die Installationsanweisungen ohne Vorankündigung geändert werden.

この製品を設置する前に、www.colorkinetics.com の製品ページにアクセスして、最新の設置手順を確認してください。改善・改良を継続的に行っているため、取り付け手順が予告なく変更されることがあります。

安装该产品之前，请先访问产品页面 www.colorkinetics.com 以获取最新版的安装说明。由于在不断地改进和创新，安装说明可能会有所改动，恕不另行通知。

1 Confirm all components received

Confirmez la réception de l'intégralité des composants
Compruebe si ha recibido todos los componentes
Confermare tutti i componenti ricevuti
Controleer alle ontvangen componenten
Bestätigen Sie, dass Sie alle Bestandteile erhalten haben
すべてのコンポーネントが揃っていることを確認します。
确认收到了所有部件

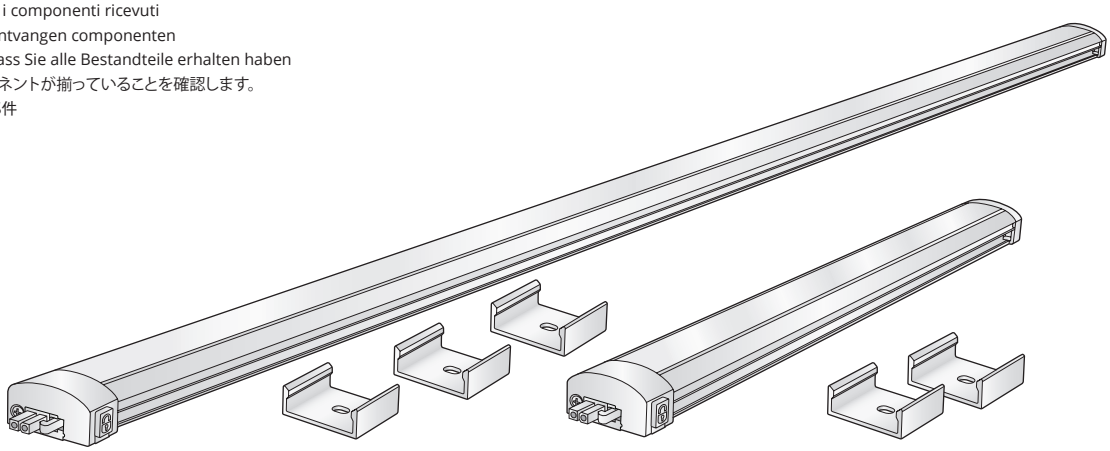

Important Surge Protection Requirement: www.colorkinetics.com/KB/surge-protection

2 Verify the electrical plan and all necessary surge protection requirements.

Vérifiez le plan électrique et toutes les exigences de protection contre les surtensions nécessaires.
Verifique el plan eléctrico y todos los requisitos necesarios de protección contra sobretensiones.
Verificare il piano elettrico e tutti i requisiti necessari per la protezione dalle sovratensioni.
Controleer het elektrische plan en alle noodzakelijke overspanningsbeveiliging eisen.
ÜberPrüfen Sie den elektrischen Plan und alle notwendigen Überspannungsschutz Anforderungen.
電気的計画と必要なすべてのサージ保護要件を確認します。
验证电气计划和所有必要的浪涌保护要求。

Configuration Calculator: www.colorkinetics.com/vaya/configuration-calculator/

Calculates the number of luminaires each circuit can support based on: model of luminaire, line voltage, circuit load, and cable lengths.

Calcule le nombre d'appareils que chaque circuit peut prendre en charge en fonction des éléments suivants : modèle de l'appareil, tension secteur, charge d'une ligne et longueurs des câbles.

Calcular la cantidad de apliques que cada circuito puede admitir según: el modelo de aplique, la tensión de línea, la carga del circuito y las longitudes de cable.

Calcolare il numero di gruppi di illuminazione che possono essere supportati da ogni circuito sulla base dei seguenti parametri: modello del gruppo di illuminazione, voltaggio della linea, carico del circuito e lunghezza dei cavi

Berekent het aantal bevestigingen dat ieder circuit kan ondersteunen gebaseerd op: bevestigingsmodel, lijnspanning, circuitlading en kabellengtes.

Berechnet die Anzahl der Beleuchtungseinheiten, die jede Schaltung unterstützen kann, auf Basis von: Modell der Beleuchtungseinheit, Spannung, Belastung der Schaltung, Kabellängen.

各回線でサポートできる器具数を器具のモデル、線間電圧、回線負荷、およびケーブル長に基づいて算出します

计算每个电路上可安装的灯具数量，计算依据是：灯具型号、线路电压、电路负荷和电线长度。

Limit total power of all interconnected luminaires to <100W

Limitez la puissance totale de tous les luminaires interconnectés à <100 W
Limitar la potencia total de todas las luminarias interconectadas a <100 W
Limitare la potenza totale di tutti gli apparecchi interconnessi a <100 W
Beperk het totale vermogen van alle onderling verbonden armaturen tot <100 W
Begrenzen Sie die Leistung aller angeschlossenen Fassungen auf <100 W
相互接続されているすべての付属品の総電力を最大 100W に制限
将所有互相连接的固定装置的总功率限制在小于 100W

Power supply: 24VDC, SELV, fail-safe or short circuit proof, IP 20 or better.

Approved by CE/UL/CCC as required.
In North America must be UL Class 2 power supply.

3 Make sure power is OFF

Assurez-vous que l'alimentation est coupée Asegúrese de que la alimentación eléctrica esté desconectada Assicurarsi che l'alimentazione sia disattivata
Zorg dat de voeding is uitgeschakeld Vergewissern Sie sich, dass die Stromzufuhr ABGESCHALTET ist
電源が OFF であることを確認します 确保电源关闭

4 Mount luminaires

Installez les luminaires
Montar las luminarias
Montare gli apparecchi per illuminazione
Monteer de armaturen
Leuchten montieren
照明器具を取り付け
安装灯具

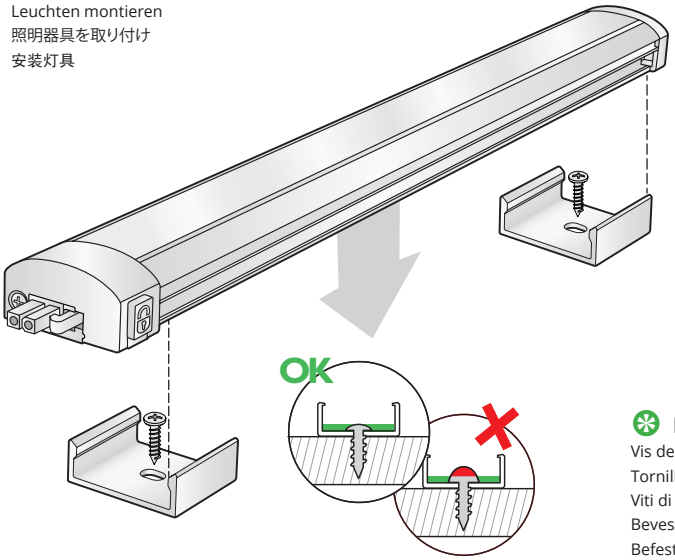

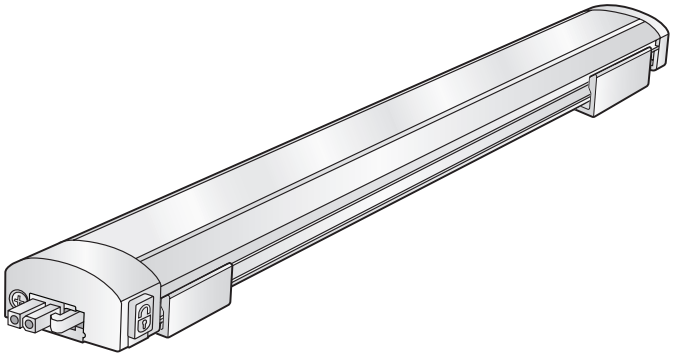

Mounting screws customer supplied (M4)

Vis de montage fournies par le client (M4)
Tornillos de montaje suministrados por el cliente (M4)
Viti di montaggio fornite dal cliente (M4)
Bevestigingsschroeven niet meegeleverd (M4)
Befestigungsschrauben kundenseitig zu liefern (M4)
お客様が用意したネジを取り付ける (M4)
安装螺钉由客户提供（M4）

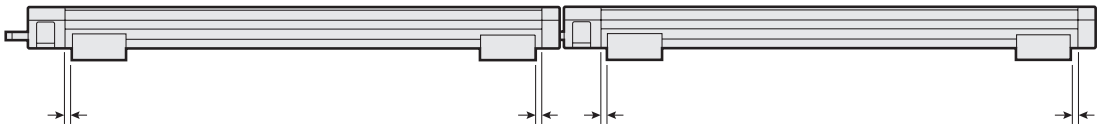

Horizontal mounting position

Position de montage horizontale
Posición de montaje horizontal
Posizione di montaggio orizzontale
Horizontale montagepositie
Horizontale Montagestellung
水平取り付け位置
水平安装位置

Install brackets with 3.5 mm (.137 in) space at both ends for heat expansion

Installez les crosses en laissant 3,5 mm (0,137 pouce) à chaque extrémité en cas de dilatation

Instalar soportes dejando 3,5 mm (0,137 pulgadas) de espacio en ambos extremos para dilatación térmica

Installare le staffe lasciando uno spazio di 3,5 mm (0,137") in corrispondenza di entrambe le estremità per la dilatazione termica

Installeer beugels met aan beide zijden 3,5 mm ruimte om uitzetting door warmte op te vangen

Installieren Sie Winkel mit 3,5 mm Platz an beiden Enden für die Wärmeausdehnung

熱膨張に備え、両端に 3.5 mm (.137 インチ) の間隔を置いてブラケットを取り付けます

安装支架时两端预留 3.5 毫米（0.137 英寸）的空间，以便散热

Vertical mounting position

Position de montage verticale
Posición de montaje vertical
Posizione di montaggio verticale
Verticale montagepositie
Vertikale Montagestellung
垂直取り付け位置
垂直安装位置

Install brackets with 7 mm (.275 in) space at bottom for heat expansion

Installez les crosses en laissant 7 mm (0,275 pouce) à la base en cas de dilatation

Instalar soportes dejando 7 mm (0,275 pulgadas) de espacio en la parte inferior para dilatación térmica

Installare le staffe lasciando uno spazio di 7 mm (0,275") alla base per la dilatazione termica

Installeer beugels met aan de onderzijde 7 mm ruimte om uitzetting door warmte op te vangen

Installieren Sie Winkel mit 7 mm Platz an der Unterseite für die Wärmeausdehnung

熱膨張に備え、下部に 7 mm (.275 インチ) の間隔を置いてブラケットを取り付けます

安装支架时底端预留 7 毫米（0.275 英寸）的空间，以便散热

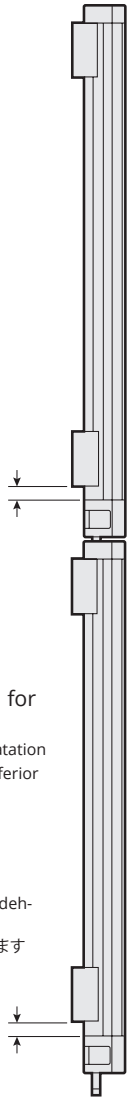

Optional En option Optional Opcional Opzionale Opties オプション 可选

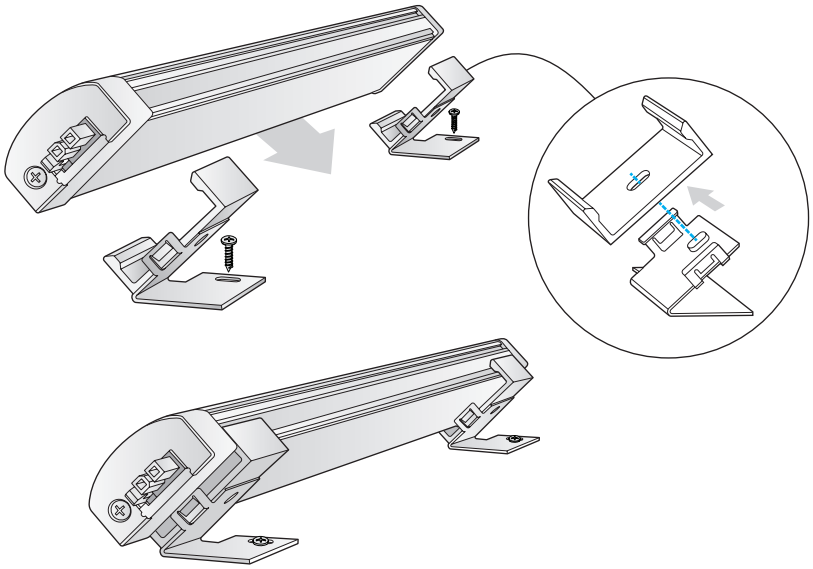

45° Mounting Brackets

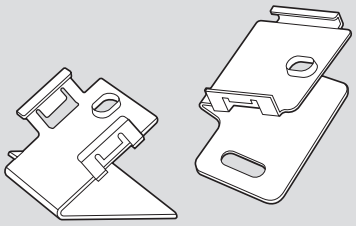

Use tool to help remove the luminaires from mounting brackets

Utilisez l'outil pour retirer les luminaires des crosses de montage
Utilizar la herramienta para facilitar el desmontaje de las luminarias de los brazos de montaje
Utilizzare un utensile per rimuovere gli apparecchi dalle staffe di montaggio
Gebruik hulpmiddel om de armaturen los te nemen uit de montagebeugels
Verwenden Sie ein Werkzeug, um die Leuchten von den Montagewinkeln zu entfernen
ツールを使うと、取り付けブラケットから照明器具を取り外しやすくなります
使用工具协助从安装支架上拆下灯具

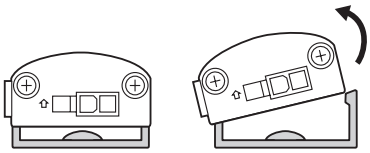

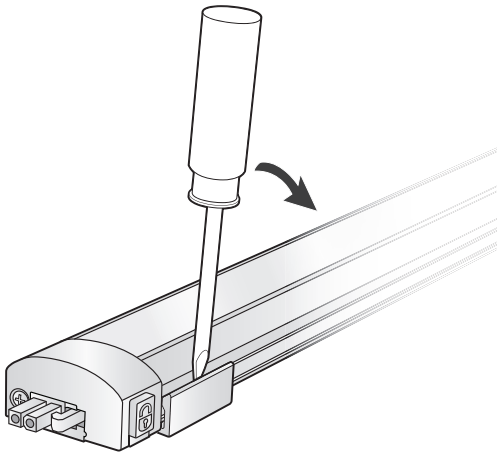

5 Direct connect luminaires

Connectez directement les luminaires
Conectar las luminarias de forma directa
Connettere direttamente gli apparecchi
Sluit de armaturen direct aan
Direkter Leuchtenanschluss
照明器具を直接接続
直接连接灯具

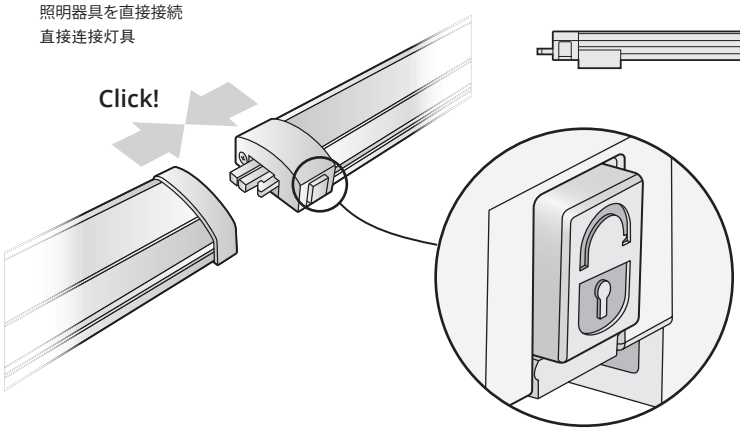

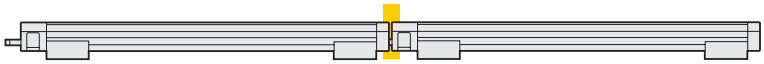

Press unlock button to separate luminaires

Appuyez sur le bouton de déverrouillage pour séparer les luminaires
Pulsar el botón de desbloqueo para separar las luminarias
Premere il pulsante di sblocco per separare gli apparecchi
Druk op de ontgrendelknop om de armaturen te scheiden
Entriegelungstaste drücken, um die Leuchten voneinander zu trennen
ロック解除ボタンを押して照明器具を切り離します
按下开锁按钮分离灯具

6 Connect luminaires with jumper cable (optional)

Connectez les luminaires à l'aide du câble bretelle (en option) Conectar las luminarias con un cable de unión (opcional)
Connettere gli apparecchi con il cavo di connessione (opzionale) Sluit de armaturen aan met een jumperkabel (optioneel)
Verbinden Sie die Leuchten mit Überbrückungskabeln (optional) 照明器具をジャンパーケーブルに接続します (オプション) 利用跨接电缆（可选购）连接灯具

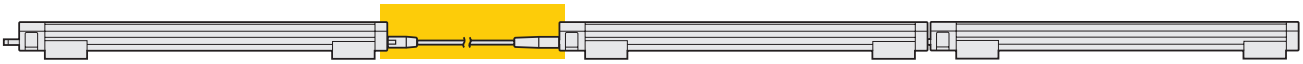

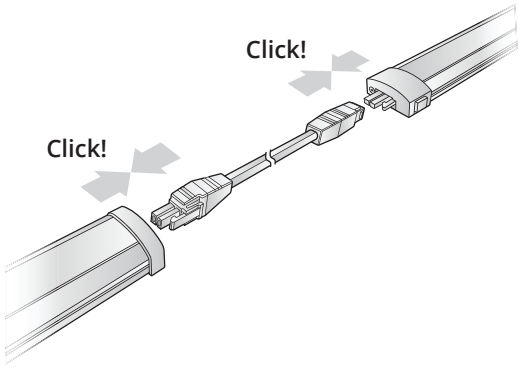

Jumper Cable
.3 m (1 ft) / 1.5 m (5 ft)

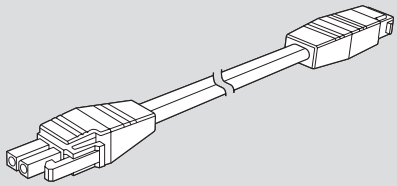

7 Connect On-Off Rocker Switch (optional)

Connectez l'interrupteur à bascule marche/arrêt (en option) Conectar el interruptor basculante (opcional) Connettere l'interruttore a bilanciere on-off (opzionale)
Sluit de aan/uit-tuimelschakelaar aan (optioneel) Ein-/Aus-Wippschalter anschließen (optional)
オンオフロッカースイッチを接続します (オプション) 连接双位翘板开关（可选购）

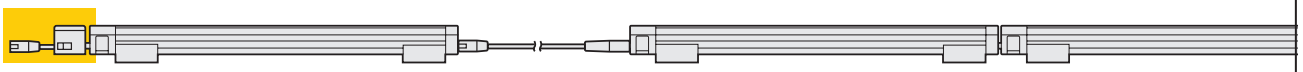

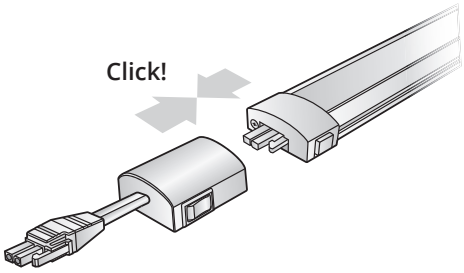

On-Off switch

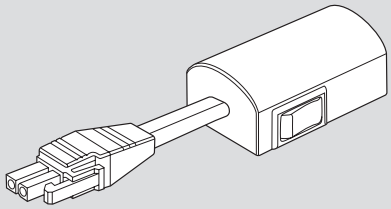

8 Connect leader cable

Connectez le câble conducteur Conectar el cable guía Connettere il cavo principale Sluit de hoofdaansluitkabel aan
Leitkabel anschließen リーダーケーブルの接続 连接主电缆

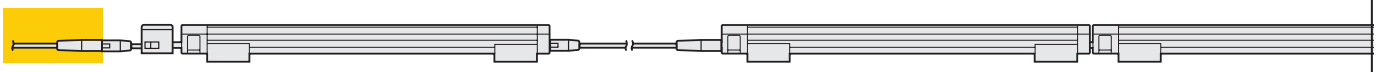

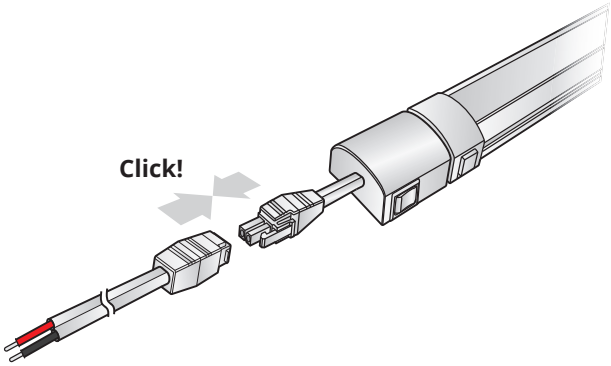

Leader Cable
2 m (6.5 ft) / 8 m (26 ft)

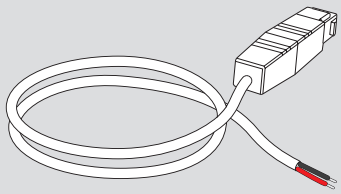

9 Connect the dimming module (optional)

Connectez le module de gradation (en option)
Conectar el módulo de regulación (opcional)
Connettere il modulo di regolazione del flusso (opzionale)
Sluit de dimmodule aan (optioneel)
Dimmermodul anschließen (optional)
調光モジュールを接続します (オプション)
连接调光模块（可选购）

Refer to installation instructions shipped with the dimming module to complete wiring procedures

Reportez-vous aux instructions d'installation envoyées avec le module de gradation pour terminer les procédures de câblage

Consultar las instrucciones de instalación enviadas con el módulo de regulación para completar los procedimientos de cableado

Fare riferimento alle istruzioni di installazione fornite con il modulo di regolazione del flusso per completare la procedura di cablaggio

Raadpleeg de met de dimmodule meegeleverde installatie-instructies om de bedrading te voltooien

Beachten Sie die mit dem Dimmermodul gelieferten Installationsanweisungen, um die Verkabelungsarbeiten abzuschließen

配線手順を完了するには、調光モジュールに同梱されていた設置手順書をお読みください

请参阅与调光模块一同提供的安装说明，完成布线过程

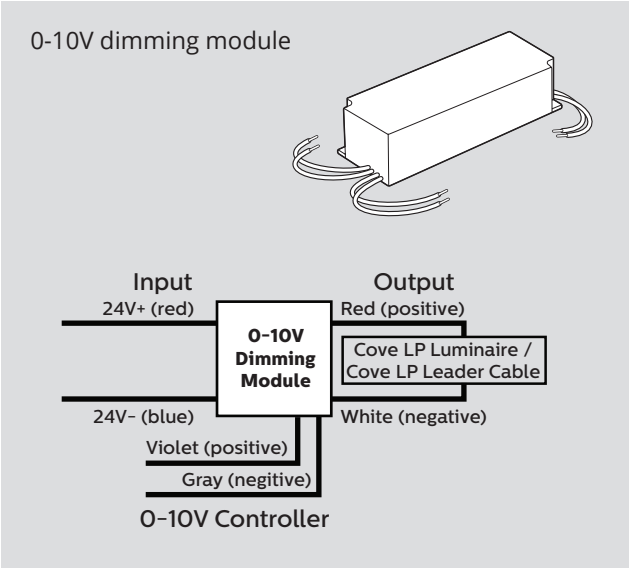

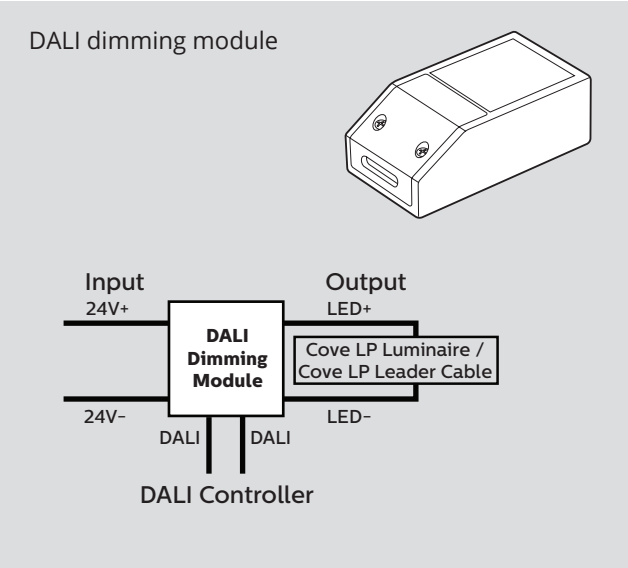

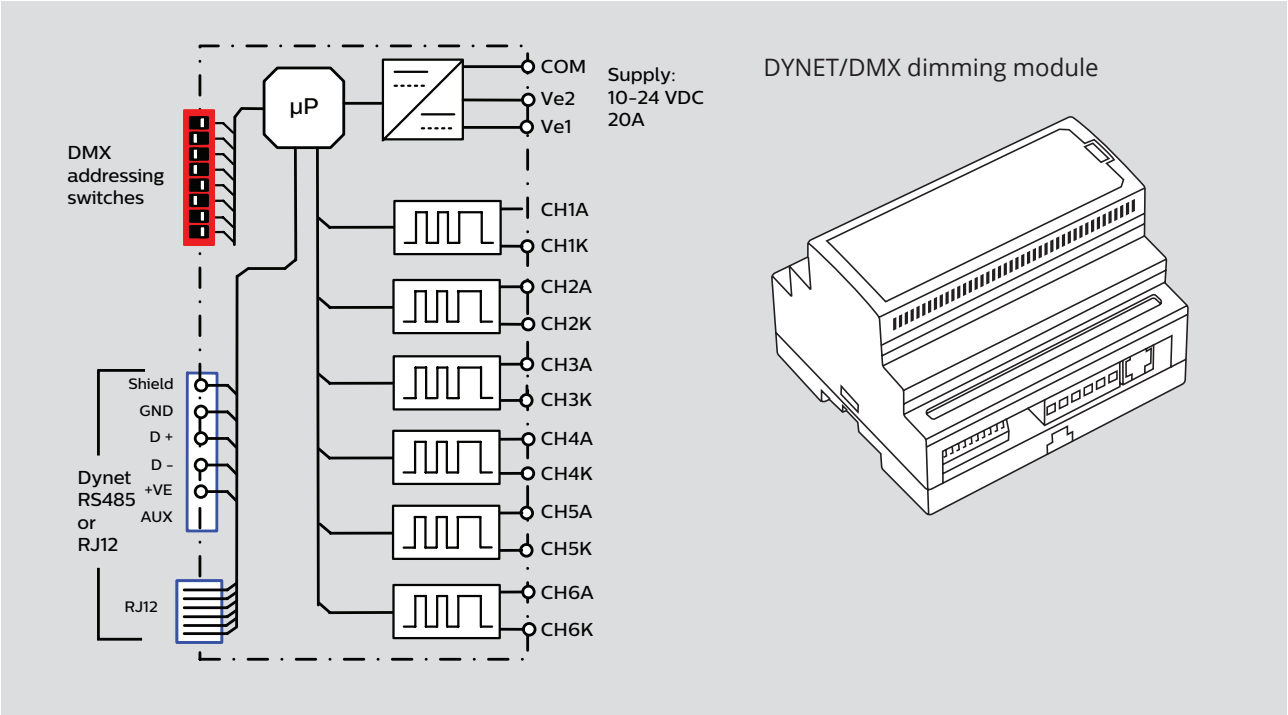

10 Connect the power supply

Branchez l'alimentation Conectar la fuente de energía Collegare dell'alimentatore di corrente Sluit de voeding
Die Energieversorgung anschließen 電源を接続する 電源を接続する

Refer to installation instructions shipped with the power supply to complete wiring procedures

Reportez-vous aux instructions d'installation envoyées avec le module de gradation pour terminer les procédures de câblageSpanish
Consultar las instrucciones de instalación enviadas con el módulo de regulación para completar los procedimientos de cableado
Fare riferimento alle istruzioni di installazione fornite con il modulo di regolazione del flusso per completare la procedura di cablaggio
Raadpleeg de met de dimmodule meegeleverde installatie-instructies om de bedrading te voltooien
Beachten Sie die mit dem Dimmermodul gelieferten Installationsanweisungen, um die Verkabelungsarbeiten abzuschließen
配線手順を完了するには、調光モジュールに同梱されていた設置手順書をお読みください
请参阅与调光模块一同提供的安装说明，完成布线过程

Power supply must be approved by CE/UL or CCC. SELV power supply is required in CE markets, and UL Class 2 power supply is required in North American markets.

L'alimentation doit être approuvée par CE / UL ou CCC. Une alimentation SELV est requise dans les régions CE et une alimentation UL Class 2 est requise dans les régions nord-américaines.
La fuente de energía debe ser aprobada por CE / UL o CCC. Se requiere una fuente de energía SELV en las regiones CE y se requiere una fuente de alimentación UL Class 2 en las regiones de América del Norte.
Dell'alimentatore di corrente deve essere approvato da CE / UL o CCC. alimentatore di corrente SELV è richiesta nelle regioni CE e UL classe alimentazione 2 è necessario nelle regioni del Nord America.
De voeding moet worden goedgekeurd door CE / UL of CCC. SELV voeding nodig in CE gebieden en UL Klasse 2 voeding nodig Noordamerikaanse gebieden.
Die Energieversorgung muss von CE / UL oder CCC genehmigt werden. SELV- energieversorgung ist in CE-Regionen erforderlich, und UL-Klasse 2 Netzteil ist in den nordamerikanischen Regionen erforderlich.
源はCE / ULまたはCCCの承認を受けている必要があります。CE地域ではSELV電源が必要で、北米地域ではULクラス2電源が必要です。
电源必须经过CE / UL或CCC认证。 CE区域需要SELV电源，在北美地区需要UL 2类电源。

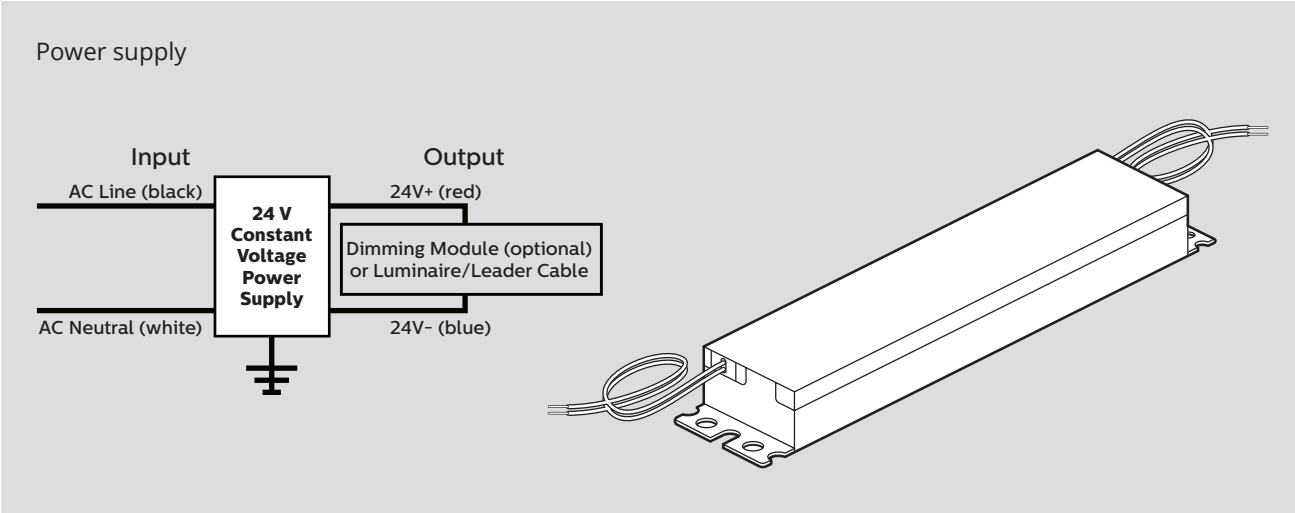

11 Turn the power ON

Rétablissez le courant
Encienda la alimentación eléctrica
Attivare l'alimentazione
Schakel de voeding in
Schalten Sie die Stromzufuhr EIN
電源を ON にします
打开电源

Ensure that main power supply is off before installing or wiring a luminaire.

Assurez-vous que l'alimentation principale est coupée avant d'installer ou de câbler un appareil d'éclairage.

Antes de instalar o cablear una lámpara, asegúrese de que la alimentación eléctrica esté desconectada.

Accertarsi che la tensione di rete principale sia disattivata prima di installare o cablare un gruppo di illuminazione.

Zorg dat de stroomvoorziening is uitgeschakeld voordat u een armatuur installeert of bedrading aanbrengt.

Vergewissern Sie sich, dass die Stromzufuhr unterbrochen ist, bevor Sie einen Beleuchtungskörper installieren oder ans Stromnetz anschließen.

フィクスチャを設置または配線する前に、主電源がオフであることを確認してください。

对灯具进行安装或接线前，需确保主电源已关闭。

Do not attempt to install or use a luminaire until you read and understand the installation instructions and safety labels.

Assurez-vous d'avoir lu et compris les instructions d'installation et les autocollants de sécurité avant d'installer ou d'utiliser un appareil d'éclairage.

No intente instalar o utilizar una lámpara sin previamente haber leído y comprendido las instrucciones de instalación y las etiquetas de seguridad

Non provare a installare o utilizzare un gruppo di illuminazione se non sono state lette e comprese le istruzioni per l'installazione e le etichette di sicurezza.

Probeer geen armaturen aan te brengen of te gebruiken voordat u de plaatsingsinstructies en veiligheidslabels hebt gelezen en begrijpt.

Installieren oder verwenden Sie einen Beleuchtungskörper erst, nachdem Sie die Installationsanweisungen und Sicherheitsetiketten gelesen haben.

置手順と安全ラベルを読み理解してから、フィクスチャの設置または使用を始めてください。

阅读并理解安装说明和安全标签之前，切勿试图安装或使用灯

Do not use a luminaire if the lens, housing, or power cables are damaged.

N'utilisez pas un appareil d'éclairage si la lentille, le boîtier ou les câbles d'alimentation sont endommagés.

No utilice una lámpara que presente daños en el cristal o plástico, estructura o en los cables de alimentación eléctrica.

Non utilizzare un gruppo di illuminazione se il gruppo ottico, l'alloggiamento o i cavi di alimentazione sono danneggiati.

Gebruik een armatuur niet indien de lens, behuizing of voedingkabels zijn beschadigd.

Verwenden Sie den Beleuchtungskörper nicht, wenn das Lampenglas, Gehäuse oder ein Netzkabel beschädigt ist.

レンズ、ハウジング、または電源ケーブルが損傷している場合は、フィクスチャを使用しないでください。

如果灯镜片、灯壳或电线受损，切勿使用产品。

Do not use a luminaire for any voltage for which it is not rated. Do not exceed the specified voltage and current input for any luminaire.

N'utilisez pas un appareil d'éclairage sous une tension autre que la tension nominale. Ne dépassez jamais la tension et la consommation de courant spécifiées pour un appareil d'éclairage.

No conecte la lámpara a un voltaje distinto al especificado. No sobrepase el voltaje o la corriente eléctrica especificados en ninguna de las lámparas.

Non utilizzare un gruppo di illuminazione su una rete elettrica non classificata. Non superare la tensione e la corrente di ingresso specificate per il gruppo di illuminazione.

Gebruik een armatuur niet bij een spanning waarvoor deze niet is bestemd. De opgegeven spannings- en stroomwaarden mogen voor een armatuur niet worden overschreden.

Verwenden Sie den Beleuchtungskörper nicht bei Stromspannungen, für die der Beleuchtungskörper nicht bestimmt ist. Die für einen Beleuchtungskörper angegebene Spannung und der angegebene Eingangsstrom dürfen nicht überschritten werden.

規定以外の電圧でフィクスチャを使用しないでください。フィクスチャに供給される電圧および電流が、指定された値を超えないようにしてください。

切勿在任何非额定电压的情况下，使用产品。切勿超出灯具规定的电压与输入电流.

0.3m 产品最大输入电流175mA

0.6m 产品最大输入电流350mA

1.2m 产品最大输入电流700mA

The luminaire is suitable for direct mounting on flammable structural materials, i.e., wood, etc.

Le luminaire peut être directement monté sur des matériaux de résistance inflammables tels que le bois.

La luminaria se puede montar directamente sobre materiales estructurales inflamables, como puede ser la madera.

L'apparecchio è adatto a essere montato direttamente su materiali strutturali infiammabili come il legno.

De lamp is geschikt voor directe montage op brandbare bouwmaterialen als hout.

Die Beleuchtung ist für direkte Installation auf entzündbaren Strukturmaterialien wie Holz geeignet.

照明器具は、木材 などの可燃性の材質に直接取り付ける場合に 適しています

该灯具控制系统适合直接安装在木料等可燃性的结构材料上。

The luminaire shall, under no circumstance, be covered with insulating material of any kind.

Le luminaire ne doit, en aucune circonstance, être couvert par un matériau isolant de quelque sorte que ce soit.

La luminaria no debe estar cubierta en ningún caso de material aislante de ningún tipo.

In nessun caso l'apparecchio deve essere coperto con materiale isolante di qualunque tipo.

De lamp mag onder geen enkele omstandigheid afgedekt worden met ongeacht welk isolatiemateriaal.

Die Beleuchtung darf nie durch Isolierstoffe jeglicher Art bedeckt sein.

いずれの場合においても、照明器具は任意の種類の絶縁素材で被 覆してください。

无论在何种情况下，该灯具控制系统都不能被任何类型的绝缘材料所包裹。

Do not hot swap luminaires. Ensure that power to the series is off before connecting or disconnecting individual luminaires.

Ne remplacez pas les appareils d'éclairage à chaud. Assurez-vous que l'alimentation série est coupée avant de brancher ou de débrancher chaque appareil d'éclairage.

No sustituya lámparas mientras estén calientes. Asegúrese de que la alimentación eléctrica de toda la serie de lámparas esté desconectada antes de conectar o desconectar una lámpara individual.

Non sostituire a caldo i gruppi di illuminazione. Accertarsi che l'alimentazione in serie sia disattivata prima di collegare o scollegare i singoli gruppi di illuminazione.

Vervang een armatuur niet terwijl deze aan is. Zorg dat de voeding naar de reeks is uitgeschakeld voordat u afzonderlijke armaturen aansluit of loskoppelt.

Tauschen Sie einen Beleuchtungskörper nicht im eingeschalteten Zustand aus. Vergewissern Sie sich, dass die Stromzufuhr zu einer Serie von Beleuchtungskörpern unterbrochen ist, bevor Sie einzelne Beleuchtungskörper anschließen oder vom Stromnetz trennen.

電源を入れたままフィクスチャを交換しないでください。個々のフィクスチャを接続または取り外す前に、直列フィクスチャへの電源がオフであることを確認してください。

切勿热插拔产品。连接或断开单个灯具之前，必须确保供该系列之电源已关闭。

This device complies with Part 15 of the FCC Rules. Operation is subject to the following two conditions: (1) this device may not cause harmful interference, and (2) this device must accept any interference received, including interference that may cause undesired operation.

This equipment has been tested and found to comply with the limits for a Class B digital device, pursuant to Part 15 of the FCC Rules. These limits are designed to provide reasonable protection against harmful interference when the equipment is operated in a commercial environment. This equipment generates, uses, and can radiate radio frequency energy and, if not installed and used in accordance with the instruction manual, may cause harmful interference to radio communications. Operation of this equipment in a residential area is likely to cause interference in which case the user will be required to correct the interference at his own expense.

This Class B digital apparatus complies with Canadian ICES-003. Cet appareil numerique de la classe B est conforme a la norme NMB-003 du Canada.

Warning - This is a Class B product. In a domestic environment this product may cause radio frequency interference in which case the user may be required to take adequate measures.

COLORKINETICS **vaya** series

© 2018 Signify Holding. All rights reserved. Specifications are subject to change without notice. No representation or warranty as to the accuracy or completeness of the information included herein is given and any liability for any action in reliance thereon is disclaimed.

www.colorkinetics.com/vaya