EFix

TCS260 2x35-80W HFPI D6 WH

EFix surface mounted, 2, 35 W, 49 W, 80 W, HF-Performer Intelligent, Hochglanz-Optik, Doppel-Parabollamellen

Die innovative TL5 Leuchte EFix ist eine kombinierte Anbau- und Pendelleuchte. Diese Leuchte lässt sich durch ein optionales Abhängeset in eine direkt strahlende oder direkt-indirekt strahlende Pendelleuchte verwandeln. Durch den Einsatz von speziellen, rundumentblendeten Mini-Optiken kann mit nur einer Leuchtenbreite eine ein- und zweilampige kompakte Leuchte realisiert werden. Das Gehäuse ist sowohl in Weiß als auch in Silbergrau erhältlich. Darüber hinaus gibt es bei dieser Leuchtenfamilie auch die Möglichkeit ein Multi-Watt-EVG einzusetzen, wodurch unterschiedliche MASTER TL5 Leuchtstofflampen in einer Leuchte eingebaut werden können. Damit ist EFix für die effiziente und flexible Beleuchtung von Büroräumen, Unterrichtsräumen und Verkaufsumgebungen bestens geeignet. Bildschirmtaugliche Optiken (D6 und C6) ermöglichen den Einsatz in Büroumgebungen. Durch die Verwendung von elektronischen Vorschaltgeräten in Verbindung mit MASTER TL5 Leuchtstofflampen lassen sich erhebliche Energieeinsparungen erzielen. Durch integrierte Lichtregelungen wie Luxsense und ActiLume können noch weitere Energieeinsparungen realisiert werden.

Produkt Daten

Allgemeine Informationen	
Lampenfamiliencode	TL5 [TL5]
Betriebsgerät	HFPi [HF-Performer Intelligent]
Produktfamiliencode	TCS260 [EFix surface mounted]
Value Ladder	Better
Lichtregelung	-
CE-Zeichen	Ja
Entflammbarkeitszeichen	Zur Montage auf normal entflammbaren Oberflächen

Lichttechnische Daten	
Anzahl Lichtquellen	2
Optik	Hochglanz-Optik, Doppel-Parabollamellen
Typ optische Abdeckung	-

EFix

Betrieb und Elektrik	
Eingangsspannung	220 bis 240 V
Energieverbrauch	35 49 80 W

Mechanik und Gehäuse	
Abstand Befestigungspunkte (Nom)	1.300 mm
Gehäusefarbe	Weiß
Gesamte Länge	1.541 mm

Genehmigung und Anwendung	
Schutzart (IP)	IP20 [Fernhalten von Fingern]
IEC-Schutzklasse	Schutzklasse I

Anwendungsbedingungen	
Geeignet zum häufigen An- und Ausschalten	Nicht anwendbar

Produktdaten	
Bestell-Produktname	TCS260 2x35-80W HFPI D6 WH
Gesamtbezeichnung des Produkts	TCS260 2x35-80W HFPI D6 WH
Gesamt-Produktcode	872790061107600
Bestellcode	61107600
Material-Nr. (12NC)	910402462012
Anzahl pro Verpackung	1
EAN/UPC – Produkt/Kiste	8727900611076
Zähler - Pakete pro Außenkarton	1
EAN Umverpackung	8727900611076

Abmessungsskizzen

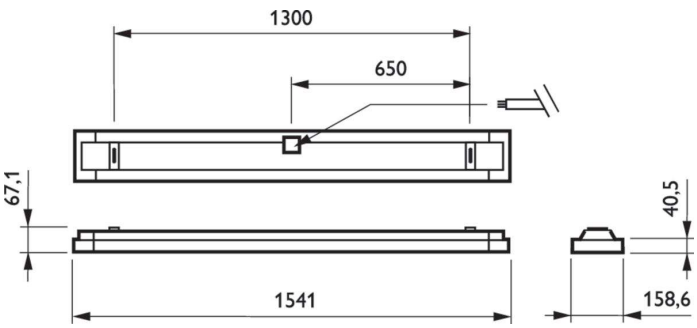

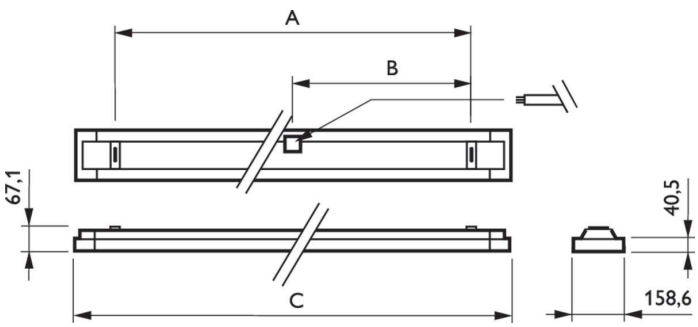

Product
TCS260 2x35-80W HFPI D6 WH

© 2023 Signify Holding Alle Rechte vorbehalten. Signify gibt keine Zusicherungen und übernimmt keine Garantie bezüglich der Richtigkeit oder Vollständigkeit der in diesem Dokument enthaltenen Informationen und haftet nicht für Handlungen, die im Vertrauen darauf ausgeführt werden. Die in diesem Dokument vorgestellten Informationen sind, sofern keine anderslautende Vereinbarung mit Signify besteht, nicht als kommerzielles Angebot gedacht und sind nicht Teil eines Angebots oder Vertrags. Philips und das Philips Schildsymbol sind eingetragene Warenzeichen der Koninklijke Philips N.V.