OptiVision

MVP507 MHN-FC2000W/740 400V MB SI SL

OPTIVISION, MASTER MHN-FC, 2000 W, Tief-/breitstrahlend

OptiVision ist ein asymmetrischer Scheinwerfer zur Direktbeleuchtung, der eine kompakte Bauweise mit extrem hoher Effizienz verbindet. Er ist mit schmalem, mittlerem und breitem Strahlungswinkel erhältlich und kann daher flexibel eingesetzt werden. Streulicht und Blendung werden auf ein Minimum reduziert. OptiVision kann mit Metallhalogendampflampen für eine gute Farbwiedergabe oder mit Natriumhochdrucklampen für einen sparsamen Betrieb kombiniert werden. Herausragende Streulichtkontrolle und Begrenzung von Blendeffekten wird durch asymmetrische Optik gewährleistet, die eine maximale Intensität bei 60° und eine präzise Leuchtwinkelbegrenzung bei 80° erreichen. Die MHN-LA/FC-Lampen garantieren eine freundliche, natürliche Farbwiedergabe sowie eine angenehme Atmosphäre.

Produkt Daten

Allgemeine Informationen	
Lampenfamiliencode	MHN-FC [MASTER MHN-FC]
Anzahl Vorschaltgeräte	-
Betriebsgerät	-
Produktfamiliencode	MVP507 [OPTIVISION]
Value Ladder	Best
CE-Zeichen	Ja
Garantiedauer	1 Jahre
Entflammbarkeitszeichen	-
ENEC-Zeichen	-
EU RoHS-konform	Ja

Lichttechnische Daten	
Standardaufneigung Aufsatzmontage	-
Standardaufneigung Ansatzmontage	-
Ähnlichste Farbtemperatur (Nom)	4000 K
Farbwiedergabeindex (CRI)	>70
Farbe der Lichtquelle	740 Neutralweiß
Typ optische Abdeckung	Flachglas
Abstrahlungswinkel Leuchte	-
Optik im Außenbereich	Tief-/breitstrahlend

Betrieb und Elektrik	
Eingangsspannung	400 V
Netzfrequenz	50 to 60 Hz
Energieverbrauch	2'000 W
Elektrischer Anschluss	Schraubanschluss

OptiVision

Kabel	-

Temperatur

Umgebungstemperaturbereich	-30 bis +35 °C

Lichtregelung und Dimmen

Dimmbar	Nein
Steuerungsschnittstelle	-
Konstanter Lichtstrom	Nein

Mechanik und Gehäuse

Gehäusematerial	Aluminium
Reflektor-Material	Aluminium
Optisches Material	Aluminium
Material optische Abdeckung	-
Befestigungsmaterial	Stahl
Gehäusefarbe	Aluminium
Montagevorrichtung	Montagehalterung, einstellbar
Form optische Abdeckung	-
Veredelung optische Abdeckung	-
Gesamte Höhe	386 mm
Effektive Projektionsfläche	0.16 m²

Genehmigung und Anwendung

Schutzart (IP)	IP65 [Schutz gegen Eindringen von Staub, strahlwassergeschützt]
Schlagfestigkeit (IK)	IK08 [5 J vandalismusgeschützt]
Überspannungsschutz (allgemein/differenziell)	-
Nachhaltigkeitsbewertung	-
IEC-Schutzklasse	Schutzklasse I

Anwendungsbedingungen

Maximaler Dimmlevel	Nicht anwendbar

Produktdaten

Bestell-Produktname	MVP507 MHN-FC2000W/740 400V MB SI SL
Gesamtbezeichnung des Produkts	MVP507 MHN-FC2000W/740 400V MB SI SL
Gesamt-Produktcode	872790029716400
Bestellcode	29716400
Material-Nr. (12NC)	910403788212
Anzahl pro Verpackung	1
EAN/UPC – Produkt/Kiste	8727900297164
Zähler - Pakete pro Außenkarton	1
EAN Umverpackung	8727900297164

Abmessungsskizzen

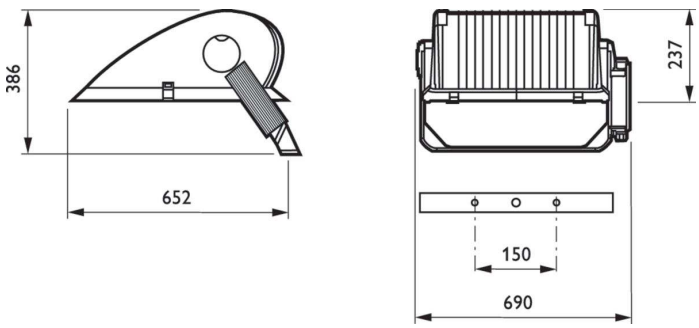

© 2023 Signify Holding Alle Rechte vorbehalten. Signify gibt keine Zusicherungen und übernimmt keine Garantie bezüglich der Richtigkeit oder Vollständigkeit der in diesem Dokument enthaltenen Informationen und haftet nicht für Handlungen, die im Vertrauen darauf ausgeführt werden. Die in diesem Dokument vorgestellten Informationen sind, sofern keine anderslautende Vereinbarung mit Signify besteht, nicht als kommerzielles Angebot gedacht und sind nicht Teil eines Angebots oder Vertrags. Philips und das Philips Schildsymbol sind eingetragene Warenzeichen der Koninklijke Philips N.V.

www.lighting.philips.com
2023, April 14 - Änderungen vorbehalten