LuxSpace Accent

RS731B LED12S/930 PSE-E NB WH

LuxSpace Accent Mini G3, LED Module, system flux 1100 lm, 930 branco quente, Unidade de fonte de alimentação compatível com alimentação DC, externa, Feixe estreito, Branco

Cada vez mais, os revendedores têm de fazer face à subida dos preços da energia. Ao mesmo tempo, têm de manter a qualidade da luz a que estão habituados, flexibilidade na integração da arquitetura e os efeitos de luz corretos de forma a atrair os clientes. Por fim, mas não menos importante, precisam de soluções preparadas para o futuro que lhes permitirão implementar conceitos diferenciadores na sua loja. Proporcionando luz de elevada qualidade, impacto no feixe e extraordinária eficiência luminosa, o LuxSpace Accent é a solução de eficiência energética ideal para as exigentes aplicações de revenda dos dias de hoje, abrangendo uma vasta gama de aplicações para iluminação, incluindo o CrispWhite para lojas de vestuário e receitas de iluminação de alimentos para supermercados.

Dados do produto

Informações gerais	
Código da família das lâmpadas	LED11S [LED Module, system flux 1100 lm]
Fonte de luz substituível	Não
Número de unidades de equipamento	1 unidade
Driver incluído	Sim
Observações	*-Segundo o documento de orientação da Lighting Europe "Evaluating performance of LED based luminaires" de janeiro de 2018, estatisticamente não existe nenhuma diferença relevante na manutenção lumínica entre B50 e, por exemplo, B10. Como tal, o valor da vida útil média (B50) também representa o valor B10.
Código da família de produtos	RS731B [LuxSpace Accent Mini G3]
Tecnologia de iluminação	LED
Escala de valor	Especificação
Marca CE	Sim
Período de garantia	5 anos
Marca de inflamabilidade	Para montagem em superfícies normalmente inflamáveis
Marca ENEC	Marca ENEC
Teste de resistência do cabo	Temperatura 650 °C, duração 30 s

LuxSpace Accent

Em conformidade com RoHS da UE	Sim

Caraterísticas técnicas da luz

Fluxo Luminoso	1.200 lm
Temperatura de cor correlacionada	3000 K
Eficiência luminosa (nominal) (Nom.)	114 lm/W
Color rendering index (CRI)	≥90
Ângulo de feixe da fonte de luz	120 °
Cor da fonte de luz	930 branco quente
Tipo de ótica	Feixe estreito
Tipo de difusor ótico	Vidro transparente
Difusão do feixe de luz da luminária	18°
Classificação de encandeamento unificada CEN	Not applicable

Funcionamento e caraterísticas elétricas

Tensão de entrada	220 a 240 V
Frequência de linha	50 to 60 Hz
Consumo de energia CLO inicial	- W
Consumo médio de energia CLO	- W
Corrente de irrupção	4,4 A
Tempo de irrupção	20 ms
Consumo de Energia	13,5 W
Fator de potência (Fração)	0.9
Ligação	Conector de encaixe com 2 polos e gancho
Cabo	-
Número de produtos no MCB de 16 A tipo B	30

Temperatura

Amplo intervalo de temperatura ambiente	+10 a +35 °C

Controlos e regulação

Regulável	Não
Driver/unidade de alimentação/ transformador	Unidade de fonte de alimentação compatível com alimentação DC, externa
Interface de controlo	-
Fluxo luminoso constante	Não

Características mecânicas e compartimento

Material do corpo	Alumínio
Material refletor	Policarbonato revestido a alumínio
Material da ótica	Policarbonato
Material do difusor ótico	-
Material de fixação	-
Cor do compartimento	Branco
Acabamento do difusor ótico	Transparente
Altura total	86 mm
Diâmetro global	105 mm

Aprovação e aplicação

Código de proteção de entrada	IP20 [Proteção de dedos]
Código de proteção mecânica contra impactos	IK02 [0,2 J standard]
Classificação de sustentabilidade	-
Classe de proteção IEC	Classe de segurança II

Desempenho inicial (em conformidade com a IEC)

Tolerância do fluxo luminoso	+/-10%
Cromaticidade inicial	(0.434, 0.403) SDCM <2
Tolerância de consumo de energia	+/-10%

Desempenho ao longo do tempo (em conformidade com a IEC)

Taxa de falhas do mecanismo de controlo com vida útil média de 50.000 h	5 %
Manutenção lumínica com vida útil média* de 50 000 h	L80

Condições de aplicação

Temperatura ambiente de desempenho Tq	25 °C
Adequado para uma comutação aleatória	Sim

Dados do produto

Nome de produto da encomenda	RS731B LED12S/930 PSE-E NB WH
Nome do produto completo	RS731B LED12S/930 PSE-E NB WH
Código do produto completo	871869684759600
Código de encomenda	84759600
N.º material (12NC)	910500457283
Numerador – Quantidade por embalagem	1
EAN/UPC - Produto/caixa	8718696847596
Numerador – Embalagens por caixa exterior	1
EAN/UPC - Caso	8718696847596

LuxSpace Accent

Desenho dimensional

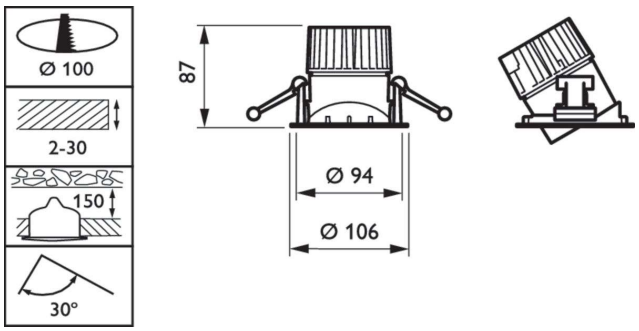

© 2023 Signify Holding Todos os direitos reservados. A Signify não fornece quaisquer representações ou garantia relativamente à exatidão ou integridade das informações aqui incluídas e não será responsável por qualquer ação com base nas mesmas. As informações apresentadas neste documento não se destinam a qualquer oferta comercial e não constituem parte de qualquer proposta ou contrato, salvo acordo em contrário com a Signify. Philips e o Emblema do Escudo da Philips são marcas comerciais registadas da Koninklijke Philips N.V.