LuxSpace Accent

RS741B LED39S/830 PSE-E WB WH

LuxSpace Accent Compact G3, LED Module, system flux 3900 lm, 830 blanc chaud, Bloc d'alimentation compatible CC, externe, Faisceau extensif, Blanc

Les commerçants sont toujours plus confrontés à l'augmentation des tarifs de l'énergie. Ils doivent aussi maintenir le niveau de qualité de l'éclairage auquel ils sont habitués, la flexibilité en matière d'intégration architecturale et les effets lumineux adaptés pour attirer le regard du client. Enfin et surtout, ils recherchent des solutions évolutives qui permettent de mettre en œuvre des concepts différenciateurs dans leur magasin. Offrant une qualité de lumière remarquable, un faisceau avec du caractère et une efficacité lumineuse hors du commun, LuxSpace Accent est la solution peu énergivore idéale pour répondre aux exigences des environnements de commerces de détail modernes, couvrant une vaste gamme d'applications d'éclairage.

Données du produit

Informations générales	
Code famille lampe	LED39S [LED Module, system flux 3900 lm]
Source lumineuse remplaçable	Non
Nombre d'appareillages	1 unité
Driver inclus	Oui
Remarques	*-Conformément au document d'orientation de Lighting Europe « Évaluer les performances des luminaires LED - janvier 2018 », statistiquement, il n'existe aucune différence significative de maintien du flux lumineux entre B50 et, par exemple, B10. La valeur de la durée de vie utile moyenne (B50) représente donc également la valeur B10.
Code famille de produits	RS741B [LuxSpace Accent Compact G3]
Type de lampe	LED
Valeur ajoutée	Premium
Marquage CE	Oui
Garantie	5 ans
Inflammabilité	Pour montage sur surfaces normalement inflammables
Marquage ENEC	Marquage ENEC

LuxSpace Accent

Essai au fil incandescent	Température 650 °C, durée 5 s
Conforme à RoHS	Oui

Données techniques de l'éclairage

Flux lumineux	3 900 lm
Température de couleur corrélée (nom.)	3000 K
Efficacité lumineuse (nominale)	124 lm/W
Indice de rendu de couleur (IRC)	≥80
Angle d'ouverture du faisceau de la source lumineuse	120 degré(s)
Température de couleur	830 blanc chaud
Type d'optique	Faisceau extensif
Type de cache optique/de lentille	-
Diffusion du faisceau de lumière du luminaire	34°

Fonctionnement et électricité

Tension d'entrée	220 à 240 V
Fréquence linéaire	50 to 60 Hz
Consommation électrique CLO initiale	- W
Consommation électrique CLO moyenne	- W
Courant d'appel	14,5 A
Durée courant d'appel	0,22 ms
Consommation électrique	31,5 W
Facteur de puissance (fraction)	0.9
Connexion	Connecteur à poussoir et soulagement de traction
Câble	-
Nombre de produits par disjoncteur de 16 A type B	32

Température

Gamme de températures ambiantes	+10 à +40 °C

Commandes et gradation

Variation de l'intensité lumineuse	Non
Driver / unité d'alimentation électrique / transformateur	Bloc d'alimentation compatible CC, externe
Interface de commande	-
Flux lumineux constant	Non

Mécanique et boîtier

Matériaux du corps	Aluminium
Matériaux du réflecteur	Revêtu en aluminium et polycarbonate
Matériaux optiques	Polycarbonate
Matériaux du cache optique/de la lentille	Polycarbonate
Matériaux de fixation	-
Couleur du corps	Blanc
Finition du cache optique/de la lentille	Transparent
Hauteur totale	126 mm
Diamètre total	130 mm

Approbation et application

Indice de protection	IP20 [Protection des doigts]
Protection contre les chocs mécaniques	IK02 [0,2 J standard]
Classe de protection CEI	Classe de sécurité II

Performances initiales

Tolérance de flux lumineux	+/-10%
Chromaticité initiale	(0.43, 0.40) SDCM <3
Tolérance de consommation électrique	+/-10%

Durées de vie (conformes IES)

Taux de défaillance de l'appareillage à la durée de vie utile moyenne de 50 000 h	5 %
Flux lumineux sortant à la durée de vie utile moyenne* de 50 000 h	L80

Conditions d'application

Performance température ambiante Tq	25 °C
Convient pour la commutation aléatoire	Oui

Données du produit

Nom du produit de la commande	RS741B LED39S/830 PSE-E WB WH
Nom de produit complet	RS741B LED39S/830 PSE-E WB WH
Code EOC	871869684772500
Code de commande	84772500
Code 12NC	910500457296
Quantité par pack	1
Code EAN – Produit/Boîte	8718696847725
Conditionnement par carton	1
Codes EAN/UPC - Boîte	8718696847725

LuxSpace Accent

Schéma dimensionnel

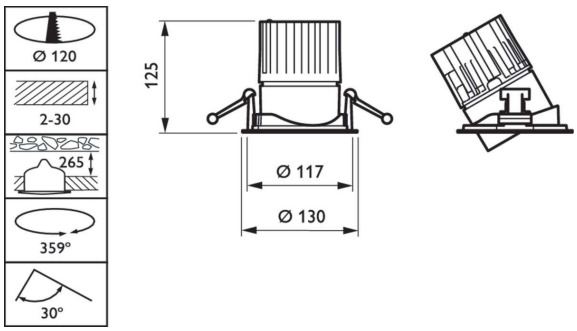

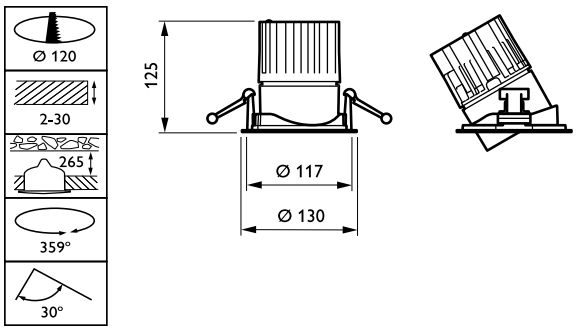

© 2023 Signify Holding Tous droits réservés. Signify ne fait aucune déclaration ni ne donne aucune garantie concernant la précision ou l'exhaustivité des informations ci-incluses et ne pourra être tenue responsable d'une quelconque action prise en conséquence. Les informations présentées dans ce document ne constituent pas une offre commerciale et ne font partie d'aucun devis ni d'aucun contrat, sauf convention contraire avec Signify. Philips et l'emblème Philips Shield sont des marques déposées de Koninklijke Philips N.V.