LuxSpace Accent

RS741B LED20S/PW930 PSE-E NB WH

LuxSpace Accent Compact G3, LED Module, system flux 2000 lm, Premium beyaz, CRI≥90, DC uyumlu, harici güç kaynağı ünitesi, Dar ışın, Beyaz, RAL 9003

Perakendeciler yükselen enerji fiyatlarıyla gitgide daha fazla mücadele etmek zorunda kalıyorlar. Aynı zamanda, alışık oldukları ışık kalitesini sürdürmeye, mimari entegrasyonda esnekliğe ve müşterinin dikkatini çekecek doğru ışık efektlerine ihtiyaç duymaktalar. Ayrıca, mağazalarında kendilerini farklı kılacak konsept uygulamalarını sağlayacak, gelecekte de kullanabilecekleri çözümlere gereksinimleri var. Yüksek kaliteli ışık, zarif ışınlar ve sıra dışı bir aydınlatma verimi sağlayan LuxSpace Accent, moda mağazaları için CrispWhite ve süpermarketler için Food recipes gibi geniş bir aydınlatma yelpazesini kapsadığından, günümüzün zorlu perakende uygulamaları için ideal enerji tasarrufu çözümüdür.

Ürün veri

Genel Bilgiler	
Lamba ailesi kodu	LED20S [LED Module, system flux 2000 lm]
Değiştirilebilen ışık kaynağı	Hayır
Sürücü birimi sayısı	1 ünite
Tertibat dahildir	Evet
Açıklamalar	*-Aydınlatmayla ilgili "LED tabanlı aydınlatmaların performansını değerlendirme - Ocak 2018" adlı Lighting Europe rehberi makalesine göre: B50 ve örneğin B10 arasında lümen bakımı açısından istatistiksel olarak belirgin bir fark yoktur. Bu nedenle, ortalama kullanım ömrü (B50) değeri, aynı zamanda B10 değerini de yansıtır.
Ürün ailesi kodu	RS741B [LuxSpace Accent Compact G3]
Aydınlatma Teknolojisi	LED
Değer merdiveni	Teknik özellikler
CE işareti	Evet
Garanti süresi	5 yıl
Alev alma işareti	Normalde yanıcı yüzeylere montaj için
ENEC işareti	ENEC işareti
Ateşleme teli testi	Sıcaklık 650 °C, süre 5 sn.
EU RoHS ile uyumludur	Evet

LuxSpace Accent

Işık Teknik Ayrıntıları	
Işık Akısı	2.000 lm
İlişkili Renk Sıcaklığı (Nom.)	3000 K
Aydınlatma Verimi (nominal) (Nom)	100 lm/W
Renk oluşturma dizini (CRI)	≥90
Işık kaynağının ışın açısı	120 °
Işık kaynağı rengi	Premium beyaz, CRI≥90
Optik sistem türü	Dar ışın
Optik kapak tipi	Şeffaf cam
Aydınlatma armatürü ışık demeti yayılması	10°
Birleşik parlama derecesi CEN	Not applicable

Çalıştırma ve Elektrik	
Giriş Voltajı	220-240 V
Hat Frekansı	50 to 60 Hz
Başlangıç CLO güç tüketimi	- W
Ortalama CLO güç tüketimi	- W
Kalkış Akımı	4,4 A
Ani akım süresi	25 ms
Güç Tüketimi	20,5 W
Güç Faktörü (Kesir)	0.9
Bağlantı	İtmeli konnektör ve çekerek çıkarma özelliği
Kablo	-
16 A tip B MCB'sindeki ürün sayısı	24

Sıcaklık	
Ortam sıcaklığı aralığı	0 - +35 °C

Kontroller ve Dim Etme	
Dim Edilebilir	Hayır
Sürücü/güç ünitesi/trafo	DC uyumlu, harici güç kaynağı ünitesi
Kontrol arabirimi	-
Sabit ışık çıkışı	Hayır

Mekanik ve Muhafaza	
Muhafaza Malzemesi	Alüminyum
Reflektör malzemesi	Polikarbon alüminyum kaplı
Optik sistem malzemesi	Polikarbon
Optik kapak malzemesi	Polikarbon
Sabitleme malzemesi	-
Muhafaza Rengi	Beyaz, RAL 9003
Optik kapak kaplaması	Şeffaf
Genel yükseklik	126 mm
Toplam çap	130 mm

Onay ve Uygulama	
Girişime Karşı Koruma Sınıfı	IP20 [Parmak korumalı]
Mekanik çarpışma koruma kodu	IK02 [0,2 J standart]
Koruma sınıfı IEC	Güvenlik sınıfı II

Başlangıç Performansı (IEC Uyumlu)	
Işık akısı toleransı	+/-10%
Başlangıç renk türü	(0.422, 0.386) SDCM <2
Güç tüketimi toleransı	+/-10%

Zaman İçindeki Performansı (IEC Uyumlu)	
Ortalama kullanım ömrü 50000 saatte kontrol tertibatı arıza oranı	5 %
Ortalama kullanım ömrü 100000 saatte kontrol tertibatı arıza oranı	5 %
Ortalama kullanım ömrü* 50000 saatte lümen bakım	L80

Uygulama Koşulları	
Performans ortam sıcaklığı Tq	25 °C
Maksimum dim seviyesi	Yok
Rastgele anahtara uygun	Evet

Ürün Verileri	
Sipariş ürün adı	RS741B LED20S/PW930 PSE-E NB WH
Tam ürün adı	RS741B LED20S/PW930 PSE-E NB WH
Tam ürün kodu	871869697316500
Sipariş kodu	97316500
Malzeme No. (12NC)	910500459054
Numeratör - Paket Başına Miktar	1
EAN/UPC - Ürün/Kutu	8718696973165
Numeratör - Büyük kutu başına paket sayısı	1
EAN/UPC - Kutu	8718696973165

LuxSpace Accent

Boyutlu çizim

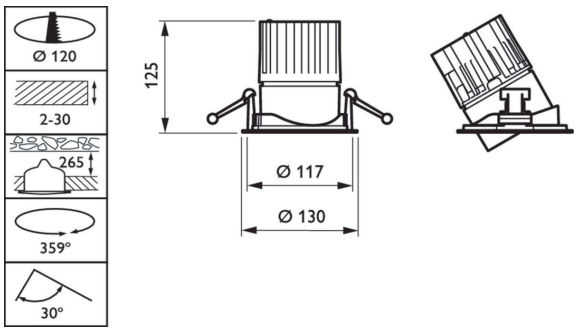

© 2023 Signify Holding Tüm hakları saklıdır. Signify, bu belgede bulunan bilgilerin doğruluğuna veya tamlığına ilişkin herhangi bir beyan veya garanti sunmaz ve bunlara dayalı gerçekleştirilen hiçbir işlemden yükümlü olmayacaktır. Bu belgede sunulan bilgiler, aksi Signify tarafından kabul edilmedikçe, herhangi bir ticari teklif oluşturma amacı gütmemektedir ve herhangi bir fiyat teklifi veya sözleşmesinin parçasını teşkil etmez. Philips ve Philips Kalkan Amblemi, Koninklijke Philips N.V. şirketine ait tescilli ticari markalardır.