ArenaVision MVF404

MVF404 MHN-SEH2000W/956 B7 HRE

ARENAVISION, MASTER MHN-SE High Output, 2000 W, Categoria de feixe B7

A iluminação com projectores ArenaVision MVF404 – concebida para estádios desportivos ao ar livre – aumenta dramaticamente o impacto teatral e emocional dos desportos para as audiências televisivas e espectadores, ao mesmo tempo que permite aos jogadores usufruírem de condições visuais optimizadas. Graças à lâmpada de iodetos metálicos compacta de extremidade única e alto fluxo MHN-SE 2000 W da Philips e à óptica de precisão de peça única tecnologicamente avançada, a ArenaVision MVF404 proporciona uma eficiência óptica mais elevada do que nunca. Além disto, esta iluminação com projectores de 2 kW inclui fácil instalação e substituição da lâmpada, conformidade total com as normas IP65, um novo sistema de conector KC de segurança e uma solução de reacendimento a quente electrónica inovadora – ao mesmo tempo que continua a oferecer as vantagens tradicionais dos sistemas Philips ArenaVision.

Dados do produto

Informações gerais	
Código da família das lâmpadas	MHN-SEH [MASTER MHN-SE High Output]
Número de unidades de equipamento	-
Equipamento	-
Código da família de produtos	MVF404 [ARENAVISION]
Escala de valor	Especificação
Marca CE	Sim
Período de garantia	1 anos
Marca de inflamabilidade	-
Marca ENEC	Marca ENEC

Em conformidade com RoHS da UE	Sim

Caraterísticas técnicas da luz	
Ângulo de inclinação standard no topo da coluna	-
Ângulo de inclinação standard na entrada lateral	-
Temperatura de cor correlacionada	5600 K
Color rendering index (CRI)	>90
Cor da fonte de luz	956 luz natural
Tipo de difusor ótico	Versão de downlight de vidro frontal
Difusão do feixe de luz da luminária	-

ArenaVision MVF404

Tipo de ótica exterior	Categoria de feixe B7

Funcionamento e caraterísticas elétricas

Tensão de entrada	380 a 415 V
Frequência de linha	50 to 60 Hz
Consumo de Energia	2.000 W
Ligação	Conector de parafuso
Cabo	-

Temperatura

Amplo intervalo de temperatura ambiente	-30 a +35 °C

Controlos e regulação

Regulável	Não
Fluxo luminoso constante	Não

Características mecânicas e compartimento

Material do corpo	Alumínio
Material refletor	Alumínio
Material da ótica	Alumínio
Material do difusor ótico	-
Material de fixação	Aço
Cor do compartimento	Alumínio
Dispositivo de montagem	Suporte de montagem ajustável
Forma do difusor ótico	-
Acabamento do difusor ótico	-
Altura total	535 mm
Área projetada eficaz	0,2 m²

Aprovação e aplicação

Código de proteção de entrada	IP65 [Proteção contra penetração de pó, à prova de jato]
Código de proteção mecânica contra impactos	IK08 [5 J protegido contra vandalismo]
Proteção contra sobretensão (Comum/ diferencial)	-
Classificação de sustentabilidade	-
Classe de proteção IEC	Classe de segurança I

Condições de aplicação

Nível de regulação máximo	Não aplicável

Dados do produto

Nome de produto da encomenda	MVF404 MHN-SEH2000W/956 B7 HRE
Nome do produto completo	MVF404 MHN-SEH2000W/956 B7 HRE
Código do produto completo	872790050213800
Código de encomenda	50213800
N.º material (12NC)	910502219418
Numerador – Quantidade por embalagem	1
EAN/UPC - Produto/caixa	8727900502138
Numerador – Embalagens por caixa exterior	1
EAN/UPC - Caso	8727900502138

Desenho dimensional

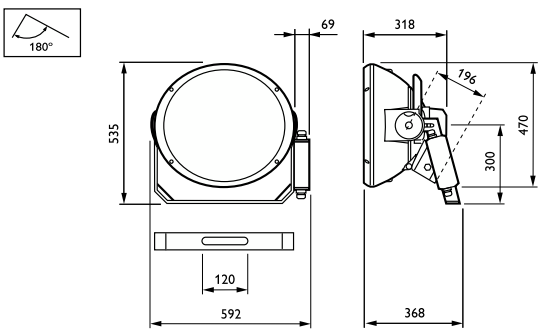

© 2023 Signify Holding Todos os direitos reservados. A Signify não fornece quaisquer representações ou garantia relativamente à exatidão ou integridade das informações aqui incluídas e não será responsável por qualquer ação com base nas mesmas. As informações apresentadas neste documento não se destinam a qualquer oferta comercial e não constituem parte de qualquer proposta ou contrato, salvo acordo em contrário com a Signify. Philips e o Emblema do Escudo da Philips são marcas comerciais registadas da Koninklijke Philips N.V.

www.lighting.philips.com
2023, Abril 29 - Dados sujeitos a alteração