CityCharm Cordoba

BDS490 GRN40-/830 II S GRB DF GR MSP CLO

CityCharm Cordoba, LED GreenLine 4000 lm, Symmetrisk (S), Skyddande beläggning mot saltvatten, Konstant ljusflöde och LumiStep-dimring, 8 timmar

CityCharm är en serie armaturer för stadsutrymmen där det är viktigt med behaglig belysning, stämning och design. Välj mellan två ikoniska och tidlösa utföranden (Cordoba och Cone) samt diverse tillbehör, och skapa en personlig belysningslösning som är lika uttrycksfull dag som natt. CityCharm ger god visuell komfort och utmärkt prestanda, och finns tillgänglig med två olika innovativa koncept från Philips Lighting: GentleBeam för maximal visuell komfort, eller ClearGuide som ger optimal vertikal belysning och visuell vägledning. Ett brett utbud särskilda beslag och stolpar låter dig skapa en elegant och stilren miljö i bostadsområden och stadskärnor. Mer information om GentleBeam och ClearGuide finns i produktguiden.

Produktdata

Allmän information	
Lampfamiljskod	GRN40 [LED GreenLine 4000 lm]
Utbytbar ljuskälla	Ja
Antal driftdonsenheter	1 enhet
Driftdon	EB [Elektroniskt]
Driftdon ingår	Ja
Kommentarer	* Vid extrema omgivningstemperaturer kan armaturen dimras automatiskt för att skydda komponenterna
Typ av ljuskälla	LED
Produktfamiljskod	BDS490 [CityCharm Cordoba]
Lighting Technology	LED

Värdetrappa	Prestanda
Inbyggd styrning	Konstant ljusflöde och LumiStep-dimring, 8 timmar
CE-märkning	Ja
Garantitid	5 år
Säkerhetsmärkning, antändlighet	-
ENEC-märkning	ENEC-märkning
Glödtrådstest	Temperatur 650 °C, varaktighet 30 s
EU RoHS-kompatibel	Ja

Ljusteknik	
Uppåtriktat ljusflödesförhållande	0,03

CityCharm Cordoba

Ljusflöde	3 169 lm
Standardvinkel för stolptoppsmontage	0°
Standardvinkel för sidoingång	0°
Korrelerad färgtemperatur (nom)	3000 K
Ljusutbyte (märkvärde) (nom)	101 lm/W
Färgåtergivningsindex	≥80
Ljuskällans färg	830 varmvit
Typ av optisk kåpa	Polykarbonatkupa/kåpa
Armaturens ljusstrålefördelning	360°
Optiktyp utomhus	Symmetrisk (S)

Drift och elektricitet

Ingångsspänning	220–240 V
Line Frequency	50 to 60 Hz
Initial CLO-energiförbrukning	24.8 W
Average CLO power consumption	27.9 W
Slutlig CLO-energiförbrukning	31 W
Ingående ström	27 A
Ingåendetid	15 ms
Effektförbrukning	31 W
Effektfaktor (fraktion)	0.9
Anslutning	Kabelhärvor/kablar
Kabel	Kabel 6,0 m, utan kontakt
Antal produkter med automatsäkring (16 A, typ B) (max)	32

Temperatur

Omgivningstemperatur	–40 till +50 °C

Styrenheter och dimring

Dimbar	Nej
Driftdon/strömenhet/transformator	Nätaggregat, reglerande med konstant ljusflöde
Styrgränssnitt	-
Konstant ljusflöde	Ja

Mekanik och armaturhus

Armaturhusets material	Aluminium
Material i reflektor	-
Material i optiken – LOV	Polykarbonat
Optisk kupa/linsmaterial – LOV	Polykarbonat
Fixation material	Aluminium
Armaturhusets färg	Grå
Monteringsenhet	Stolparm för diametern 60 mm
Optisk glaskupa/optikens form – LOV	Hemisfärisk
Ytbehandling på optikavskärmning/lins – LOV	Klar
Total höjd	529 mm
Total diameter	556 mm
Effektiv projicerad yta	0,1124 m²

Användning och godkännande

Kod för kapslingsklass	IP66 [Dammtät, strålskyddad]
Skyddskod för mekanisk påverkan	IK10 [20 J slagtålig/slagsäker]
Surge Protection (Common/Differential)	Armaturöverspänningsskyddsnivå till 6 kV differentialläge och 8 kV vanligt läge
Skyddsklass IEC	Säkerhetsklass II
Fotobiologisk säkerhet	Photobiological risk group 1 @200mm to EN62778

Ursprunglig prestanda (IEC-kompatibel)

Tolerans för ljusflöde	+/-10%
Initial kromaticitet	(0.430, 0.400) SDCM <3
Energiförbrukningstolerans	+/-10%
Init. Color Rendering Index Tolerance	+/-2

Prestanda över tid (IEC-kompatibel)

Driftdonsbortfall vid 5 000 tim	0,05 %

Användningsförhållanden

Max. dimringsnivå	Ej tillämpligt

Produktdata

Beställningsproduktnamn	BDS490 GRN40-/830 II S GRB DF GR MSP CLO
Fullständigt produktnamn	BDS490 GRN40-/830 II S GRB DF GR MSP CLO
Full EOC	871869692112800
Beställningsnummer	92112800
Materialnummer (12NC)	910505017128
SAP-Räknare – Antal per förpackning	1
EAN/UPC - Produkt/fodral	8718696921128
Räknare - antal förpackningar per kartong	1
EAN/UPC - Hölje	8718696921128

CityCharm Cordoba

Måttskiss

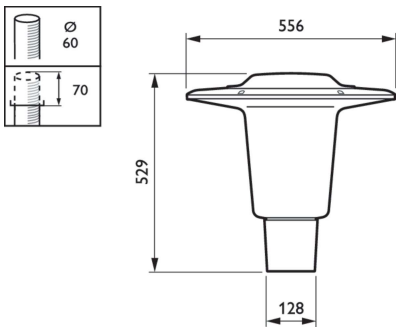

© 2023 Signify Holding Alla rättigheter förbehålles. Signify lämnar ingen garanti gällande tillförlitligheten eller fullständigheten i informationen som ingår häri och avsäger sig allt ansvar för konsekvenser som kan följa på användning av den här publikationen. Informationen i denna dokumentation är inte avsedd som ett kommersiellt erbjudande och utgör inte en del av något anbud eller kontrakt, om inget annat har avtalats med Signify. Philips och Philips sköldemblem är registrerade varumärken som tillhör Koninklijke Philips N.V.