CityCharm Cone

BDS491 GRN70-/830 II DM GRB GR H07RN-PX1

CityCharm Cone, LED GreenLine 7000 lm, Dağılım, orta, 60 mm çap için ağızlık

CityCharm Cone; konforlu aydınlatmanın, ambiyansın ve tasarımın önemli bir rol oynadığı kentsel alanlarda kullanım için tasarlanmıştır. Dikkat çekmeyen görünümü bu modeli zaman ötesi, zamana meydan okuyan bir armatüre dönüştürerek görsel konforun ve maksimum verimliliğin temel ölçüt olduğu konut alanları, parklar, yaya yolları ve bisiklet yolları için ideal hale getirmektedir. CityCharm sunduğu iki ikonik tasarım (Cone ve Cordoba) ve sağladığı çeşitli aksesuarlarla gece ve gündüz imzanızı taşıyan bir aydınlatma çözümü oluşturmanıza olanak tanır. CityCharm armatürleri, özel direk ve braket modellerini içeren eksiksiz bir kit olarak da sunulmaktadır.

Ürün veri

Genel Bilgiler	
Lamba ailesi kodu	GRN70 [LED GreenLine 7000 lm]
Değiştirilebilen ışık kaynağı	Evet
Sürücü birimi sayısı	1 ünite
Sürücü	EB [Elektronik]
Tertibat dahildir	Evet
Açıklamalar	* Aşırı ortam sıcaklıklarında aydınlatma armatürleri, bileşenleri korumak için otomatik olarak dimlenebilir.
Işık kaynağı motoru türü	LED
Ürün ailesi kodu	BDS491 [CityCharm Cone]
Aydınlatma Teknolojisi	LED
Değer merdiveni	Performans
Yerleşik kontrol	-
CE işareti	Evet

Garanti süresi	5 yıl
Alev alma işareti	-
ENEC işareti	ENEC işareti
Ateşleme teli testi	Sıcaklık 650 °C, süre 30 sn.
EU RoHS ile uyumludur	Evet

Işık Teknik Ayrıntıları	
Yukarı doğru ışık çıkış oranı	0,03
Işık Akısı	5.243 lm
Standart eğim açısı üstten montaj	0°
Standart devirme açısı yandan giriş	0°
İlişkili Renk Sıcaklığı (Nom.)	3000 K
Aydınlatma Verimi (nominal) (Nom)	102 lm/W
Renk oluşturma dizini (CRI)	≥80
Işık kaynağı rengi	830 sıcak beyaz

CityCharm Cone

Optik kapak tipi	Polikarbon çanak/kapak
Aydınlatma armatürü ışık demeti yayılması	360°
Optik sistem türü dış mekan	Dağılım, orta

Çalıştırma ve Elektrik

Giriş Voltajı	220-240 V
Hat Frekansı	50 to 60 Hz
Kalkış Akımı	80 A
Ani akım süresi	15 ms
Güç Tüketimi	51 W
Güç Faktörü (Kesir)	0.9
Bağlantı	Boşta kablolar/teller
Kablo	Fişsiz 0,2 m kablo
16 A tip B MCB'sindeki ürün sayısı	11

Sıcaklık

Ortam sıcaklığı aralığı	-40 - +50 °C

Kontroller ve Dim Etme

Dim Edilebilir	Hayır
Sürücü/güç ünitesi/trafo	Düzenleyici güç kaynağı ünitesi
Kontrol arabirimi	-
Sabit ışık çıkışı	Hayır

Mekanik ve Muhafaza

Muhafaza Malzemesi	Alüminyum
Reflektör malzemesi	-
Optik sistem malzemesi	Polikarbon
Optik kapak malzemesi	Polikarbon
Sabitleme malzemesi	Alüminyum
Muhafaza Rengi	Gri
Montaj cihazı	60 mm çap için ağızlık
Optik kapak şekli	Yarım küre
Optik kapak kaplaması	Şeffaf
Genel yükseklik	529 mm
Toplam çap	556 mm
Etkili projeksiyon alanı	0,1155 m²

Onay ve Uygulama

Girişime Karşı Koruma Sınıfı	IP66 [Toz girmesine karşı korumalı, püskürtmeye dayanıklı]
Mekanik çarpışma koruma kodu	IK10 [20 J saldırıya dayanıklı]
Ani Akım Koruması (Ortak/Diferansiyel)	6 kV diferansiyel moduna ve 8 kV ortak moda kadar armatür aşırı gerilim koruma seviyesi
Koruma sınıfı IEC	Güvenlik sınıfı II
Fotobiyolojik risk	Photobiological risk group 1 @200mm to EN62778

Başlangıç Performansı (IEC Uyumlu)

Işık akısı toleransı	+/-10%
Başlangıç renk türü	(0.430, 0.400) SDCM <3
Güç tüketimi toleransı	+/-10%
Başlangıçtaki Renksel Geriverim İndeks Toleransı	+/-2

Zaman İçindeki Performansı (IEC Uyumlu)

5000 saatte sürücü arıza oranı	0,05 %

Uygulama Koşulları

Maksimum dim seviyesi	Yok

Ürün Verileri

Sipariş ürün adı	BDS491 GRN70-/830 II DM GRB GR H07RN-PX1
Tam ürün adı	BDS491 GRN70-/830 II DM GRB GR H07RN-PX1
Tam ürün kodu	871869692169200
Sipariş kodu	92169200
Malzeme No. (12NC)	910505017185
Numeratör - Paket Başına Miktar	1
EAN/UPC - Ürün/Kutu	8718696921692
Numeratör - Büyük kutu başına paket sayısı	1
EAN/UPC - Kutu	8718696921692

Boyutlu çizim

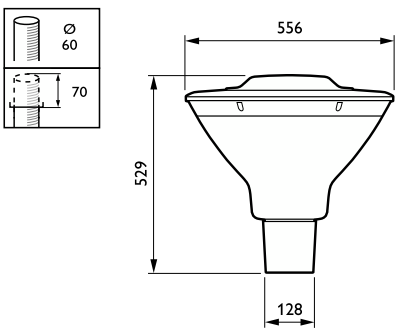

© 2023 Signify Holding Tüm hakları saklıdır. Signify, bu belgede bulunan bilgilerin doğruluğuna veya tamlığına ilişkin herhangi bir beyan veya garanti sunmaz ve bunlara dayalı gerçekleştirilen hiçbir işlemden yükümlü olmayacaktır. Bu belgede sunulan bilgiler, aksi Signify tarafından kabul edilmedikçe, herhangi bir ticari teklif oluşturma amacı gütmemektedir ve herhangi bir fiyat teklifi veya sözleşmesinin parçasını teşkil etmez. Philips ve Philips Kalkan Amblemi, Koninklijke Philips N.V. şirketine ait tescilli ticari markalardır.