Malaga SGS101

SGS101 SON-I-70W II MR 42/60

MALAGA, SON-I, 70 W, Clasa de siguranță II, Reflector mobil, Universal pentru diametrul de la 42 la 60 mm

Malaga este un produs versatil cu o largă aplicabilitate în iluminatul căilor de circulație rutiere şi pietonale. Stilul constructiv, modern generează un iluminat de calitate pentru şofatul confortabil, în deplină siguranță sau pentru iluminatul suprafețelor mari. Malaga asigură costuri scăzute de investiție şi mentenanță. Sistemul optic a fost proiectat pentru un control bun al fluxului luminos şi al randamentului aparatului de iluminat. Malaga generează un iluminat optim şi o uniformitate bună a fluxului luminos la o înălțime de montaj egală cu lățimea drumului şi la o spațiere între stâlpi egală cu de 3,5 ori lățimea căii de circulație. Permite montajul pe braț sau în cap de stâlp; este disponibil şi un braț de prindere pe perete.

Catalog de date

Informaţii generale	
Cod familie lămpi	SON-I
Baza elementului de fixare	E27 [E27]
Echipament	CONV [Convenţional]
Fotocelulă	-
Cod familie de produse	SGS101 [MALAGA]
Marcaj CE	Da
Marcaj ENEC	Marcaj ENEC

Date tehnice lumină	
Unghi standard de înclinaţie în cap de stâlp	15°
Unghi standard de înclinaţie pentru montare pe braţ	15°
Tip capac optic/lentilă	Glob/capac din policarbonat
Tip optic exterior	Reflector mobil

Funcţionare şi sistem electric	
Tensiune de intrare	230 V (implicit) sau 240 V
Consum de curent	70 W

Sistem mecanic şi carcasă	
Culoare carcasă	Gri

Malaga SGS101

Dispozitiv de montare	Universal pentru diametrul de la 42 la 60 mm

Aprobare și aplicație

Cod protecție împotriva infiltrărilor	IP43/65 [Protejat împotriva contactului cu cablurile, protejat împotriva stropirii/ploii; protejat împotriva pătrunderii prafului, protejat împotriva jeturilor de apă]
Cod de protecție împotriva impactului mecanic	IK08 [5 J rezistent la vandalizare]
Clasă de protecție IEC	Clasa de siguranță II

Date despre produs

Nume comandă produs	SGS101 SON-I-70W II MR 42/60
Numele complet al produsului	SGS101 SON-I-70W II MR 42/60
Full EOC	871155911862800
Cod de comandă	11862800
Număr material (12NC)	910925816612
Numărător SAP – Cantitate per pachet	1
EAN/UPC – Produs/Cutie	8711559118628
Numărător SAP – Pachete per exterior	1
EAN/UPC – Cutie	8711559118628

Cote

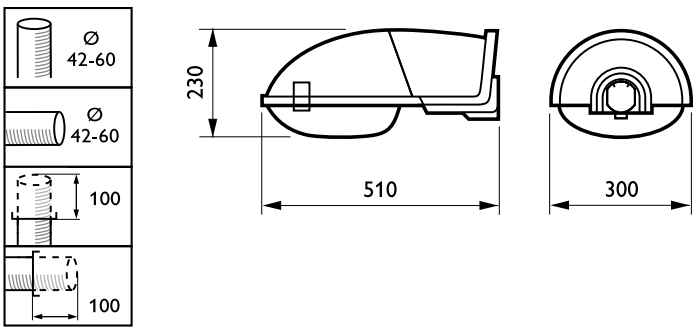

© 2023 Signify Holding Toate drepturile rezervate. Signify nu oferă nicio reprezentare sau garanție în privința preciziei informațiilor incluse prin prezenta și nu poate purta responsabilitatea niciunei acțiuni corelate. Informațiile prezentate în acest document nu sunt menite să fie oferte comerciale sau să facă parte dintr-o ofertă sau un contract, în afara cazului în care Signify consimte altceva. Philips și emblema scut Philips sunt mărci înregistrate ale Koninklijke Philips N.V.