LuxSpace G4

DN589B LED10/830 PSD C D150 WH WB GM

LuxSpace G4, 8.4 W, 990 lm, 3000 K, DALI, Refletor facetado com ângulo de foco de 60º, Texturizado, Proteção contra toques

O LuxSpace Gen4 é a nova linha de luminária de LED que combina conforto e desempenho de ponta.

Dados do produto

Informações gerais	
Fonte de luz substituível	N
Número de unidades de equipamento	Unidade
Driver incluído	Sim
Light source engine type	LED
Marca CE	Marca CE
Período de garantia	3 anos
Marca de inflamabilidade	Para montagem em superfícies normalmente inflamáveis
Teste de Glow-wire	Temperatura de 650 °C, duração de 30 s
Compatível com EU RoHS	Sim

Dados técnicos de luz	
Fluxo luminoso	990 lm
Temperatura de cor correlacionada (Nom.)	3000 K
Eficiência luminosa (nominal) (Nom.)	118 lm/W
Color rendering index (CRI)	>80
Cor da fonte de luz	Branco quente 830
Tipo de ótica	Refletor facetado com ângulo de foco de 60º
Tipo de acessório de difusor ótico	Refletor

Dados elétricos e de operação	
Tensão de entrada	220 a 240 V
Line Frequency	50 or 60 Hz
Corrente de irrupção	16 A
Tempo de irrupção	0,22 ms
Consumo de energia	8,4 W
Fator de potência (fração)	0.9
Conexão	Conector com 2 fios adicionais para regulação da luz
Número de produtos em MCB de 16 A tipo B	24

Temperatura	
Intervalo de temperatura ambiente	-20 a 40 °C

Controles e dimerização	
Regulável	Sim

LuxSpace G4

Driver/unidade de potência/ transformador	Fonte de alimentação externa (Ligado/Desligado)
Interface de controle	DALI
Emissão de luz constante	N

Dados mecânicos e de compartimento

Material do compartimento	Alumínio fundido
Material refletor	Alumínio e policarbonato
Material de óptica	Policarbonato
Tipo de acessório de lente/difusor ótico	Policarbonato
Fixation material	Aço
Cor do compartimento	Branco e preto
Tipo de acessório de lente/difusor ótico	Texturizado
Comprimento geral	0 mm
Largura total	0 mm
Altura geral	100 mm
Diâmetro total	162 mm
Dimensões (altura x largura x profundidade)	100 x 0 x 0 mm

Aprovação e aplicação

Código de proteção de entrada	IP20 [Proteção contra toques]
Código de proteção mecânica contra impactos	IK03 [0,3 J]
Proteção/Classe IEC	Classe de segurança II

Desempenho inicial (compatível com IEC)

Tolerância do fluxo luminoso	+/-10%
Tolerância de consumo de energia	+/-10%

Desempenho ao longo do tempo (compatível com IEC)

Taxa de falhas do controlador a 5000 h	1 %
Vida útil média L70B50	50.000 hora(s)
Vida útil média L80B50	50.000 hora(s)
Vida útil média L90B50	21.000 hora(s)

Condições de aplicação

Nível de regulação máximo	1%

Dados do produto

Nome de produto da encomenda	DN589B LED10/830 PSD C D150 WH WB GM
Nome do produto completo	DN589B LED10/830 PSD C D150 WH WB GM
Full EOC	911401548841
Descrição do código local	Luminária LED-DN589BLED10830PSDCD150WH
Código de encomenda	911401548841
Nº do material (12NC)	911401548841
Código local	911401548841
Numerador — Quantidade por embalagem	1
Numerador SAP — Embalagens por exterior	1

Desenho dimensional

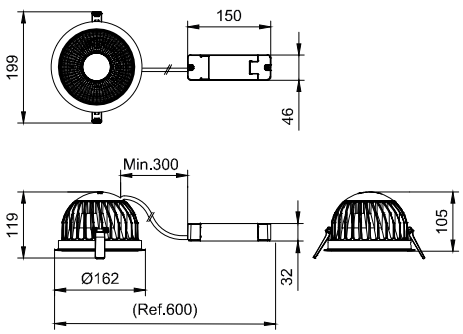

© 2023 Signify Holding Todos os direitos reservados. Signify não oferece qualquer representação ou garantia quanto à precisão ou à integridade das informações inclusas aqui e não se responsabiliza por qualquer ação em função disso. As informações apresentadas neste documento não se destinam a qualquer oferta comercial e não compõem parte de qualquer cotação ou contrato, a menos que seja acordado pela Signify. Philips e o Philips Shield Emblem são marcas comerciais registradas da Koninklijke Philips N.V.

www.lighting.philips.com
2023, Abril 14 - Dados sujeitos a alteração