GreenSpace sobrepor

SM295C LED70/830 PSU WP WH GM

GreenSpace sobrepor, 66 W, 6600 lm, 3000 K, Espelho de alto brilho, Proteção contra a penetração de poeira, à prova de jatos

Philips GreenSpace é um downlighter LED de sobrepor até 66% mais eficientes que os tradicionais downlighter para lâmpadas fluorescentes. GreenSpace esteticamente assemelha-se aos downlights embutidos convencionais, porém traz ganhos significativos associados ao consumo de energia e custos com manutenção. É ideal para todas as aplicações comerciais, bem como espaços públicos internos.

Dados do produto

Informações gerais	
Fonte de luz substituível	N
Número de unidades de equipamento	Unidade
Driver incluído	Sim
Light source engine type	LED
Marca CE	Marca CE
Período de garantia	3 anos
Marca de inflamabilidade	-
Marca ENEC	-
Teste de Glow-wire	Temperatura de 750 °C, duração de 5 s
Compatível com EU RoHS	N

Dados técnicos de luz	
Fluxo luminoso	6.600 lm
Temperatura de cor correlacionada (Nom.)	3000 K
Eficiência luminosa (nominal) (Nom.)	100 lm/W
Color rendering index (CRI)	>80
Ângulo de foco da fonte de luz	- °
Cor da fonte de luz	Branco quente 830
Tipo de ótica	Espelho de alto brilho
Tipo de acessório de difusor ótico	Refletor
Propagação do feixe de luz da luminária	60°

Dados elétricos e de operação	
Tensão de entrada	220 a 240 V
Line Frequency	50 or 60 Hz
Corrente de irrupção	25 A
Tempo de irrupção	0,202 ms
Consumo de energia	66 W
Fator de potência (fração)	0.9
Conexão	-
Cabo	-
Número de produtos em MCB de 16 A tipo B	24

GreenSpace sobrepor

Temperatura	
Intervalo de temperatura ambiente	-20 a 40 °C

Controles e dimerização	
Regulável	Não
Driver/unidade de potência/transformador	Unidade de fonte de alimentação (Ligado/Desligado)
Interface de controle	-
Emissão de luz constante	N

Dados mecânicos e de compartimento	
Material do compartimento	Alumínio fundido
Material refletor	Alumínio
Material de óptica	Alumínio
Tipo de acessório de lente/difusor ótico	-
Fixation material	-
Cor do compartimento	Branco
Tipo de acessório de lente/difusor ótico	-
Comprimento geral	0 mm
Largura total	0 mm
Altura geral	239 mm
Diâmetro total	200 mm
Dimensões (altura x largura x profundidade)	239 x 0 x 0 mm

Aprovação e aplicação	
Código de proteção de entrada	IP65 [Proteção contra a penetração de poeira, à prova de jatos]
Código de proteção mecânica contra impactos	IK02 [0,2 J padrão]
Proteção/Classe IEC	Classe de segurança I

Desempenho inicial (compatível com IEC)	
Tolerância do fluxo luminoso	+/-10%
Cromaticidade inicial	(0.44, 0.40) SDCM <5
Tolerância de consumo de energia	+/-10%

Desempenho ao longo do tempo (compatível com IEC)	
Taxa de falhas do controlador a 5000 h	1,00 %
Vida útil média L70B50	50.000 hora(s)
Vida útil média L80B50	40.000 hora(s)
Vida útil média L90B50	20.000 hora(s)

Condições de aplicação	
Adequado para uma comutação aleatória	N

Dados do produto	
Nome de produto da encomenda	SM295C LED70/830 PSU WP WH GM
Nome do produto completo	SM295C LED70/830 PSU WP WH GM
Full EOC	911401847899
Descrição do código local	LUMINARIA LED SM295C LED70/830 PSUWPWHGM
Código de encomenda	911401847899
Nº do material (12NC)	911401847899
Código local	911401847899
Numerador — Quantidade por embalagem	1
Numerador SAP — Embalagens por exterior	1

Desenho dimensional

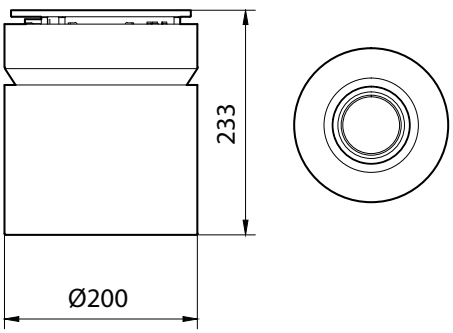

GreenSpace sobrepor

© 2023 Signify Holding Todos os direitos reservados. Signify não oferece qualquer representação ou garantia quanto à precisão ou à integridade das informações inclusas aqui e não se responsabiliza por qualquer ação em função disso. As informações apresentadas neste documento não se destinam a qualquer oferta comercial e não compõem parte de qualquer cotação ou contrato, a menos que seja acordado pela Signify. Philips e o Philips Shield Emblem são marcas comerciais registradas da Koninklijke Philips N.V.

www.lighting.philips.com
2023, Abril 15 - Dados sujeitos a alteração