ClassicStreet

BDP794 LED52-4S/830 PSU II DS50 MK-WH GF

ClassicStreet Top, LED module 5200 lm, 830 branco quente, Unidade de fonte de alimentação (aceso/apagado), Classe de segurança II, Distribution Symmetrical (S), Vidro fosco, Preto, Nível de proteção contra sobretensão da luminária até 6 kV no modo diferencial e 8 kV no modo comum, Conector externo, Cabo de 1,0 m com ficha compatível com Wieland/Adels de 2 polos, Topo de poste para diâmetro de 60 mm

Recuperando a icónica beleza das lanternas viárias do século XX, a Philips ClassicStreet combina um design elegante com os pormenores subtis das antigas luminárias, ao mesmo tempo que cumpre os atuais requisitos de iluminação urbana. Concebida em torno do LED, a ClassicStreet proporciona extraordinários níveis de iluminação e desempenho energético graças ao seu motor Philips LEDGINE-O e às suas óticas personalizadas para aplicações. O design delicadamente curvado, juntamente com os suportes e postes específicos, criam um aspeto contemporâneo que embeleza as nossas cidades e ambientes únicos e confortáveis de noite e de dia. Não só em cenários arquiteturais tradicionais e históricos, como também em ambientes urbanos mais modernos. Esta solução de iluminação pública contemporânea inclui uma tomada Philips System ready (SR), o que prepara para um futuro emparelhamento com aplicações de software de iluminação e controlo autónomos ou avançadas, como o Interact da Signify. As luminárias ClassicStreet também podem ser equipadas com as nossas receitas de luz específicas que preservam os céus escuros. Além disso, todas as luminárias ClassicStreet são identificáveis de forma exclusiva graças à aplicação Signify Service tag. Basta efetuar a leitura de um código QR, colocado dentro da porta da coluna ou diretamente na luminária, e pode aceder instantaneamente à configuração da luminária. Isto torna as operações de manutenção e programação mais rápidas e mais fáceis, e permite-lhe criar a sua biblioteca digital de temas de iluminação e peças sobresselentes.

ClassicStreet

Dados do produto

Informações gerais	
Código da família das lâmpadas	LED52 [LED module 5200 lm]
Fonte de luz substituível	Não
Número de unidades de equipamento	1 unidade
Driver incluído	Sim
Observações	*-Segundo o documento de orientação da Lighting Europe "Evaluating performance of LED based luminaires" de janeiro de 2018, estatisticamente não existe nenhuma diferença relevante na manutenção lumínica entre B50 e, por exemplo, B10. Como tal, o valor da vida útil média (B50) também representa o valor B10. * A temperaturas ambiente extremas, a luminária pode diminuir automaticamente a intensidade da luz para proteger os componentes
Tipo de motor de fonte de luz	LED
Código da família de produtos	BDP794 [ClassicStreet Top]
Tecnologia de iluminação	LED
Escala de valor	Performance
Marca CE	Sim
Período de garantia	5 anos
Marca de inflamabilidade	-
Marca ENEC	Marca ENEC
Em conformidade com RoHS da UE	Sim

Caraterísticas técnicas da luz	
Rácio de fluxo luminoso ascendente	0,03
Fluxo Luminoso	3.172 lm
Ângulo de inclinação standard no topo da coluna	-
Ângulo de inclinação standard na entrada lateral	-
Temperatura de cor correlacionada	3000 K
Eficiência luminosa (nominal) (Nom.)	76 lm/W
Color rendering index (CRI)	80
Cor da fonte de luz	830 branco quente
Tipo de difusor ótico	Vidro fosco
Difusão do feixe de luz da luminária	152° x 155°
Tipo de ótica exterior	Distribution Symmetrical (S)

Funcionamento e caraterísticas elétricas	
Tensão de entrada	220-240 V
Frequência de linha	50 to 60 Hz
Corrente de irrupção	43 A
Tempo de irrupção	0,26 ms
Consumo de Energia	42 W
Fator de potência (Fração)	0.97
Ligação	Conector externo
Cabo	Cabo de 1,0 m com ficha compatível com Wieland/Adels de 2 polos
Número de produtos no MCB de 16 A tipo B	10

Temperatura	
Amplo intervalo de temperatura ambiente	-40 a +50 °C

Controlos e regulação	
Regulável	Não
Driver/unidade de alimentação/ transformador	Unidade de fonte de alimentação (aceso/ apagado)
Interface de controlo	-
Fluxo luminoso constante	Não

Características mecânicas e compartimento	
Material do corpo	Alumínio
Material refletor	-
Material da ótica	Polimetacrilato de metilo
Material do difusor ótico	Vidro
Material de fixação	Alumínio
Cor do compartimento	Preto
Dispositivo de montagem	Topo de poste para diâmetro de 60 mm
Forma do difusor ótico	Plana
Acabamento do difusor ótico	Fosco
Comprimento global	428 mm
Largura total	428 mm
Altura total	586 mm
Área projetada eficaz	0,15 m²
Dimensões (Altura x largura x profundidade)	586 x 428 x 428 mm

Aprovação e aplicação	
Código de proteção de entrada	IP66 [Proteção contra penetração de pó, à prova de jato]
Código de proteção mecânica contra impactos	IK08 [5 J protegido contra vandalismo]
Proteção contra sobretensão (Comum/ diferencial)	Nível de proteção contra sobretensão da luminária até 6 kV no modo diferencial e 8 kV no modo comum
Classificação de sustentabilidade	Lighting for circularity
Classe de proteção IEC	Classe de segurança II
Segurança fotobiológica	Photobiological risk group 1 @200mm to EN62778
Especificação de risco fotobiológico	4 m

Desempenho inicial (em conformidade com a IEC)	
Tolerância do fluxo luminoso	+/-7%
Cromaticidade inicial	(0.430, 0.400) SDCM <5
Tolerância de consumo de energia	+/-10%

ClassicStreet

Tolerância de índice de restituição cromática inicial	+/-2

Desempenho ao longo do tempo (em conformidade com a IEC)

Taxa de falhas do mecanismo de controlo com vida útil média de 100 000 h	10 %
Manutenção lumínica com vida útil média* de 100 000 h	L96

Condições de aplicação

Temperatura ambiente de desempenho Tq	25 °C
Nível de regulação máximo	Não aplicável

Dados do produto

Nome de produto da encomenda	BDP794 LED52-4S/830 PSU II DS50 MK-WH GF
Nome do produto completo	BDP794 LED52-4S/830 PSU II DS50 MK-WH GF
Código do produto completo	871869911680400
Código de encomenda	11680400
N.º material (12NC)	912300023850
Numerador – Quantidade por embalagem	1
EAN/UPC - Produto/caixa	8718699116804
Numerador – Embalagens por caixa exterior	1
EAN/UPC - Caso	8718699116804

Desenho dimensional

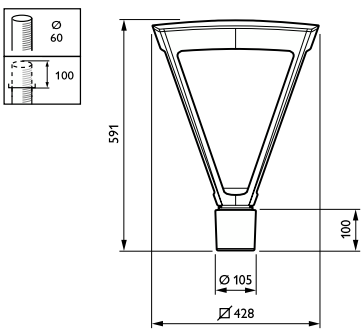

© 2023 Signify Holding Todos os direitos reservados. A Signify não fornece quaisquer representações ou garantia relativamente à exatidão ou integridade das informações aqui incluídas e não será responsável por qualquer ação com base nas mesmas. As informações apresentadas neste documento não se destinam a qualquer oferta comercial e não constituem parte de qualquer proposta ou contrato, salvo acordo em contrário com a Signify. Philips e o Emblema do Escudo da Philips são marcas comerciais registadas da Koninklijke Philips N.V.