ClearFlood

BVP650 LED440-4S/740 DX60 ALU PSU

ClearFlood, LED module 44000 lm, LED, Netzteil (Ein/Aus), Extrem breitstrahlende Lichtverteilung 60, Aluminium

Die ClearFlood Produktfamilie ermöglicht es, genau den passenden Lichtstrom für eine Anwendung zu wählen. Dank modernster LEDs und hocheffizienten Mehrfachüberlagerungsoptiken bietet das Scheinwerfersystem eine branchenweit führende Effizienz und ermöglicht erhebliche Energieeinsparungen. Die Auswahl verschiedener Optiken eröffnet darüber hinaus neue Möglichkeiten und bietet eine hohe Flexibilität in der Anwendung. Zusätzlich lässt sich der ClearFlood durch seine verschiedenen Schnittstellen, wie u.a. DALI, an verschiedene externe Steuerungen anschließen. ClearFlood ist einfach zu installieren und kann problemlos anstelle von herkömmlichen Scheinwerfern eingesetzt werden, da eine bestehende Elektroinstallation sowie vorhandene Masten und Aufnahmen in der Regel nicht geändert werden müssen.

Produkt Daten

Allgemeine Informationen	
Lampenfamiliencode	LED440 [LED module 44000 lm]
Lichtquelle austauschbar	Ja
Anzahl Vorschaltgeräte	2 Einheiten
Betriebsgerät inklusive	Ja
Hinweise	* -Gemäß Lighting Europe-Leitfaden „Bewertung der Leistung von LED-Leuchten – Januar 2018": Statistisch gesehen gibt es keinen relevanten Unterschied in der Lumenerhaltung zwischen B50 und beispielsweise B10. Daher repräsentiert der Wert für die Nutzungsdauer (B50) auch den Wert für B10. * Bei extremen Umgebungstemperaturen kann die Leuchte automatisch abgedimmt werden, um Komponenten zu schützen
Typ des Lichtquellenmoduls	LED
Produktfamiliencode	BVP650 [ClearFlood]
Beleuchtungstechnologie	LED
Value Ladder	Best
CE-Zeichen	Ja
Garantiedauer	5 Jahre
Entflammbarkeitszeichen	Zur Montage auf normal entflammbaren Oberflächen
ENEC-Zeichen	ENEC-Zeichen

ClearFlood

EU RoHS-konform	Ja

Lichttechnische Daten

Nach oben gerichtete Lichtstromrate	0
Lichtstrom	39'000 lm
Standardaufneigung Aufsatzmontage	0°
Standardaufneigung Ansatzmontage	0°
Ähnlichste Farbtemperatur (Nom)	4000 K
Nennlichtausbeute (nom.)	138 lm/W
Farbwiedergabeindex (CRI)	70
Farbe der Lichtquelle	740 Neutralweiß
Typ optische Abdeckung	Flachglas
Abstrahlungswinkel Leuchte	8° - 26° x 82°
Optik im Außenbereich	Extrem breitstrahlende Lichtverteilung 60

Betrieb und Elektrik

Eingangsspannung	220-240 V
Netzfrequenz	50 to 60 Hz
Einschaltstrom	53 A
Einschaltzeit	0.3 ms
Energieverbrauch	280 W
Leistungsfaktor (Bruchteil)	0.99
Elektrischer Anschluss	3-poliger Anschlussblock
Kabel	-
Anzahl Leuchten pro Sicherung mit 16 A Typ B	4

Temperatur

Umgebungstemperaturbereich	-40 bis +50 °C

Lichtregelung und Dimmen

Dimmbar	Nein
Betriebsgerät	Netzteil (Ein/Aus)
Konstanter Lichtstrom	Nein

Mechanik und Gehäuse

Gehäusematerial	Aluminiumdruckguss
Reflektor-Material	-
Optisches Material	Acrylat
Material optische Abdeckung	Glas
Befestigungsmaterial	Stahl
Gehäusefarbe	Aluminium
Montagevorrichtung	Montagehalterung, einstellbar
Form optische Abdeckung	Flach
Veredelung optische Abdeckung	Klar
Gesamte Länge	529 mm
Gesamte Breite	580 mm
Gesamte Höhe	95 mm
Effektive Projektionsfläche	0.26 m²
Abmessungen (Höhe x Breite x Tiefe)	95 x 580 x 529 mm

Genehmigung und Anwendung

Schutzart (IP)	IP66 [Schutz gegen Eindringen von Staub, strahlwassergeschützt]
Schlagfestigkeit (IK)	IK09 [10 J]
Überspannungsschutz (allgemein/differenziell)	Leuchtenüberspannungsschutz bis 6kV im Gegentaktmodus und bis 8kV im Gleichtaktmodus
Nachhaltigkeitsbewertung	Lighting for circularity
IEC-Schutzklasse	Schutzklasse I

Initialkennwerte (IEC-konform)

Lichtstromtoleranz	+/-7%
Anfängliche Farbsättigung	(0.380, 0.390) SDCM <5
Toleranz Leistungsaufnahme	+/-10%
Init. Farbwiedergabeindextoleranz	+/-2

Lebensdauerkennwerte (IEC-konform)

Ausfallrate des Betriebsgeräts bei mittlerer Nutzlebensdauer von 100.000 Std.	10 %
Lichtstromstabilität bei mittlerer Nutzlebensdauer* von 100.000 Std.	L94

Anwendungsbedingungen

Bemessungs-Umgebungstemperatur	25 °C

Produktdaten

Bestell-Produktname	BVP650 LED440-4S/740 DX60 ALU PSU
Gesamtbezeichnung des Produkts	BVP650 LED440-4S/740 DX60 ALU PSU
Gesamt-Produktcode	871869945114100
Bestellcode	45114100
Material-Nr. (12NC)	912300023998
Anzahl pro Verpackung	1
EAN/UPC – Produkt/Kiste	8718699451141
Zähler - Pakete pro Außenkarton	1
EAN Umverpackung	8718699451141

ClearFlood

Abmessungsskizzen

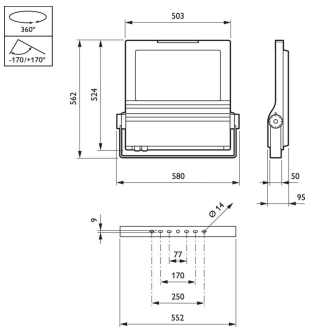

© 2023 Signify Holding Alle Rechte vorbehalten. Signify gibt keine Zusicherungen und übernimmt keine Garantie bezüglich der Richtigkeit oder Vollständigkeit der in diesem Dokument enthaltenen Informationen und haftet nicht für Handlungen, die im Vertrauen darauf ausgeführt werden. Die in diesem Dokument vorgestellten Informationen sind, sofern keine anderslautende Vereinbarung mit Signify besteht, nicht als kommerzielles Angebot gedacht und sind nicht Teil eines Angebots oder Vertrags. Philips und das Philips Schildsymbol sind eingetragene Warenzeichen der Koninklijke Philips N.V.