TownTune assimétrica DR

BDP266 LED50-4S/740 DS50 DDF2 76A

TOWNTUNE ASYMMETRIC DR, LED module 5000 lm, LED, 740 branco neutro, Unidade de fonte de alimentação com interface DALI, 220 a 240 V, 50 or 60 Hz, Classe de segurança I, Distribution Symmetrical (S), Difusor curvo em policarbonato/ tampa resistente aos UV, Cinzento, Nível de proteção contra sobretensão padrão Philips, Topo de poste para diâmetro de 76 mm, ajustável

Concebida para melhorar os espaços urbanos existentes e escaláveis, a família TownTune da Philips oferece as últimas inovações de iluminação em termos de rendimento, qualidade de luz e conectividade. A família é constituída por quatro soluções: um topo de poste central (CPT), uma versão de topo de poste de terminal assimétrico/entrada lateral (ASY), uma versão com um suporte de topo de poste Lyre extensível (Lyre) e um topo de poste central com um difusor CCB (Conical Comfort Bowl). Cada luminária TownTune pode ser personalizada com uma seleção de formas diferentes na parte superior do compartimento, sendo também possível adicionar um anel decorativo que está disponível em duas cores (exceto para o CCB). Opções de design que permitem criar a sua própria assinatura de iluminação e levar uma identidade distinta aos bairros e cidades. Além disso, cada luminária da família TownTune pode ser identificada de forma única, graças à aplicação Signify Service tag. Basta efetuar a leitura de um código QR, colocado dentro da porta da coluna ou diretamente na luminária, e pode aceder instantaneamente a configuração da luminária. Isto torna as operações de manutenção e programação mais rápidas e mais fáceis e permite-lhe criar a sua biblioteca digital de ativos de iluminação e peças sobresselentes. A gama TownTune também utiliza a plataforma de iluminação Philips LEDGINE-O, garantindo que tem sempre a quantidade e a direção de luz adequadas na sua rua. Além disso, ao estar System Ready (SR), a TownTune também está preparada para o futuro. Esta solução está pronta para ser

combinada com aplicações de software de controlo e iluminação autónomas e avançadas, como o Interact City.

Dados do produto

Informações gerais	
Código da família das lâmpadas	LED50 [LED module 5000 lm]
Fonte de luz substituível	Sim
Número de unidades de equipamento	1 unidade
Driver incluído	Sim
Observações	* A temperaturas ambiente extremas, a luminária pode diminuir automaticamente a intensidade da luz para proteger os componentes
Tipo de motor de fonte de luz	LED
Código da família de produtos	BDP266 [TOWNTUNE ASYMMETRIC DR]
Tecnologia de iluminação	LED
Escala de valor	Performance
Marca CE	Sim
Período de garantia	5 anos
Marca de inflamabilidade	Para montagem em superfícies normalmente inflamáveis
Marca ENEC	Marca ENEC
Em conformidade com RoHS da UE	Sim

Caraterísticas técnicas da luz	
Rácio de fluxo luminoso ascendente	0
Fluxo Luminoso	4.050 lm
Ângulo de inclinação standard no topo da coluna	-
Ângulo de inclinação standard na entrada lateral	0°
Temperatura de cor correlacionada	4000 K
Eficiência luminosa (nominal) (Nom.)	137 lm/W
Color rendering index (CRI)	>70
Cor da fonte de luz	740 branco neutro
Tipo de difusor ótico	Difusor curvo em policarbonato/tampa resistente aos UV
Difusão do feixe de luz da luminária	152° x 155°
Tipo de ótica exterior	Distribution Symmetrical (S)

Funcionamento e caraterísticas elétricas	
Tensão de entrada	220 a 240 V
Frequência de linha	50 or 60 Hz
Corrente de irrupção	43 A
Tempo de irrupção	0,26 ms
Consumo de Energia	29,5 W
Fator de potência (Fração)	0.96
Ligação	Conector interno
Cabo	-
Número de produtos no MCB de 16 A tipo B	10

Temperatura	
Amplo intervalo de temperatura ambiente	-40 a +50 °C

Controlos e regulação	
Regulável	Sim
Driver/unidade de alimentação/transformador	Unidade de fonte de alimentação com interface DALI
Interface de controlo	DALI
Fluxo luminoso constante	Não

Características mecânicas e compartimento	
Material do corpo	Alumínio fundido
Material refletor	Acrilato
Material da ótica	Polimetacrilato de metilo
Material do difusor ótico	Polimetacrilato de metilo
Material de fixação	Alumínio
Cor do compartimento	Cinzento
Dispositivo de montagem	Topo de poste para diâmetro de 76 mm, ajustável
Forma do difusor ótico	Lente convexa
Acabamento do difusor ótico	Transparente
Altura total	131 mm
Diâmetro global	533 mm
Área projetada eficaz	0,036 m²

Aprovação e aplicação	
Código de proteção de entrada	IP66 [Proteção contra penetração de pó, à prova de jato]
Código de proteção mecânica contra impactos	IK09 [10 J]
Proteção contra sobretensão (Comum/diferencial)	Nível de proteção contra sobretensão padrão Philips
Classificação de sustentabilidade	Lighting for circularity
Classe de proteção IEC	Classe de segurança I
Segurança fotobiológica	Photobiological risk group 1 @200mm to EN62778

Desempenho inicial (em conformidade com a IEC)	
Tolerância do fluxo luminoso	+/-7%
Cromaticidade inicial	(0.381, 0.379) SDCM <5
Tolerância de consumo de energia	+/-10%
Tolerância de índice de restituição cromática inicial	+/-2

TownTune assimétrica DR

Desempenho ao longo do tempo (em conformidade com a IEC)	
Taxa de falhas do driver a 5000 h	0,5 %
Taxa de falhas do mecanismo de controlo com vida útil média de 100 000 h	0,1 %
Manutenção lumínica com vida útil média* de 100 000 h	L97

Condições de aplicação	
Temperatura ambiente de desempenho Tq	25 °C
Nível de regulação máximo	10%

Dados do produto	
Nome de produto da encomenda	BDP266 LED50-4S/740 DS50 DDF2 76A
Nome do produto completo	BDP266 LED50-4S/740 DS50 DDF2 76A
Código do produto completo	871869949758300
Código de encomenda	49758300
N.º material (12NC)	912300024198
Numerador – Quantidade por embalagem	1
EAN/UPC - Produto/caixa	8718699497583
Numerador – Embalagens por caixa exterior	1
EAN/UPC - Caso	8718699497583

Desenho dimensional

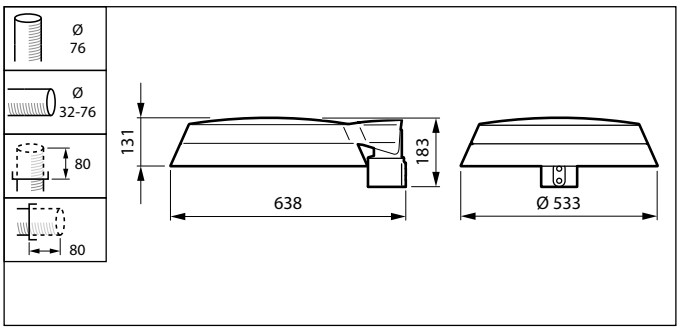

© 2023 Signify Holding Todos os direitos reservados. A Signify não fornece quaisquer representações ou garantia relativamente à exatidão ou integridade das informações aqui incluídas e não será responsável por qualquer ação com base nas mesmas. As informações apresentadas neste documento não se destinam a qualquer oferta comercial e não constituem parte de qualquer proposta ou contrato, salvo acordo em contrário com a Signify. Philips e o Emblema do Escudo da Philips são marcas comerciais registadas da Koninklijke Philips N.V.