# HF-Matchbox Blue

## HF-M BLUE 121 LH TL5 230-240V

HF-Matchbox Blue é um balastro económico, fiável, compacto, leve e de elevada frequência para utilização com potências de sistema inferiores a 25 W em combinação com lâmpadas TL mini, TL-D, TL5 e TL5c, PL-T/C e PL-L/S. A gama HF-M Blue caracteriza-se por um design robusto que cumpre todas as normas internacionais relevantes em termos de segurança e desempenho e apresenta um índice de eficiência energética (CELMA EEI ) de A2.

### Dados do produto

| Funcionamento e caraterísticas elétricas | |
|---|---|
| **Tensão de entrada** | 230 a 240 V |
| **Frequência de linha** | 50 to 60 Hz |
| **Frequência de entrada** | 50 a 60 Hz |
| **Número de produtos em MCB (16 A tipo B) (Nom.)** | 59 |

| Cablagem | |
|---|---|
| **Tipo de conector dos terminais de entrada** | Inserção |
| **Cor dos terminais de entrada** | Cinzento |
| **Cor dos terminais de output** | Cinza |
| **Tipo de conector dos terminais de saída** | Inserção |
| **Comprimento do cabo do dispositivo à lâmpada** | 1,50 m |

| Temperatura | |
|---|---|
| **Amplo intervalo de temperatura ambiente** | -10 °C a 40 °C |
| **T-máxima na caixa (Máx.)** | 75 °C |

| Características mecânicas e compartimento | |
|---|---|
| **Corpo** | LH |

| Aprovação e aplicação | |
|---|---|
| **Código de proteção de entrada** | IP20 [Proteção de dedos] |
| **Marcas de aprovação** | Marca F Marca CE Certificação VDE Certificação CB |

| Dados do produto | |
|---|---|
| **Nome de produto da encomenda** | HF-M BLUE 121 LH TL5 230-240V |
| **Nome do produto completo** | HF-M BLUE 121 LH TL5 230-240V |
| **Código do produto completo** | 871150053646430 |
| **Código de encomenda** | 53646430 |
| **N.º material (12NC)** | 913700418366 |
| **Numerador – Quantidade por embalagem** | 1 |
| **EAN/UPC - Produto/caixa** | 8711500536464 |
| **Numerador – Embalagens por caixa exterior** | 50 |
| **EAN/UPC - Caso** | 8711500536471 |

# HF-Matchbox Blue

## Desenho dimensional

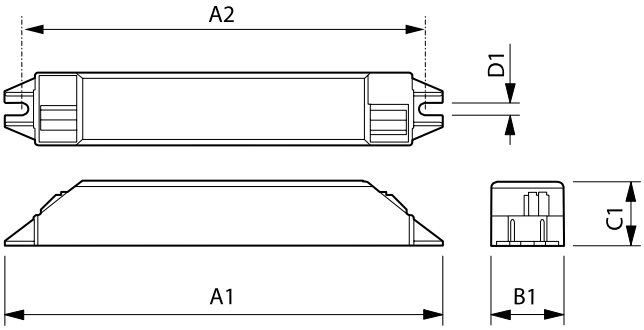


| Product | A1 | A2 | B1 | C1 | D1 |
|---|---|---|---|---|---|
| HF-M BLUE 121 LH TL5 230-240V | 187 mm | 180 mm | 22 mm | 22 mm | 4,4 mm |

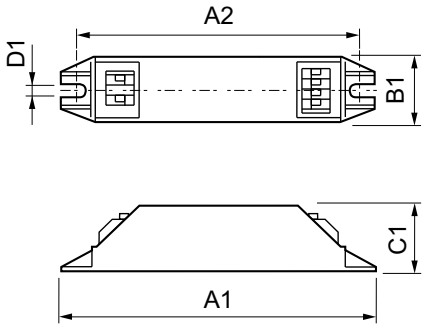


| Product |
|---|
| HF-M BLUE 121 LH TL5 230-240V |

© 2023 Signify Holding Todos os direitos reservados. A Signify não fornece quaisquer representações ou garantia relativamente à exatidão ou integridade das informações aqui incluídas e não será responsável por qualquer ação com base nas mesmas. As informações apresentadas neste documento não se destinam a qualquer oferta comercial e não constituem parte de qualquer proposta ou contrato, salvo acordo em contrário com a Signify. Philips e o Emblema do Escudo da Philips são marcas comerciais registadas da Koninklijke Philips N.V.