HF-Regulator II for TL5 lamps

HF-R 139 TL5 EII 220-240V 50/60Hz

Balastro de regulação electrónica de alta frequência, utilizando o protocolo analógico (1-10 V) para lâmpadas TL5 HE/HO e TL5 Eco

Dados do produto

Funcionamento e caraterísticas elétricas	
Tensão de entrada	220 a 240 V
Frequência de linha	50 to 60 Hz
Frequência de entrada	50 a 60 Hz
Corrente de fuga à terra (Máx.)	0,5 mA
Largura da corrente de irrupção	0,25 ms
Pico da corrente de irrupção (Máx.)	27 A
Número de produtos em MCB (16 A tipo B) (Nom.)	28

Cablagem	
Tipo de conector dos terminais de entrada	Conector universal WAGO 251 [Adequado para cablagem automática (ALF e ADS) e cablagem manual]
Tipo de conector dos terminais de saída	Conector universal WAGO 251 [Adequado para cablagem automática (ALF e ADS) e cablagem manual]

Temperatura	
Amplo intervalo de temperatura ambiente	-20 °C a 50 °C

Controlos e regulação	
Interface de controlo	1-10V

Características mecânicas e compartimento	
Corpo	L 359x30x22

Aprovação e aplicação	
Código de proteção de entrada	IP20 [Proteção de dedos]
índice de eficiência energética	A1 BAT
Standard de segurança	IEC 61347-2-3
Norma ambiental	ISO 14001
Marcas de aprovação	Marca CE Certificação ENEC Certificação VDE-EMV

Dados do produto	
Nome de produto da encomenda	HF-R 139 TL5 EII 220-240V 50/60Hz
Nome do produto completo	HF-R 139 TL5 EII 220-240V 50/60Hz
Código do produto completo	871150091468230
Código de encomenda	91468230
N.º material (12NC)	913700632966
Numerador – Quantidade por embalagem	1
EAN/UPC - Produto/caixa	8711500914682

HF-Regulator II for TL5 lamps

Numerador – Embalagens por caixa exterior	12
EAN/UPC - Caso	8711500914699

Desenho dimensional

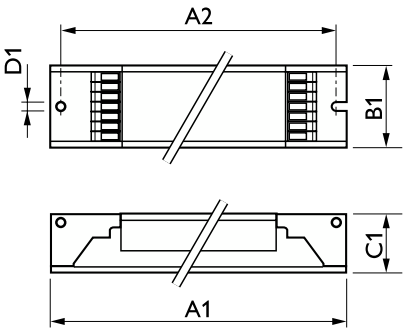

Product	D1	C1	A1	A2	B1
HF-R 139 TL5 EII 220-240V 50/60Hz	4,2 mm	22 mm	359 mm	350 mm	30 mm

© 2023 Signify Holding Todos os direitos reservados. A Signify não fornece quaisquer representações ou garantia relativamente à exatidão ou integridade das informações aqui incluídas e não será responsável por qualquer ação com base nas mesmas. As informações apresentadas neste documento não se destinam a qualquer oferta comercial e não constituem parte de qualquer proposta ou contrato, salvo acordo em contrário com a Signify. Philips e o Emblema do Escudo da Philips são marcas comerciais registadas da Koninklijke Philips N.V.