DynaVision Programmable Xtreme for SON

HID-DV PROG Xt 250 SON C2 208-277V

Controladores electrónicos flexíveis e de elevada fiabilidade para lâmpadas SON; concebidos para poupar energia através de controlos integrados e reduzir os custos de manutenção graças a uma protecção de iluminação integrada de 80.000 horas de vida útil. A família de produtos DynaVision Programmable é a base perfeita para qualquer tipo de solução de gestão de iluminação.

Dados do produto

Funcionamento e caraterísticas elétricas	
Tensão de entrada	208-240-277 V
Frequência de linha	50 to 60 Hz
Frequência de entrada	50 a 60 Hz
Fator de potência 50% de carga (Mín.)	0,98
Corrente de fuga à terra (Máx.)	0,7 mA
Largura da corrente de irrupção	4 ms
Corrente de entrada (Nom.)	1.32 A
Pico da corrente de irrupção (Máx.)	4 A
Número de produtos em MCB (16 A tipo B) (Nom.)	11

Cablagem	
Comprimento do cabo do dispositivo à lâmpada	10 m
Tipo de conector	WAGO series 804

Temperatura	
Amplo intervalo de temperatura ambiente	-30 °C a 50 °C
Vida útil da caixa T (Nom.)	80 °C

Controlos e regulação	
Interface de controlo	PROG

Características mecânicas e compartimento	
Corpo	C2

Aprovação e aplicação	
Proteção contra sobretensão (Comum/diferencial)	EN61547 (L-L 2 kV, L-G 4 kV), 10 kV TIL
Standard de segurança	IEC 607, 609, 926, 928 [Não existe nenhum padrão para os controladores de lâmpadas HID. Requisitos nestes padrões a ser

DynaVision Programmable Xtreme for SON

	utilizados se forem considerados relevantes para o produto.]
Norma ambiental	ISO 14001
Marcas de aprovação	Marca F Marca CE Certificação ENEC Certificação VDE-EMV

Dados do produto	
Nome de produto da encomenda	HID-DV PROG Xt 250 SON C2 208-277V
Nome do produto completo	HID-DV PROG Xt 250 SON C2 208-277V
Código do produto completo	871829121991000

Código de encomenda	21991000
N.º material (12NC)	913700676766
Numerador – Quantidade por embalagem	1
EAN/UPC - Produto/caixa	8718291219910
Numerador – Embalagens por caixa exterior	6
EAN/UPC - Caso	8718291219927

Desenho dimensional

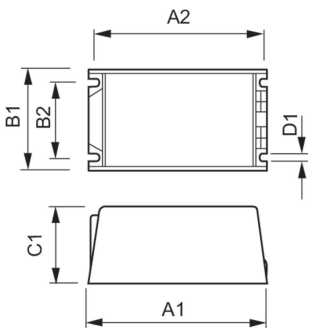

Product	D1	C1	A1	A2	B1	B2
HID-DV PROG Xt 250 SON C2 208-277V	4,8 mm	58,0 mm	169,0 mm	156,0 mm	100,0 mm	81,5 mm

© 2023 Signify Holding Todos os direitos reservados. A Signify não fornece quaisquer representações ou garantia relativamente à exatidão ou integridade das informações aqui incluídas e não será responsável por qualquer ação com base nas mesmas. As informações apresentadas neste documento não se destinam a qualquer oferta comercial e não constituem parte de qualquer proposta ou contrato, salvo acordo em contrário com a Signify. Philips e o Emblema do Escudo da Philips são marcas comerciais registadas da Koninklijke Philips N.V.