DynaVision Programmable Xtreme SON

HID-DV PROG Xt 100 SON C1 208-277V

Zeer betrouwbare en flexibele elektronische VSA-units voor SON-lampen. ontworpen om te besparen op energiekosten via geïntegreerde regelaars en om de onderhoudskosten te beperken dankzij de levensduur tot 100.000 uur en de ingebouwde bliksembescherming. De DynaVision DALI Programmable productfamilie is de perfecte basis voor elke soort verlichtingsmanagementoplossing.

Product gegevens

Bedrijfs- en elektrische gegevens	
Ingangsspanning	208-240-277 V
Ingangsfrequentie	50 to 60 Hz
Ingangsfrequentie	50 tot 60 Hz
Aardlekstroom (max.)	0,7 mA
Duur aanloopstroom	0,47 ms
Ingangsstroom (nom.)	0.53 A
Piek aanloopstroom (nom.)	52 A
Aantal producten op MCB (16 A Type B) (nom.)	5

Bedrading	
Kabellengte van apparaat tot lamp	10 m
Connectortype	WAGO 804-serie

Operationele temperatuur	
Omgevingstemperatuurbereik	-30 °C t/m 50 °C
Levensduur T-behuizing (nom.)	80 °C

Dimbaarheid en regelsystemen	
Lichtregeling	PROG

Eigenschappen behuizing en afmetingen	
Behuizing	C1

Keurmerken en classificaties	
Surge Protection (Common/Differential)	EN61547 (L-L 2kV, L-G 4kV), 10 kV TIL
Veiligheidsnorm	IEC 607, 609, 926, 928 [Er bestaat geen standaard voor HID-lampdrivers. Eisen in deze normen dienen gebruikt te worden indien zij relevant zijn voor het product.]

Wijziging van gegevens voorbehouden

DynaVision Programmable Xtreme SON

Milieunorm	ISO 14001
Keurmerken	F-markering CE-markering VDE-EMV-certificaat ENEC-certificaat

Productgegevens

Productnaam voor bestelling	HID-DV PROG Xt 100 SON C1 208-277V
Volledige productnaam	HID-DV PROG Xt 100 SON C1 208-277V
Full EOC	871829121224900
Bestelcode	8718291212249

Materiaalnr. (12NC)	913700678766
Lokale code	DVPROGXT100SON
Numerator - Aantal per pak	1
EAN/UPC - product/behuizing	8718291212249
Numerator - Dozen per buitendoos	12
EAN/UPC - Case	8718291212256

Maatschets

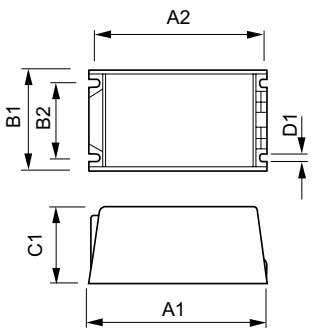

Product	D1	C1	A1	A2	B1	B2
HID-DV PROG Xt 100 SON C1 208-277V	5,0 mm	65,0 mm	150,0 mm	135,9 mm	65,0 mm	46,8 mm

© 2023 Signify Holding Alle rechten voorbehouden. Signify doet geen uitspraken over en geeft geen garanties voor de nauwkeurigheid of volledigheid van de informatie in dit document en kan op geen enkele wijze aansprakelijk worden gesteld voor handelingen die op deze informatie worden gebaseerd. De informatie in dit document is niet bedoeld als offerte en maakt geen deel uit van enige aanbieding of overeenkomst, tenzij anderszins overeengekomen met Signify. Philips en het Philips schildembleem zijn gedeponeerde handelsmerken van Koninklijke Philips N.V.