PrimaVision Economy для ламп CDM

HID-PV E 70 /I CDM 220-240V

Одна лампа CDM с одним ЭПРА ведет к сокращению затрат и росту универсальности дизайна светильников.

Данные о продукции

Эксплуатационные и электрические характеристики	
Входное напряжение	От 220 до 240 Вт
Частота сети	50 to 60 Hz
Входная частота	50–60 Hz
Длительность импульса пускового тока	0,33 ms
Пиковый пусковой ток (макс.)	33 A
Количество продуктов на прерывателе (16 A, тип B) (ном.)	20

Проводка	
Длина кабеля от устройства до лампы	2 м
Тип соединения	Вставка

Температура	
Диапазон температур окружающей среды	от –20 до 45 °C
Температура корпуса в течение срока службы (ном.)	75 °C
Температура корпуса максимальная (макс.)	75 °C

Механические компоненты и корпус	
Корпус	/I

Соответствие требованиям и область применения	
Знаки утверждения	Маркировка F Маркировка CE Сертификат ENEC Сертификат VDE

Данные об изделии	
Название продукта для заказа	HID-PV E 70 /I CDM 220-240V
Полное название продукта	HID-PV E 70 /I CDM 220-240V
Полный код продукта	871829118425600
Код заказа	913700680866
Материал № (12NC)	913700680866
Нумератор — количество на упаковку	1
EAN/UPC — продукт/короб	8718291184256
Нумератор — упаковок на внешний короб	12
EAN/UPC — короб	8718291184263

PrimaVision Economy для ламп CDM

Чертеж размеров

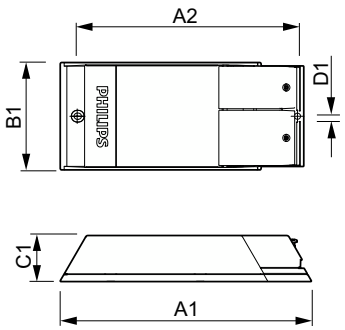

Product	D1	C1	A1	A2	B1
HID-PV E 70 /I CDM 220-240V	4,8 мм	34,7 мм	189,2 мм	170,7 мм	83,5 мм

© 2023 Signify Holding Все права защищены. Signify никоим образом не гарантирует точность и полноту представленной здесь информации и не несет ответственности за любые действия, совершенные в этой связи. Информация, представленная в данном документе, не является коммерческим предложением и не является частью какого-либо предложения или контракта, если иное не подтверждено Signify. Philips и логотип Philips являются зарегистрированными товарными знаками компании Koninklijke Philips N.V.