Dynalite LED PWM-Dimmer

DDLEDC605GL

DDLEDC605-GL

Die Dynalite LED-Dimmer eignen sich zur direkten Ansteuerung von LED-Leuchten mittels Pulsweitenmodulation (PWM). Perfekt geeignet für Anwendungen mit dynamischen Farbveränderungen in Rot, Grün und Blau (RGB) sowie für elegante Szeneneinstellungen. Die Dynalite LED-Treiber sind in zahlreichen Konfigurationen erhältlich, um allen Kompatibilitätsanforderungen der verfügbaren LED-Leuchten gerecht zu werden. Jedes Gerät kann native DMX-Signale empfangen und für Farbmischungen oder -sequenzen eingesetzt werden.

Produkt Daten

Allgemeine Informationen	
Hinweise	Laden Sie das Produktdatenblatt herunter, um weitere Informationen und Hinweise zu Bestellmöglichkeiten zu erhalten.
CE-Zeichen	CE-Zeichen
EU RoHS-konform	Ja

Temperatur	
Umgebungstemperaturbereich	0 bis +40 °C

Produktdaten	
Bestell-Produktname	DDLEDC605GL

Gesamtbezeichnung des Produkts	DDLEDC605GL
Gesamt-Produktcode	871016351646200
Bestellcode	51646200
Material-Nr. (12NC)	913703061209
Anzahl pro Verpackung	1
EAN/UPC – Produkt/Kiste	8710163516462
Zähler - Pakete pro Außenkarton	1
EAN Umverpackung	8710163516479

Dynalite LED PWM-Dimmer

Abmessungsskizzen

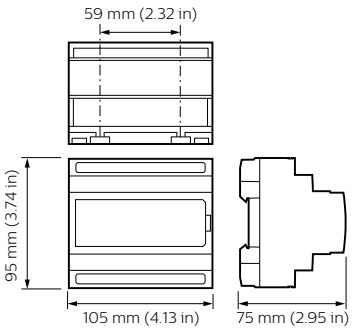

© 2023 Signify Holding Alle Rechte vorbehalten. Signify gibt keine Zusicherungen und übernimmt keine Garantie bezüglich der Richtigkeit oder Vollständigkeit der in diesem Dokument enthaltenen Informationen und haftet nicht für Handlungen, die im Vertrauen darauf ausgeführt werden. Die in diesem Dokument vorgestellten Informationen sind, sofern keine anderslautende Vereinbarung mit Signify besteht, nicht als kommerzielles Angebot gedacht und sind nicht Teil eines Angebots oder Vertrags. Alle Marken sind Eigentum der Signify Holding bzw. ihrer jeweiligen Eigentümer.