Controladores LED PWM Dynalite

DDLEDC605GL

Capaces de controlar directamente los accesorios LED, los reguladores de intensidad LED Dynalite usan la tecnología de modulación de ancho de pulso (PWM) con gran efecto. Perfectamente adecuados para aplicaciones de cambio de color rojo, verde, azul (RGB), secuenciación de secuencias o provisión de escenarios elegantes. Los controladores LED Dynalite vienen en una variedad de configuraciones para cumplir con los requisitos de compatibilidad de muchos de los accesorios LED disponibles. Cada dispositivo está listo para recibir DMX nativo, lo que les permite usarse en aplicaciones de mezcla de colores o secuencias de persecución.

Datos del producto

Información general	
Observaciones	Descarga la hoja de datos del producto de iluminación para obtener más información y opciones de pedido
Marca CE	Marca CE
Cumple con el reglamento RoHS de la UE	Sí

Temperatura	
Rango de temperatura ambiente	0 a +40 °C

Información del producto	
Nombre del producto del pedido	DDLEDC605GL

Nombre del producto completo	DDLEDC605GL
Full EOC	871016351646200
Código del pedido	913703061209
N.° de material (12NC)	913703061209
Numerador SAP: cantidad por paquete	1
EAN/UPC: producto/caja	8710163516462
Numerador: paquetes por caja externa	1
EAN/UPC - Caja	8710163516479

Controladores LED PWM Dynalite

Plano de dimensiones

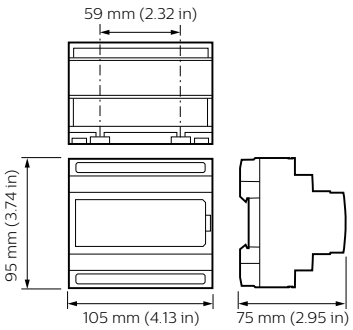

© 2023 Signify Holding Todos los derechos reservados. Signify no proporciona ninguna representación ni garantía con respecto a la precisión ni la totalidad de la información incluida a continuación y no será responsable de ninguna acción que dependa de ella. La información presentada en este documento no está diseñada como una oferta comercial y no forma parte de ninguna cotización ni contrato, a menos que Signify acuerde lo contrario. Todas las marcas comerciales son propiedad de Signify Holding o sus respectivos propietarios.