Dynalite User Interface

PABPA-MA-X

A prescindere dal livello di integrazione e dalla gamma di funzioni disponibili, un sistema di controllo richiede un'interfaccia utente intuitiva, in modo che gli utenti possano pianificare e attivare facilmente le diverse funzionalità di controllo. Le interfacce utente Philips Dynalite sono disponibili con un'ampia gamma di pannelli, touch screen e dispositivi cablati, con una ricca varietà di stili e finiture per soddisfare qualsiasi livello di budget, interattività o requisito d'arredo di un progetto.

Dati del prodotto

Informazioni generali	
Note	Scaricare la Scheda tecnica del prodotto - Illuminazione per ulteriori informazioni e opzioni di ordinazione

Dati del prodotto	
Nome prodotto ordine	PA6BPA-MA-X
Nome completo prodotto	PABPA-MA-X
Full EOC	871829167670600
Descrizione codice locale	67670600
Codice d'ordine	67670600
Codice materiale (12NC)	913703432207
Codice locale	67670600
Numeratore SAP - Quantità per confezione	1
EAN/UPC - Prodotto/scatola	8718291676706
Numeratore - Confezioni per scatola esterna	1
EAN/UPC - Case	8718291676713

Dynalite User Interface

Disegno tecnico

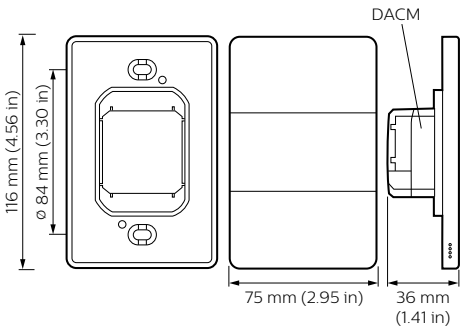

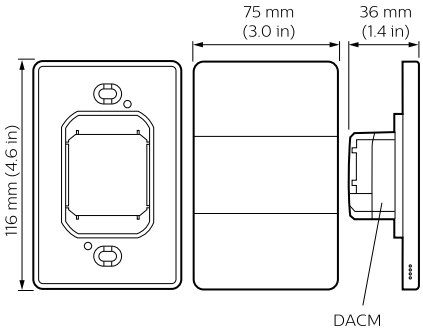

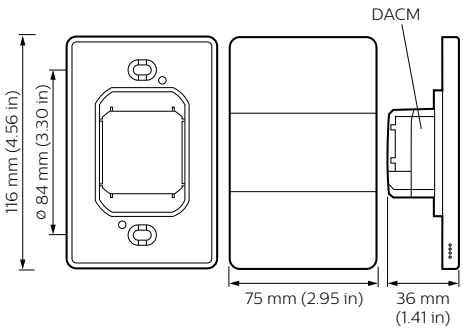

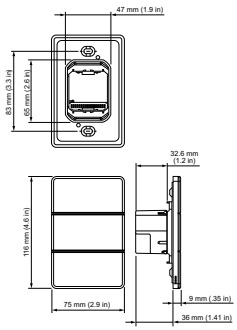

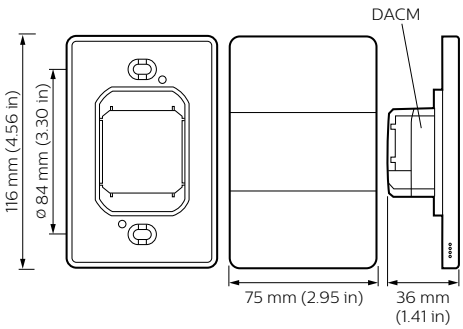

© 2023 Signify Holding Tutti i diritti riservati. Signify non fornisce alcuna rappresentazione o garanzia relativamente all'accuratezza o alla completezza delle informazioni incluse e non può essere ritenuta responsabile di eventuali azioni basate su di esse. Le informazioni riportate nel presente documento non hanno alcuno scopo commerciale e non fanno parte di alcun preventivo o contratto, salvo diversamente concordato con Signify. Tutti gli altri marchi sono di proprietà di Signify Holding o dei rispettivi proprietari.