Controladores de reguladores de sinal Dynalite

DDBC120-DALI

A gama Dynalite de reguladores de sinal foi concebida para responder às necessidades futuras dos projetos. Estes têm capacidade para transmitir todos os protocolos de controladores standard da indústria (1-10 V, DSI, DALI e Broadcast DALI) e suportam duas gamas de oportunidades de instalação em configurações de calha DIN e caixa de parede, de modo a permitir oportunidades de instalação flexível. A gama de reguladores de sinal também suporta um vasto leque de controladores com uma variedade de números e tamanhos de circuitos para funcionar individualmente ou como parte de um sistema, adaptando-se a qualquer requisito do projeto.

Dados do produto

Informações gerais	
Observações	Para mais informações e conhecer as opções de encomenda, transfira a Iluminação - Folha de dados do produto
Marca CE	Marca CE
Em conformidade com RoHS da UE	Sim

Temperatura	
Amplo intervalo de temperatura ambiente	0 a +40 °C

Dados do produto	
Nome de produto da encomenda	DDBC120-DALI
Nome do produto completo	DDBC120-DALI
Código do produto completo	871869688704200
Código de encomenda	88704200
N.º material (12NC)	913703685109
Numerador – Quantidade por embalagem	1
EAN/UPC - Produto/caixa	8718696887042
Numerador – Embalagens por caixa exterior	1
EAN/UPC - Caso	8718696894040

Controladores de reguladores de sinal Dynalite

Desenho dimensional

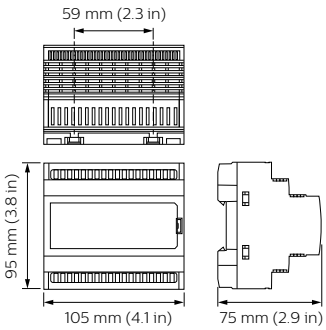

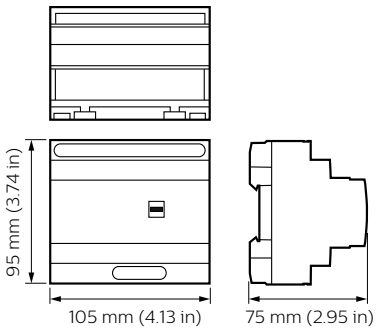

© 2023 Signify Holding Todos os direitos reservados. A Signify não fornece quaisquer representações ou garantia relativamente à exatidão ou integridade das informações aqui incluídas e não será responsável por qualquer ação com base nas mesmas. As informações apresentadas neste documento não se destinam a qualquer oferta comercial e não constituem parte de qualquer proposta ou contrato, salvo acordo em contrário com a Signify. Todas as marcas comerciais registadas são propriedade da Signify Holding ou dos respetivos proprietários.