PrimaVision BasePerform

HID-PV Base HID-PV Base 100 SON/CDO Q 220-240V

Controladores eletrónicos de elevada fiabilidade para lâmpadas SON concebidos para poupar energia através de uma maior eficiência de iluminação do que os controladores magnéticos e para reduzir os custos de manutenção graças à vida útil até 50 000 horas.

Dados do produto

Funcionamento e caraterísticas elétricas	
Tensão de entrada	220 a 240 V
Frequência de linha	50 to 60 Hz
Frequência de entrada	50 a 60 Hz
Corrente de fuga à terra (Máx.)	0,7 mA
Largura da corrente de irrupção	0,02 ms
Corrente de entrada (Nom.)	0.5 A
Pico da corrente de irrupção (Máx.)	35 A
Número de produtos em MCB (16 A tipo B) (Nom.)	11

Cablagem	
Comprimento do cabo do dispositivo à lâmpada	1,5 m
Tipo de conector	WAGO series 804

Temperatura	
Amplo intervalo de temperatura ambiente	-30 °C a 55 °C
Vida útil da caixa T (Nom.)	80 °C

Características mecânicas e compartimento	
Corpo	Q

Aprovação e aplicação	
Proteção contra sobretensão (Comum/diferencial)	EN61547 (L-L 2 kV, L-G 4 kV) kV
Standard de segurança	IEC 607, 609, 926, 928 [Não existe nenhum padrão para os controladores de lâmpadas HID. Requisitos nestes padrões a ser utilizados se forem considerados relevantes para o produto.]
Norma ambiental	ISO 14001
Marcas de aprovação	Marca CE Certificação ENEC Certificação VDE-EMV

Dados do produto	
Nome de produto da encomenda	HID-PV Base 100 SON/CDO Q 220-240V

PrimaVision BasePerform

Nome do produto completo	HID-PV Base HID-PV Base 100 SON/CDO Q 220-240V
Código do produto completo	871869653155600
Código de encomenda	53155600
N.º material (12NC)	913712008866
Numerador – Quantidade por embalagem	1

EAN/UPC - Produto/caixa	8718696531556
Numerador – Embalagens por caixa exterior	12
EAN/UPC - Caso	8718696531563

Desenho dimensional

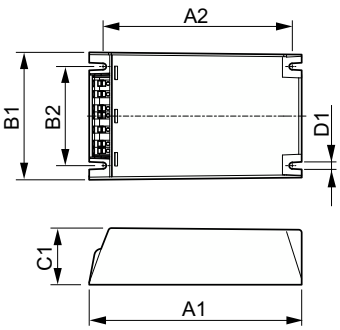

Product	D1	C1	A1	A2	B1	B2
HID-PV Base 100 SON/CDO Q 220-240V	4,5 mm	40,0 mm	150,0 mm	133,6 mm	90,0 mm	70,0 mm

© 2023 Signify Holding Todos os direitos reservados. A Signify não fornece quaisquer representações ou garantia relativamente à exatidão ou integridade das informações aqui incluídas e não será responsável por qualquer ação com base nas mesmas. As informações apresentadas neste documento não se destinam a qualquer oferta comercial e não constituem parte de qualquer proposta ou contrato, salvo acordo em contrário com a Signify. Philips e o Emblema do Escudo da Philips são marcas comerciais registadas da Koninklijke Philips N.V.