HF-Performer III for TL-D lamps

HF-P 118/136 TL-D III 220-240V 50/60 Hz

HF-Performer III TLD, TL-D floresan ampuller için sürdürülebilir, ince ve yüksek frekanslı bir elektronik balasttır. Yüksek enerji verimliliği gerektiren uygulamalar için idealdir. HF-Performer III serisi, sağlam bir tasarıma sahip olup tüm ilgili uluslararası güvenlik ve performans standartlarını karşılar ve enerji verimliliği sağlar (CELMA EEI A2).

Ürün veri

Çalıştırma ve Elektrik	
Giriş Voltajı	220-240 V
Hat Frekansı	50 to 60 Hz
Giriş Frekansı	50 ila 60 Hz
Ani Akım Genişliği	0,25 ms
Ani Akım Tepe Değeri (Maks)	18 A
MCB'deki Ürün Sayısı (16A Tip B) (Nom)	28

Kablolama	
Konnektör Türü Giriş Terminalleri	WAGO 251 evrensel konnektör [Hem otomatik kablolama (ALF ve ADS) hem de manuel kablolama için uygundur]
Konnektör Türü Çıkış Terminalleri	WAGO 251 evrensel konnektör [Hem otomatik kablolama (ALF ve ADS) hem de manuel kablolama için uygundur]

Sıcaklık	
Ortam sıcaklığı aralığı	-25 °C ila 60 °C
Muhafaza Ömrü (Nom)	80 °C
Muhafaza Maksimum (Maks.)	80 °C

Mekanik ve Muhafaza	
Muhafaza	L 280x30x28

Onay ve Uygulama	
Girişime Karşı Koruma Sınıfı	IP20 [Parmak korumalı]
Enerji Verimliliği İndeksi	A2 BAT
Güvenlik Standardı	IEC 61347-2-3
Çevre Standardı	ISO 14001
Onay İşaretleri	CE işareti ENEC sertifikası VDE-EMV sertifikası

Ürün Verileri	
Sipariş ürün adı	HF-P 118/136 TL-D III 220-240V 50/60 Hz
Tam ürün adı	HF-P 118/136 TL-D III 220-240V 50/60 Hz
Tam ürün kodu	872790091164000
Sipariş kodu	91164000
Malzeme No. (12NC)	913713031566
Numeratör - Paket Başına Miktar	1
EAN/UPC - Ürün/Kutu	8711500999641

HF-Performer III for TL-D lamps

Numeratör - Büyük kutu başına paket sayısı	12
EAN/UPC - Kutu	8727900911640

Boyutlu çizim

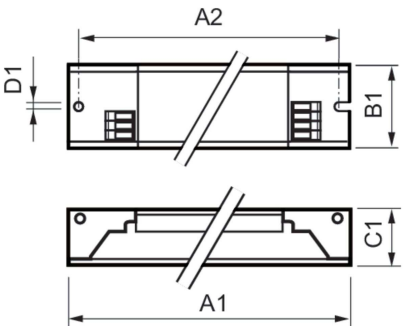

Product	D1	C1	A1	A2	B1
HF-P 118/136 TL-D III 220-240V 50/60 Hz	4,2 mm	28,0 mm	280,0 mm	265,0 mm	30,0 mm

© 2023 Signify Holding Tüm hakları saklıdır. Signify, bu belgede bulunan bilgilerin doğruluğuna veya tamlığına ilişkin herhangi bir beyan veya garanti sunmaz ve bunlara dayalı gerçekleştirilen hiçbir işlemden yükümlü olmayacaktır. Bu belgede sunulan bilgiler, aksi Signify tarafından kabul edilmedikçe, herhangi bir ticari teklif oluşturma amacı gütmemektedir ve herhangi bir fiyat teklifi veya sözleşmesinin parçasını teşkil etmez. Philips ve Philips Kalkan Amblemi, Koninklijke Philips N.V. şirketine ait tescilli ticari markalardır.