Proyector mini LED Essential

BVP090 LED40/WW 120-277V 50W WB

El proyector Mini LED Essential es un proyector LED muy eficiente a un precio muy competitivo.;Es el reemplazo ideal para los proyectores halógenos convencionales con importantes ahorros de energía. ;Su diseño con bordes curvos hace que se destaque, mientras que su resistencia garantiza una vida útil prolongada de una gran iluminación.;Tiene una potencia lumínica muy suave y uniforme con menos deslumbramiento.

Advertencias y seguridad

- Debe instalarse según las normas/regulaciones pertinentes de su país

Datos del producto

Funcionamiento de emergencia	
Fuente de luz reemplazable	No
Controlador/unidad de potencia/ transformador	Fuente de alimentación
Controlador incluido	Sí
Ampliación de haz de luz de la luminaria	110°
Conexión	Cables y guías flotantes
Cable	Cable de 0,3 m sin enchufe
Clase de protección IEC	Seguridad clase I
Salida lumínica constante	No

Mecánicos y de carcasa	
Tensión de entrada	120 a 277 V
Frecuencia de entrada	50 a 60 Hz
Consumo de energía de CLO promedio	50 W
Factor de potencia (mín.)	0.9

Controles y regulación	
Con regulación de intensidad	No

Datos técnicos de la luz	
Material de la carcasa	Aluminio
Dispositivo de montaje	Soporte de montaje ajustable
Color	Gris oscuro
Dimensiones (alto x ancho x profundidad)	NaN x NaN x NaN mm (NaN x NaN x NaN in)

Aprobación y aplicación	
Código de protección de ingreso	IP65 [Protección contra el ingreso de polvo, a prueba de chorro de agua]
Código de protección de impacto mec.	IK07 [2 J reforzado]

Proyector mini LED Essential

Protección contra sobretensión (común/ diferencial)	EN61547 (L-L 1 kV, L-G 2 kV) kV

Información general	
Flujo luminoso inicial	4000 lm
Tolerancia del flujo luminoso	+/-10%
Eficacia de la luminaria LED inicial	80 lm/W
Temperatura de color correlacionada inic.	3000 K
Índice de reproducción de color inic.	>70
Potencia de entrada inicial	50 W
Tolerancia del consumo de energía	+/-10%

Rendimiento en el tiempo (conforme con IEC)	
Vida útil media L70B50	30000 h

Condiciones de aplicación	
Rango de temperatura ambiente	-10 a +40 °C

Datos de producto	
Nombre del producto del pedido	BVP090 LED40/WW 120-277V 50W WB
EAN/UPC: producto	7702081995529
Código del pedido	919053055563
Numerador: cantidad por paquete	1
Numerador: paquetes por caja externa	8
Material de SAP	919053055563
Peso neto (pieza)	0,300 kg

IP 65

Plano de dimensiones

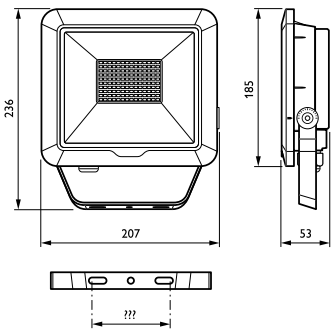

PA2-LED Outdoor

© 2020 Signify Holding Todos los derechos reservados. Signify no proporciona ninguna representación ni garantía con respecto a la precisión ni la totalidad de la información incluida a continuación y no será responsable de ninguna acción que dependa de ella. La información presentada en este documento no está diseñada como una oferta comercial y no forma parte de ninguna cotización ni contrato, a menos que Signify acuerde lo contrario. Philips y el emblema del escudo Philips son marcas comerciales registradas de Koninklijke Philips N.V.