Infravermelho Saude

PAR38 IR 150W E27 230V Red 1CT/12

As lâmpadas infravermelhas da Philips para aplicações de cuidados de saúde e cuidados corporais são concebidas para o tratamento de dores musculares persistentes e lesões desportivas. Estas lâmpadas de reflector incandescente constituem uma excelente solução para fornecer tratamento de calor localizado para aliviar dores musculares. Também podem ser utilizadas para tratar dores reumáticas. Foi demonstrado que esta forma de terapia de calor também acelera a regeneração de diferentes tipos de lesões, tais como lesões desportivas e ferimentos não infectados, proporcionando, em muitos casos, um alívio rápido e eficaz da dor. Os benefícios desta forma de terapia de calor baseiam-se na circulação sanguínea melhorada localmente na pele causada pela resposta vasodilatadora. Isto resulta numa taxa mais alta de transporte de metabólitos e de outros compostos bioquímicos essenciais. Os benefícios derivam também da penetração mais profunda de calor, que proporciona um efeito de aquecimento suave e agradável.

Dados do produto

Informações gerais	
Casquilho	E27 [E27]
Posição de funcionamento	UNIVERSAL [Qualquer ou Universal (U)]
Vida útil nominal	300 h
Vida útil nominal (horas)	300 h
Tecnologia de iluminação	Incandescent

Funcionamento e caraterísticas elétricas	
Consumo de Energia	150 W
Tensão (Nom.)	230 V
Tensão (Nom.)	230 V

Controlos e regulação	
Regulável	Sim

Características mecânicas e compartimento	
Acabamento da lâmpada	Vermelho
Material da lâmpada	Vidro temperado
Formato da lâmpada	PAR38 [PAR 4,75 polegadas/121 mm]

Dados do produto	
Nome de produto da encomenda	PAR38 IR 150W E27 230V Red 1CT/12
Nome do produto completo	PAR38 IR 150W E27 230V Red 1CT/12
Código do produto completo	871150012887415
Código de encomenda	12887415

Infravermelho Saude

N.º material (12NC)	923806644210
Numerador – Quantidade por embalagem	1
EAN/UPC - Produto/caixa	8711500128874
Numerador – Embalagens por caixa exterior	12

EAN/UPC - Caso	8727900207347

Desenho dimensional

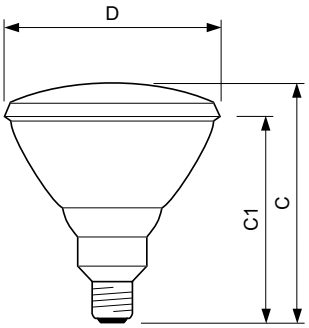

Product	D	C (max)	C1 (max)
PAR38 IR 150W E27 230V Red 1CT/12	121 mm	136 mm	124 mm

© 2023 Signify Holding Todos os direitos reservados. A Signify não fornece quaisquer representações ou garantia relativamente à exatidão ou integridade das informações aqui incluídas e não será responsável por qualquer ação com base nas mesmas. As informações apresentadas neste documento não se destinam a qualquer oferta comercial e não constituem parte de qualquer proposta ou contrato, salvo acordo em contrário com a Signify. Philips e o Emblema do Escudo da Philips são marcas comerciais registadas da Koninklijke Philips N.V.