MASTER City White plus

MASTER CityWhite CDO-TT Plus 150W/828 E40

Lámpara exterior de halogenuros metálicos cerámicos, con bulbo exterior de forma tubular transparente, utilizada para ofrecer una agradable luz blanca en exteriores

Advertencias y seguridad

- Utilizar solamente en luminarias totalmente cerradas, incluso durante pruebas (IEC61167, IEC 62035, IEC60598)
- La luminaria debe ser capaz de contener las piezas de lámpara calientes si la lámpara se rompe
- Las lámparas deben poder utilizar equipos de control electrónicos o electromagnéticos
- El equipo de control debe incluir protección de final de ciclo (IEC61167, IEC 62035)
- El tiempo de reencendido en caliente puede alcanzar los 15 minutos, por tanto se recomiendan arrancadores T15
- Es muy poco probable que la rotura de una lámpara tenga algún efecto en la salud. Si se rompe una lámpara, ventile la habitación durante 30 minutos y retire los restos, preferiblemente con guantes. Colóquelos en una bolsa de plástico sellada y llévela al punto limpio para reciclaje de su vecindario. No utilice una aspiradora.

Datos del producto

Información general	
Base del casquillo	E40
Posición de funcionamiento	UNIVERSAL [Cualquiera o universal (U)]
Referencia de medición de flujo	Sphere
Fallos vida útil hasta 50 % (nom.)	27.000 hora(s)

Datos técnicos de la luz	
Código de color	828 [CCT of 2800K]
Flujo luminoso	16.400 lm
Designación de color	Blanco cálido (WW)
Coordenada X de cromacidad (Nom)	0,447
Coordenada Y de cromacidad (Nom)	0,4
Temperatura de color correlacionada (Nom)	2800 K
Eficacia lumínica (nominal) (nom.)	110 lm/W
Índice de reproducción cromática (IRC)	87
Longitud de arco O (nom.)	10 mm

Operativos y eléctricos	
Consumo de energía	148,5 W
Voltaje (nom.)	99 V
Voltaje (nom.)	99 V

Controles y regulación	
Regulable	Sí

MASTER City White plus

Mecánicos y de carcasa	
Acabado de la bombilla	Transparente
Forma de la bombilla	T46 [T 46 mm]

Aprobación y aplicación	
Clase de eficiencia energética	F
Contenido de mercurio (Hg) (máx.)	15,8 mg
Contenido de mercurio (Hg) (nom.)	15,8 mg
Consumo energético kWh/1000 h	149 kWh
Número de registro EPREL	473327

Datos de producto	
Nombre de producto del pedido	MASTER CityWh CDO-TT Plus 150W/828 E40
Nombre completo del producto	MASTER CityWhite CDO-TT Plus 150W/828 E40
Full EOC	871829112034600
Código de pedido	12034600
Código 12NC	928082219231
Cantidad por paquete	1
EAN/UPC - Producto/Caja	8718291120346
Numerador SAP - Paquetes por caja exterior	12
Embalaje con código EAN/UPC	8718291120353

Plano de dimensiones

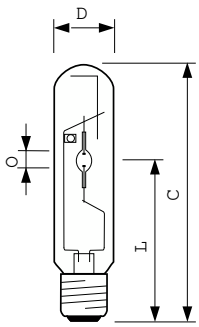

Product	D (max)	O	L	C (max)
MASTER CityWh CDO-TT Plus 150W/828 E40	47 mm	10 mm	132 mm	211 mm

Datos fotométricos

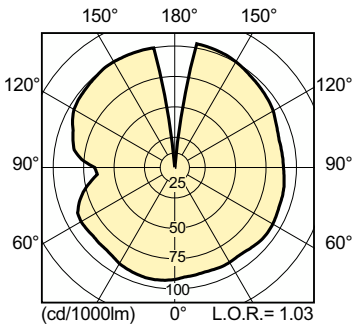

Light Distribution Diagram - MASTER CityWh CDO-TT Plus 150W/828 E40

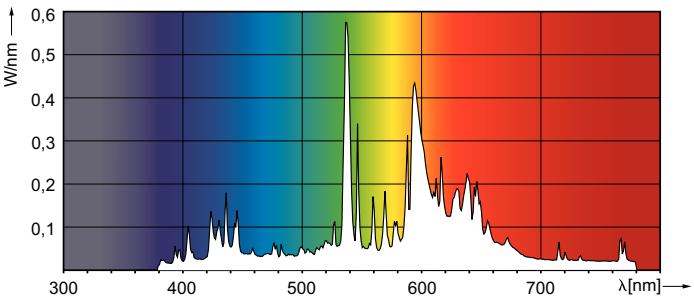

Spectral Power Distribution Colour - MASTER CityWh CDO-TT Plus 150W/828 E40

MASTER City White plus

Vida útil

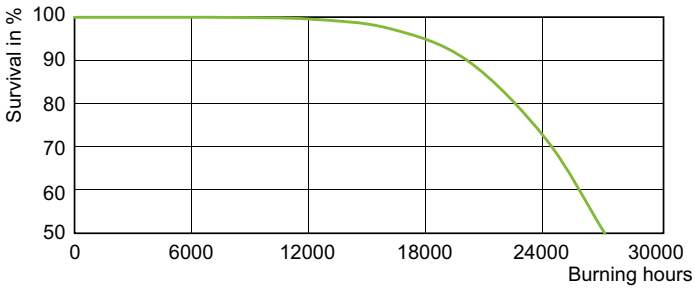

Life Expectancy Diagram - MASTER CityWh CDO-TT Plus 150W/828 E40

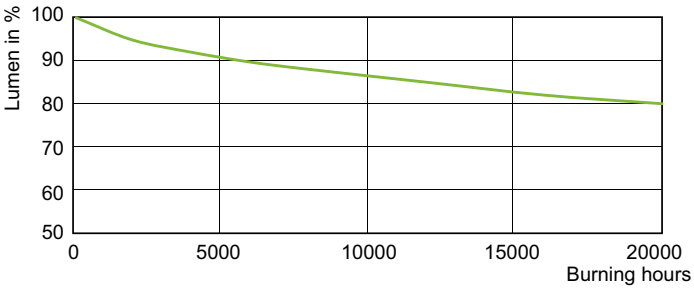

Lumen Maintenance Diagram - MASTER CityWh CDO-TT Plus 150W/828 E40

© 2023 Signify Holding Todos los derechos reservados. Signify no otorga representación o garantía con respecto a la exactitud o integridad de la información incluida aquí y no será responsable de ninguna acción que dependa de la misma. La información presentada en este documento no está destinada a su uso con fines comerciales ni forma parte de ningún presupuesto ni contrato, a menos que Signify acuerde otros términos. Philips y el emblema de escudo de Philips son marcas comerciales registradas de Koninklijke Philips N.V.