MASTERColour CDM-TC

MASTERColour CDM-TC 35W/830 G8.5 1CT/12

Gama de lâmpadas de descarga altamente eficientes e muito compactas de extremidade única com cor estável ao longo da vida útil e luz nítida e brilhante

Avisos e Segurança

- Utilizar apenas em luminárias totalmente fechadas, mesmo durante os testes (IEC61167, IEC 62035, IEC60598)
- A luminária tem de ser capaz de conter componentes de lâmpadas quentes, no caso de a lâmpada se partir
- O mecanismo de controlo tem de incluir proteção de fim de vida (IEC61167, IEC 62035)
- Utilizar apenas com mecanismo de controlo electrónico. As lâmpadas de 35 W/830 também podem utilizar controlo electromagnético.
- É extremamente improvável que a quebra de uma lâmpada tenha qualquer impacto na sua saúde. Se uma lâmpada quebrar, ventile a divisão durante 30 minutos e remova as partes da lâmpada, de preferência com luvas. Coloque-as num saco de plástico fechado e leve-o para o ecocentro mais próximo para reciclagem. Não utilize o aspirador.

Dados do produto

Informações gerais	
Casquilho	G8.5
Posição de funcionamento	UNIVERSAL [Qualquer ou Universal (U)]
Referência de medição de fluxo	Sphere
Vida útil até 50% de falhas (Nom.)	12.000 h

Caraterísticas técnicas da luz	
Código da cor	830 [CCT of 3000K]
Fluxo Luminoso	3.100 lm
Designação da cor	Branco quente (WW)
Coordenada X de cromaticidade (Nom.)	0,434
Coordenada Y de cromaticidade (Nom.)	0,398
Temperatura de cor correlacionada	3000 K
Eficiência luminosa (nominal) (Nom.)	79 lm/W
Color rendering index (CRI)	81
Comprimento de oscilação O (Nom.)	5 mm

Funcionamento e caraterísticas elétricas	
Consumo de Energia	39,1 W
Tensão (Nom.)	88 V
Tensão (Nom.)	88 V

Controlos e regulação	
Regulável	Não

MASTERColour CDM-TC

Características mecânicas e compartimento	
Acabamento da lâmpada	Transparente
Material da lâmpada	Quartzo com bloqueio UV
Formato da lâmpada	T14

Aprovação e aplicação	
Classe de Eficiência Energética	G
Conteúdo de mercúrio (Hg) (Máx.)	3,1 mg
Conteúdo de mercúrio (Hg) (Nom.)	3,1 mg
Consumo de energia kWh/1000 h	40 kWh
Número de registo EPREL	473341

Dados do produto	
Nome de produto da encomenda	MASTERC CDM-TC 35W/830 G8.5 1CT/12
Nome do produto completo	MASTERColour CDM-TC 35W/830 G8.5 1CT/12
Código do produto completo	871150020000615
Código de encomenda	20000615
N.º material (12NC)	928085205125
Numerador – Quantidade por embalagem	1
EAN/UPC - Produto/caixa	8711500200006
Numerador – Embalagens por caixa exterior	12
EAN/UPC - Caso	8711500200013

Desenho dimensional

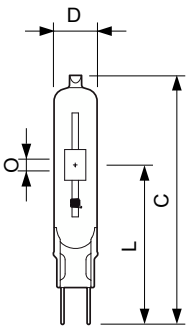

Product	D (max)	D	O	L (min)	L (max)	L	C (max)
MASTERC CDM-TC 35W/830 G8.5 1CT/12	15 mm	0,5 in	5 mm	51 mm	53 mm	52 mm	85 mm

Dados fotométricos

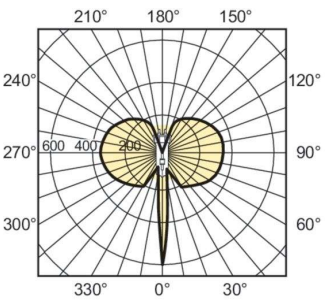

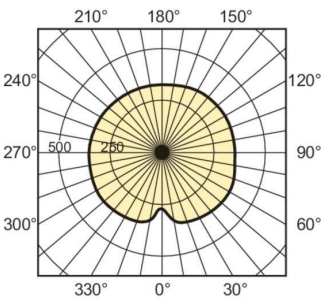

Light Distribution Diagram - MASTERC CDM-TC 35W/830 G8.5 1CT/12

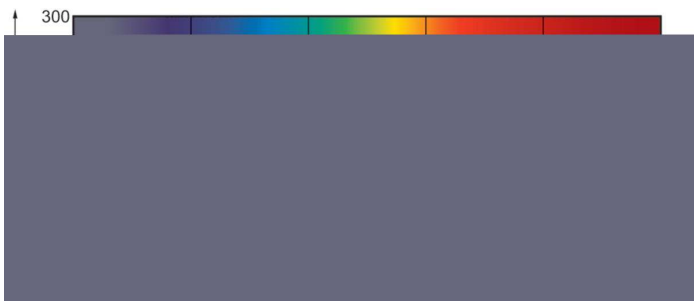

Spectral Power Distribution Colour - MASTERC CDM-TC 35W/830 G8.5 1CT/12

MASTERColour CDM-TC

Vida útil

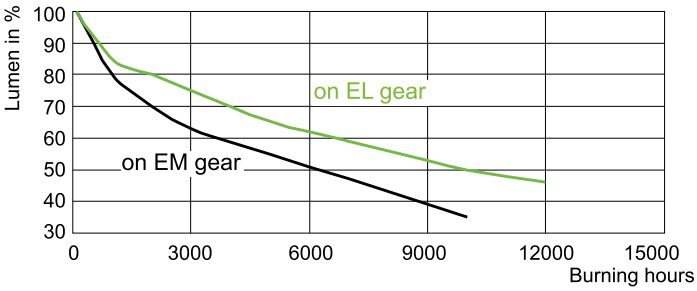

Lumen Maintenance Diagram - MASTERC CDM-TC 35W/830 G8.5 1CT/12

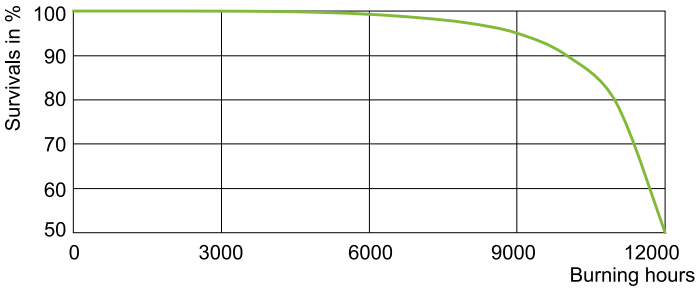

Life Expectancy Diagram - MASTERC CDM-TC 35W/830 G8.5 1CT/12

© 2023 Signify Holding Todos os direitos reservados. A Signify não fornece quaisquer representações ou garantia relativamente à exatidão ou integridade das informações aqui incluídas e não será responsável por qualquer ação com base nas mesmas. As informações apresentadas neste documento não se destinam a qualquer oferta comercial e não constituem parte de qualquer proposta ou contrato, salvo acordo em contrário com a Signify. Philips e o Emblema do Escudo da Philips são marcas comerciais registadas da Koninklijke Philips N.V.