Drivers Xitanium LED: programables

Xitanium 75W 0.35-0.7A GL Prog sXt

Nuestros drivers Xtreme LED programables Xitanium con tensión de entrada global (UL, ENEC) están diseñados para ofrecer altos niveles de rendimiento, protección y capacidad de configuración. La tecnología Xtreme garantiza la máxima solidez y protección con una vida útil muy larga. La configuración de los drivers programables puede hacerse mediante DALI y el software MultiOne.

Datos del producto

Información general	
Vida útil nominal	100.000 hora(s)
Lighting Technology	LED

Operativos y eléctricos	
Line Frequency	50 to 60 Hz
Frecuencia de entrada	50 a 60 Hz
Distorsión armónica total IEC (máx.)	20 %
Consumo de energía	85 W
Corriente fluctuante de salida (máx.)	4 %
Eficiencia máxima a plena carga	91.5 %
Corriente de salida (máx.)	700 mA
Corriente de salida (nom.)	Programmable (350-700) mA
Tolerancia de corriente de salida (máx.)	5 %
Tolerancia de corriente de salida (mín.)	-5 %
Factor de potencia (50 % carga) (mín.)	0,92
Corriente de pérdida a tierra (máx.)	0,7 mA
Voltaje de circuito abierto (CC) (máx.)	160 V
Corriente de entrada (máx.)	350 mA
Pico de corriente de irrupción (máx.)	108 A
Potencia de salida (máx.)	75 W
Potencia de salida (nom.)	30-75 W
Anchura de la corriente de arranque hasta el 50 % del pico	140 µs
Diagnóstico	True
Potencia de salida (mín.)	4.5 W
Corriente de salida (mín.)	50 mA
Voltaje de salida (máx.)	152 V
Voltaje de salida (mín.)	80 V
Número de productos en MCB (16 A tipo B) (máx.)	7

Cableado	
Longitud de cable de salida	500 mm
Corte transversal de cable de entrada (nom.)	0,82 mm²

Características del sistema	
Funcionamiento CC centralizado	No
Compatible con YellowDot	No

Drivers Xitanium LED: programables

Temperatura	
Rango de temperatura ambiente	-40 °C a 55 °C
Vida útil con temperatura (máx.)	70 °C
Vida útil con temperatura (nom.)	71 °C
Temperatura máxima (máx.)	80 °C
Protección térmica del módulo	Programmable
Temperatura de apagado (nom.)	92 °C

Controles y regulación	
Regulable	Sí
Interfaz de control	1-10V/DALI/Dynadimmer
Intervalo de regulación	100-10 %
Compatible con D4i	No
DynaDimmer	Sí
Flujo luminoso constante	Sí

Mecánicos y de carcasa	
Color de la carcasa	Negro
Carcasa	F-CAN 240mm
Longitud global	240,5 mm
Anchura global	59,8 mm
Altura global	37,6 mm
Dimensiones (altura x anchura x profundidad)	38 x 60 x 241 mm

Aprobación y aplicación	
Código de protección de entrada	IP20 [Protección de los dedos]
Surge Protection (Common/Differential)	3/3 kV
Clasificación de aislamiento	Class I and Class II
Marcas de conformidad	Certificado CCC Certificado CE Certificado CB Certificado ENEC Certificado UL
Opciones de ajuste de corriente de salida	DALI
Clase de protección IEC	Seguridad clase I/II

Datos de producto	
Nombre de producto del pedido	Xitanium 75W 0.35-0.7A Prog GL sXt
Nombre completo del producto	Xitanium 75W 0.35-0.7A GL Prog sXt
Full EOC	871829111887900
Código de pedido	11887900
Código 12NC	929000702302
Cantidad por paquete	1
EAN/UPC - Producto/Caja	8718291999799
Numerador SAP - Paquetes por caja exterior	10
Embalaje con código EAN/UPC	8718291118879

Plano de dimensiones

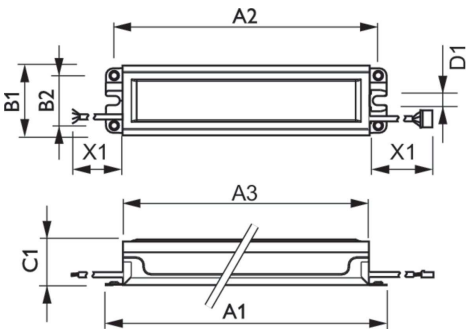

Product	D1	A2	B2	C1	A1	A3	X1	B1
Xitanium 75W 0.35-0.7A Prog GL sXt	8 mm	226,2 mm	42,9 mm	37,1 mm	240,5 mm	211,1 mm	500 mm	59,1 mm

© 2023 Signify Holding Todos los derechos reservados. Signify no otorga representación o garantía con respecto a la exactitud o integridad de la información incluida aquí y no será responsable de ninguna acción que dependa de la misma. La información presentada en este documento no está destinada a su uso con fines comerciales ni forma parte de ningún presupuesto ni contrato, a menos que Signify acuerde otros términos. Philips y el emblema de escudo de Philips son marcas comerciales registradas de Koninklijke Philips N.V.