MASTER LEDspot ExpertColor LV

MASTER LED ExpertColor 6.5-35W MR16 927 60D

MASTER LEDspot LV ExpertColor cria um ambiente acolhedor e confortável para áreas de hotelaria, residenciais e restaurantes. Cria um ambiente impressionante de iluminação superior com um espectro personalizado, CRI elevado e funcionalidade de regulação profunda. O resultado? Uma belíssima experiência de iluminação. Além disso, o design da lente inovador, sem margens, adequa-se a praticamente qualquer decoração de interiores com o seu visual impecável e cuidado. E pode ainda tirar partido da família completa ExpertColor, que também inclui lâmpadas LEDspot MV e LEDspot Par.

Dados do produto

Informações gerais	
Casquilho	GU5.3 [GU5.3]
Vida útil nominal	40.000 h
Ciclo de comutação	50.000
Tecnologia de iluminação	LED
Em conformidade com RoHS da UE	Sim

Caraterísticas técnicas da luz	
Código da cor	927
Ângulo do feixe (Nom.)	60 °
Fluxo Luminoso	400 lm
Intensidade luminosa (Nom.)	410 cd
Designação da cor	Branco quente (WW)
Temperatura de cor correlacionada	2700 K
Eficiência luminosa (nominal) (Nom.)	61,54 lm/W
Consistência da cor	<3
Color rendering index (CRI)	97
LLMF no final da vida útil nominal (Nom.)	70 %
Fluxo luminoso em cone de 90° (Nominal)	400 lm

Funcionamento e caraterísticas elétricas	
Frequência de linha	- Hz
Frequência de entrada	- Hz
Consumo de Energia	6,5 W
Corrente de lâmpada (Nom.)	800 mA
Potência equivalente	35 W
Tempo de arranque (Nom.)	0,5 s
Tempo de aquecimento até 60% de luz	0.5 s
Fator de potência (Fração)	0.7
Tensão (Nom.)	ac electronic 12 V

Temperatura	
T-máxima na caixa (Nom)	90 °C

MASTER LEDspot ExpertColor LV

Controlos e regulação	
Regulável	Sim

Características mecânicas e compartimento	
Formato da lâmpada	MR16 [2 polegadas/50 mm]

Aprovação e aplicação	
Adequado para a iluminação de acentuação	Sim
Consumo de energia kWh/1000 h	8 kWh
EyeComfort	Sim

Dados do produto	
Nome de produto da encomenda	MAS LED ExpertColor 6.5-35W MR16 927 60D
Nome do produto completo	MASTER LED ExpertColor 6.5-35W MR16 927 60D
Código do produto completo	871869675751200
Código de encomenda	75751200
N.º material (12NC)	929001341402
Numerador – Quantidade por embalagem	1
EAN/UPC - Produto/caixa	8718696757512
Numerador – Embalagens por caixa exterior	10
EAN/UPC - Caso	8718696757529

Desenho dimensional

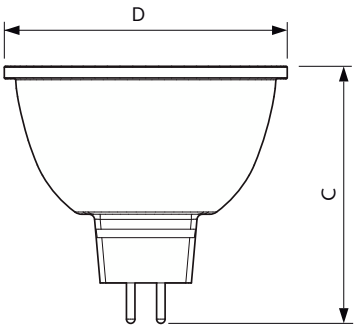

Product	D	C
MAS LED ExpertColor 6.5-35W MR16 927 60D	50,5 mm	46 mm

Dados fotométricos

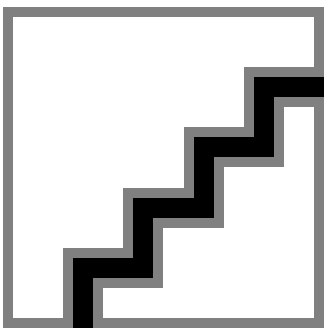

Spectral Power Distribution Colour - MAS LED ExpertColor 6.5-35W MR16 927 60D

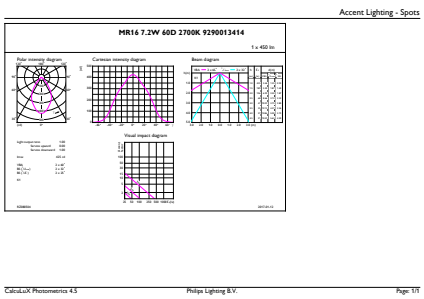

Accent Lighting Spots - MAS LED ExpertColor 6.5-35W MR16 927 60D

MASTER LEDspot ExpertColor LV

Dados fotométricos

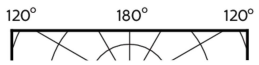

Light Distribution Diagram - MAS LED ExpertColor 6.5-35W MR16 927 60D

Vida útil

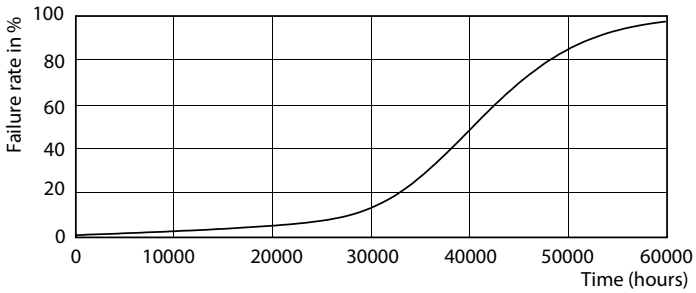

Life Expectancy Diagram - MAS LED ExpertColor 6.5-35W MR16 927 60D

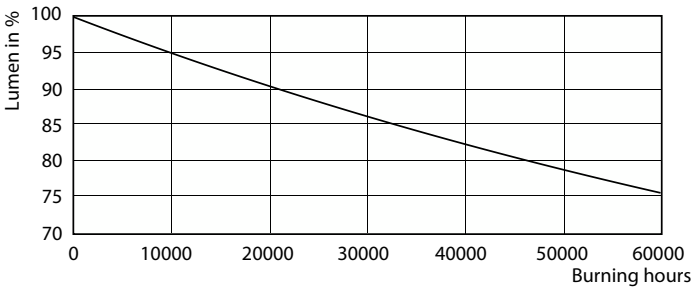

Lumen Maintenance Diagram - MAS LED ExpertColor 6.5-35W MR16 927 60D

© 2023 Signify Holding Todos os direitos reservados. A Signify não fornece quaisquer representações ou garantia relativamente à exatidão ou integridade das informações aqui incluídas e não será responsável por qualquer ação com base nas mesmas. As informações apresentadas neste documento não se destinam a qualquer oferta comercial e não constituem parte de qualquer proposta ou contrato, salvo acordo em contrário com a Signify. Philips e o Emblema do Escudo da Philips são marcas comerciais registadas da Koninklijke Philips N.V.