MASTER LEDspot MR16 ExpertColor

MASTER LED ExpertColor 6.5-35W MR16 930 24D

MASTER LEDspot LV ExpertColor schafft ein warmes und komfortables Ambiente im Gastgewerbe, Eigenheim und Restaurant. Es erreicht dieses Ambiente durch überragendes Licht mit angepasstem Spektrum, hohem CRI-Wert und leistungsstarker Dimm-Funktion. Das Ergebnis? Eine wunderschöne Beleuchtung. Darüber hinaus ist das innovative Linsendesign ohne Einfassung durch ihr sauberes und klares Aussehen für nahezu jede Inneneinrichtung geeignet. Sie können außerdem die gesamte ExpertColor-Familie nutzen, die auch Lampen der Serien LEDspot MV und LEDspot Par einschließt.

Produkt Daten

Allgemeine Informationen	
Sockel	GU5.3 [GU5.3]
Nennlebensdauer	40.000 Stunde(n)
Schaltzyklus	50.000
Beleuchtungstechnologie	LED
EU RoHS-konform	Ja

Lichttechnische Daten	
Farbcode	930 [CCT of 3000K]
Ausstrahlungswinkel (Nom)	24 Grad
Lichtstrom	440 lm
Lichtstärke (Nom)	2.350 cd
Lichtfarbe	Weiß (WH)
Ähnlichste Farbtemperatur (Nom)	3000 K
Nennlichtausbeute (nom.)	67,69 lm/W
Farbkonsistenz	<3
Farbwiedergabeindex (CRI)	97
Restlichtstrom am Ende der Nennlebensdauer (Nom.)	70 %
Lichtstrom im 90° -Kegel (Nennwert)	440 lm

Betrieb und Elektrik	
Netzfrequenz	- Hz
Eingangsfrequenz	- Hz
Energieverbrauch	6,5 W
Lampenstrom (Nom)	800 mA
Äquivalente Leistung	35 W
Startzeit (Nom)	0,5 s
Aufwärmzeit bis 60 % Licht	0.5 s
Leistungsfaktor (Bruchteil)	0.7
Spannung (Nom)	ac electronic 12 V

MASTER LEDspot MR16 ExpertColor

Temperatur	
Gehäusetemperatur (Nom)	90 °C

Lichtregelung und Dimmen	
Dimmbar	Ja

Mechanik und Gehäuse	
Kolbenform	MR16 [2 Zoll/50 mm]

Genehmigung und Anwendung	
Geeignet für Akzentbeleuchtung	Ja
Energieverbrauch kWh/1.000 Std.	8 kWh
EyeComfort	Ja

Produktdaten	
Bestell-Produktname	MAS LED ExpertColor 6.5-35W MR16 930 24D
Gesamtbezeichnung des Produkts	MASTER LED ExpertColor 6.5-35W MR16 930 24D
Gesamt-Produktcode	871869673879500
Bestellcode	73879500
Material-Nr. (12NC)	929001342102
Anzahl pro Verpackung	1
EAN/UPC – Produkt/Kiste	8718696738795
Zähler - Pakete pro Außenkarton	10
EAN Umverpackung	8718696738801

Abmessungsskizzen

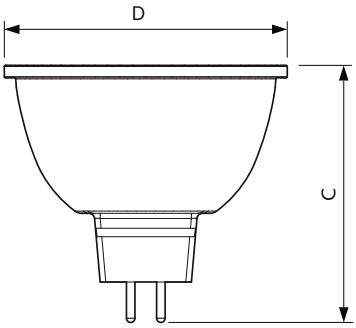

Product	D	C
MAS LED ExpertColor 6.5-35W MR16 930 24D	51 mm	46 mm

Photometrische Daten

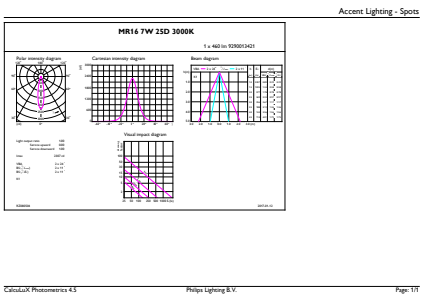

Accent Lighting Spots - MAS LED ExpertColor 6.5-35W MR16 930 24D

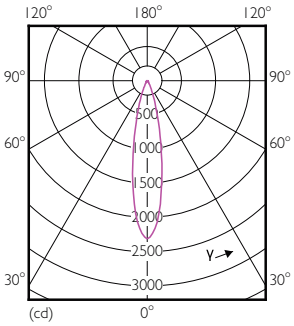

Light Distribution Diagram - MAS LED ExpertColor 6.5-35W MR16 930 24D

MASTER LEDspot MR16 ExpertColor

Photometrische Daten

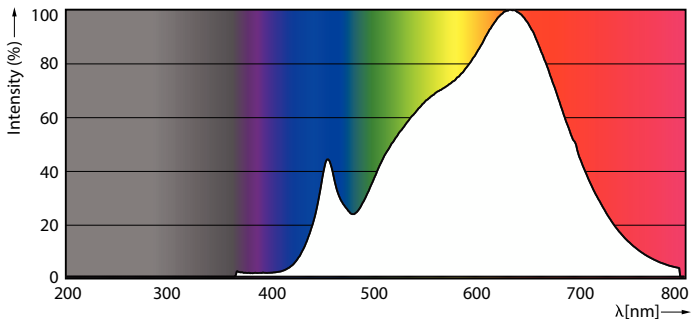

Spectral Power Distribution Colour - MAS LED ExpertColor 6.5-35W MR16 930 24D

Lebensdauer

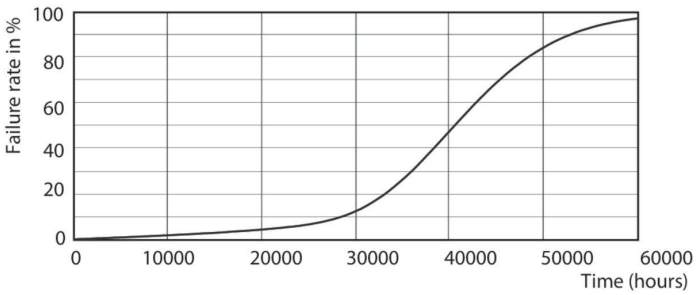

Life Expectancy Diagram - MAS LED ExpertColor 6.5-35W MR16 930 24D

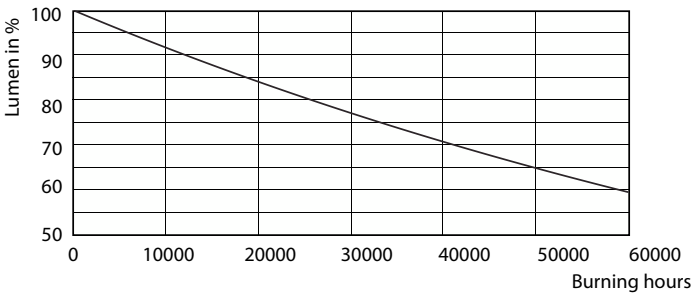

Lumen Maintenance Diagram - MAS LED ExpertColor 6.5-35W MR16 930 24D

© 2023 Signify Holding Alle Rechte vorbehalten. Signify gibt keine Zusicherungen und übernimmt keine Garantie bezüglich der Richtigkeit oder Vollständigkeit der in diesem Dokument enthaltenen Informationen und haftet nicht für Handlungen, die im Vertrauen darauf ausgeführt werden. Die in diesem Dokument vorgestellten Informationen sind, sofern keine anderslautende Vereinbarung mit Signify besteht, nicht als kommerzielles Angebot gedacht und sind nicht Teil eines Angebots oder Vertrags. Philips und das Philips Schildsymbol sind eingetragene Warenzeichen der Koninklijke Philips N.V.