CorePro LEDspot LV

CorePro LED spot ND 7-50W MR16 840 36D

Os CorePro LEDspots são a solução perfeita para iluminação de acentuação e oferecem uma luz quente semelhante à das lâmpadas de halogéneo. São compatíveis com a maior parte dos equipamentos existentes com casquilhos MR16 GU5.3 e foram concebidos como substituição direta de lâmpadas de halogéneo ou incandescentes. As LEDlamps proporcionam enormes poupanças de energia e reduzem o custo de manutenção.

Dados do produto

Informações gerais	
Casquilho	GU5.3 [GU5.3]
Vida útil nominal	15.000 h
Ciclo de comutação	50.000
Tecnologia de iluminação	LED
Referência de medição de fluxo	Narrow Cone
Marca CE	Sim
Em conformidade com RoHS da UE	Sim

Caraterísticas técnicas da luz	
Código da cor	840 [CCT of 4000K]
Ângulo do feixe (Nom.)	36 °
Fluxo Luminoso	660 lm
Intensidade luminosa (Nom.)	1.500 cd
Designação da cor	Branco frio (CW)
Temperatura de cor correlacionada	4000 K
Eficiência luminosa (nominal) (Nom.)	94,00 lm/W
Consistência da cor	<6
Color rendering index (CRI)	80
LLMF no final da vida útil nominal (Nom.)	70 %
Fluxo luminoso em cone de 90° (Nominal)	660 lm

Funcionamento e caraterísticas elétricas	
Frequência de linha	- Hz
Frequência de entrada	- Hz
Consumo de Energia	7 W
Corrente de lâmpada (Nom.)	730 mA
Potência equivalente	50 W
Tempo de arranque (Nom.)	0,5 s
Tempo de aquecimento até 60% de luz	0.5 s
Fator de potência (Fração)	0.8
Tensão (Nom.)	12 V

Temperatura	
T-máxima na caixa (Nom)	85 °C

Controlos e regulação	
Regulável	Não

CorePro LEDspot LV

Características mecânicas e compartimento	
Formato da lâmpada	MR16 [2 polegadas/50 mm]

Aprovação e aplicação	
Classe de Eficiência Energética	F
Adequado para a iluminação de acentuação	Sim
Consumo de energia kWh/1000 h	7 kWh
Número de registo EPREL	465223
EyeComfort	Sim

Dados do produto	
Nome de produto da encomenda	CorePro LED spot ND 7-50W MR16 840 36D
Nome do produto completo	CorePro LED spot ND 7-50W MR16 840 36D
Código do produto completo	871869681479600
Código de encomenda	81479600
N.º material (12NC)	929001905002
Numerador – Quantidade por embalagem	1
EAN/UPC - Produto/caixa	8718696814796
Numerador – Embalagens por caixa exterior	10
EAN/UPC - Caso	8718696814802

Desenho dimensional

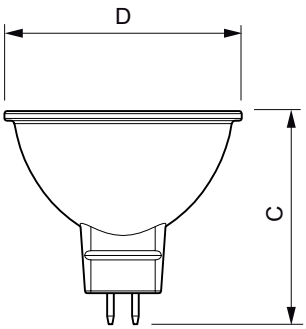

Product	D	C
CorePro LED spot ND 7-50W MR16 840 36D	50,5 mm	45 mm

Dados fotométricos

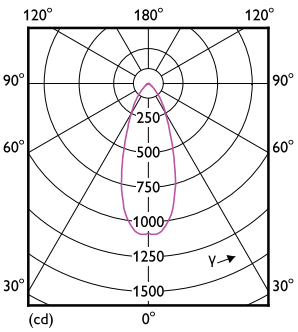

Light Distribution Diagram - CorePro LED spot ND 7-50W MR16 840 36D

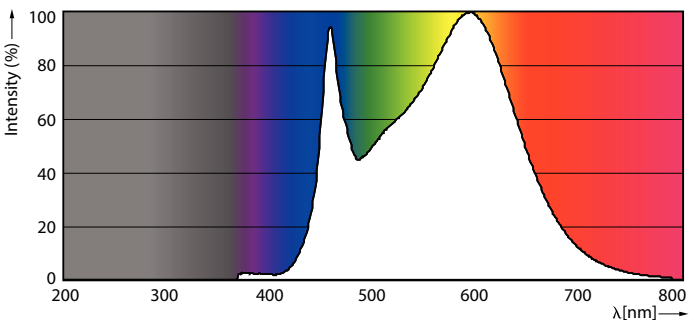

Spectral Power Distribution Colour - CorePro LED spot ND 7-50W MR16 840 36D

CorePro LEDspot LV

Dados fotométricos

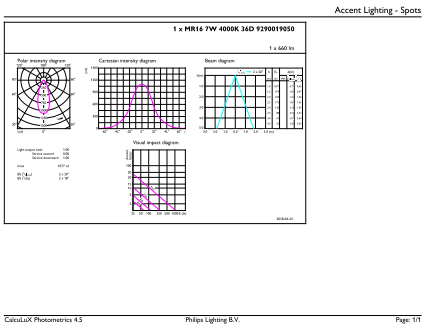

Accent Lighting Spots - CorePro LED spot ND 7-50W MR16 840 36D

Vida útil

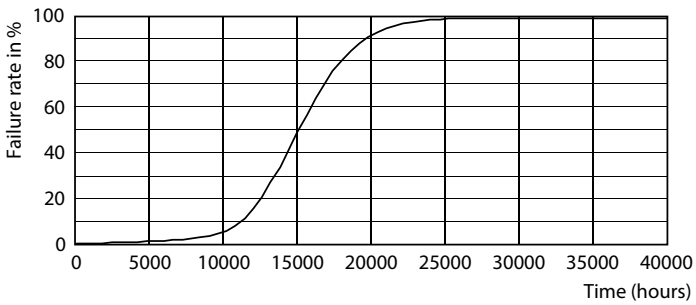

Life Expectancy Diagram - CorePro LED spot ND 7-50W MR16 840 36D

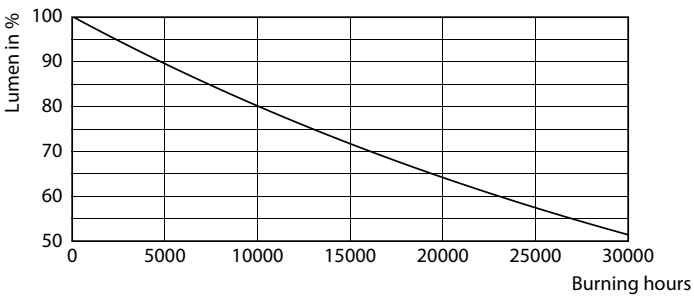

Lumen Maintenance Diagram - CorePro LED spot ND 7-50W MR16 840 36D

© 2023 Signify Holding Todos os direitos reservados. A Signify não fornece quaisquer representações ou garantia relativamente à exatidão ou integridade das informações aqui incluídas e não será responsável por qualquer ação com base nas mesmas. As informações apresentadas neste documento não se destinam a qualquer oferta comercial e não constituem parte de qualquer proposta ou contrato, salvo acordo em contrário com a Signify. Philips e o Emblema do Escudo da Philips são marcas comerciais registadas da Koninklijke Philips N.V.