Ledinaire Slim Downlight DN065B G2 & DN065C

DN065B G2 LED10/840 11W 220V D150 RD EU

Ledinaire Slim Downlight DN065B G2 & DN065C, Recessed, 11 W, D150 mm, 1000 lm, 4000 K, Matt, IP20/40

Das Philips Ledinaire Produktportfolio besteht aus einer Anzahl kostengünstiger Leuchten für unterschiedliche Anwendungsgebiete, die der Installateur in seiner täglichen Arbeit einsetzt. Sie zeichnen sich durch ein hohes Qualitätsniveau, hohe Energieeffizienz und einfache Installation aus. Zuverlässig, energieeffizient und kostengünstig – genau das, was Sie brauchen.

Produkt Daten

Allgemeine Informationen	
Lichtquelle austauschbar	Nein
Betriebsgerät inklusive	Ja
Beleuchtungstechnologie	LED
Value Ladder	Good
Garantiedauer	5 Jahre
Entflammbarkeitszeichen	Zur Montage auf normal entflammbaren Oberflächen
Glühfadentest	Temperatur: 650 °C, Dauer: 30 s
EU RoHS-konform	Ja

Lichttechnische Daten	
Lichtstrom	1.000 lm
Ähnlichste Farbtemperatur (Nom)	4000 K
Nennlichtausbeute (nom.)	90,00 lm/W
Farbwiedergabeindex (CRI)	80
Farbe der Lichtquelle	840 Neutralweiß
Optik	Abstrahlungswinkel (110°)
Abstrahlungswinkel Leuchte	110°
CEN-Wert (Unified Glare Rating)	28

Betrieb und Elektrik	
Eingangsspannung	220 bis 240 V
Netzfrequenz	50 or 60 Hz
Eingangsfrequenz	50 oder 60 Hz
Einschaltstrom	4,03 A

Ledinaire Slim Downlight DN065B G2 & DN065C

Einschaltzeit	0,272 ms
Energieverbrauch	11 W
Leistungsfaktor (Bruchteil)	0.75
Elektrischer Anschluss	2-poliger Anschlussblock
Kabel	Kabel (0,2 m) mit Steckverbinder
Anzahl Leuchten pro Sicherung mit 16 A Typ B	48

Temperatur

Umgebungstemperaturbereich	-20 bis +40 °C

Lichtregelung und Dimmen

Dimmbar	Nein
Betriebsgerät	Netzteil (Ein/Aus)
Konstanter Lichtstrom	Nein

Mechanik und Gehäuse

Gehäusematerial	Metall–Kunststoff
Reflektor-Material	Polykarbonat
Optisches Material	Polykarbonat
Material optische Abdeckung	Polykarbonat
Befestigungsmaterial	Stahl
Gehäusefarbe	Weiß
Veredelung optische Abdeckung	Matt
Gesamte Höhe	45 mm
Gesamter Durchmesser	175 mm

Genehmigung und Anwendung

Schutzart (IP)	IP20/40 [geschützt vor Berührung durch Finger, Emittierende Oberfläche]
Schlagfestigkeit (IK)	IK03 [0,3 J]
IEC-Schutzklasse	Schutzklasse II

Initialkennwerte (IEC-konform)

Lichtstromtoleranz	+/-10%
Anfängliche Farbsättigung	(0.3794, 0.3742) 5SDCM
Toleranz Leistungsaufnahme	+/-10%

Lebensdauerkennwerte (IEC-konform)

Treiber-Ausfallrate bei 5000 Std.	0,0046 %

Anwendungsbedingungen

Geeignet zum häufigen An- und Ausschalten	Nein

Produktdaten

Bestell-Produktname	DN065B G2 LED10/840 11W 220V D150 RD EU
Gesamtbezeichnung des Produkts	DN065B G2 LED10/840 11W 220V D150 RD EU
Gesamt-Produktcode	871869967941500
Bestellcode	67941500
Material-Nr. (12NC)	929002220532
Anzahl pro Verpackung	1
EAN/UPC – Produkt/Kiste	8718699679415
Zähler - Pakete pro Außenkarton	12
EAN Umverpackung	8718699679422

Abmessungsskizzen

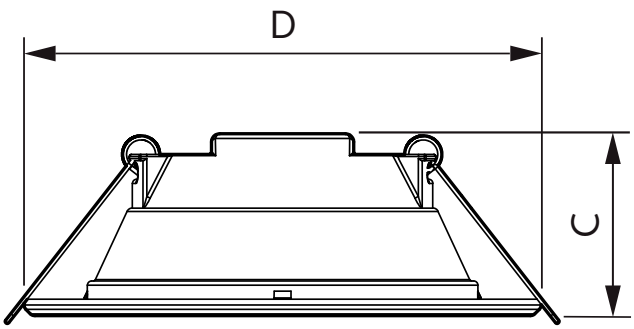

Product	D	C
DN065B G2 LED10/840 11W 220V D150 RD EU	175 mm	45 mm

Ledinaire Slim Downlight DN065B G2 & DN065C

Photometrische Daten

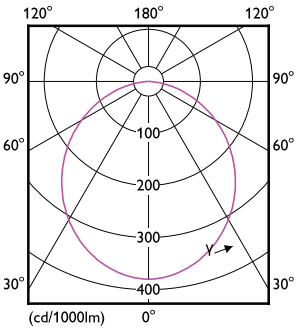

Light Distribution Diagram - DN065B G2 LED10/840 11W 220V D150 RD EU

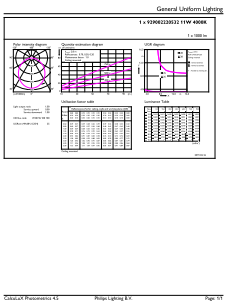

General uniform lighting - DN065B G2 LED10/840 11W 220V D150 RD EU

© 2023 Signify Holding Alle Rechte vorbehalten. Signify gibt keine Zusicherungen und übernimmt keine Garantie bezüglich der Richtigkeit oder Vollständigkeit der in diesem Dokument enthaltenen Informationen und haftet nicht für Handlungen, die im Vertrauen darauf ausgeführt werden. Die in diesem Dokument vorgestellten Informationen sind, sofern keine anderslautende Vereinbarung mit Signify besteht, nicht als kommerzielles Angebot gedacht und sind nicht Teil eines Angebots oder Vertrags. Philips und das Philips Schildsymbol sind eingetragene Warenzeichen der Koninklijke Philips N.V.