展开尺寸：300x120mm, 单页尺寸：100x120mm

PHILIPS

9290047225
Mulys



User manual
Panduan pengguna
Benutzerhandbuch
Notice d'emploi
Manual de usuario
Manual do usuário
Manuale d'uso
Gebruiksaanwijzing

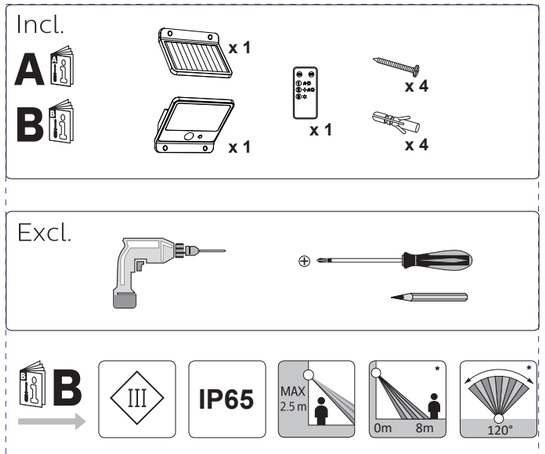

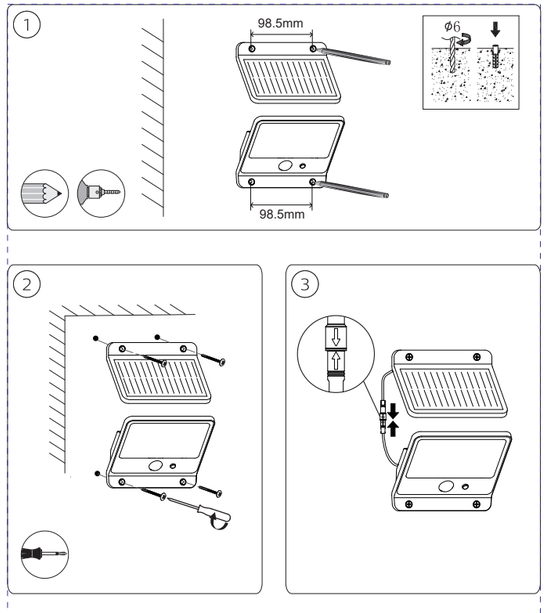

Signify (China) Investment Co., Ltd.
Building No. 9, Lane 888, Tianlin Road,
Minhang District, Shanghai, China
Postal code: 200233
Service hotline: 8008 201 201
4009 201 201

Signify
I.B.R.S. / C.C.R.I. Numéro 10461
5600 VB Eindhoven,
the Netherlands
00800-74454775

Philips and the Philips Shield Emblem are registered trademarks of Koninklijke Philips N.V. and are used under license.

www.philips.com/lighting

©2025 Signify Holding
Signify
324166322901

展开尺寸：300x120mm, 单页尺寸：100x120mm

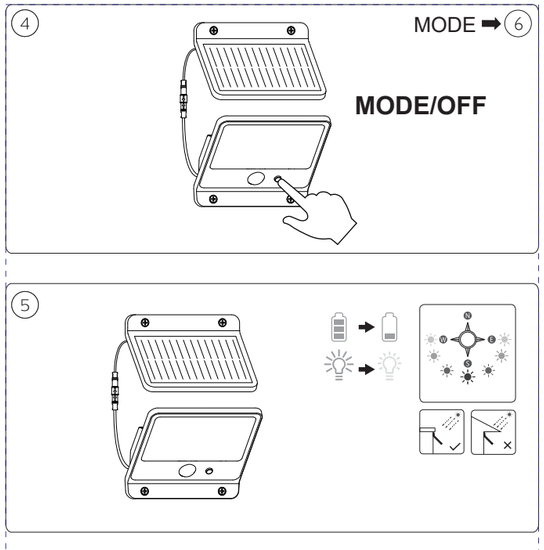

* @ta:25°C

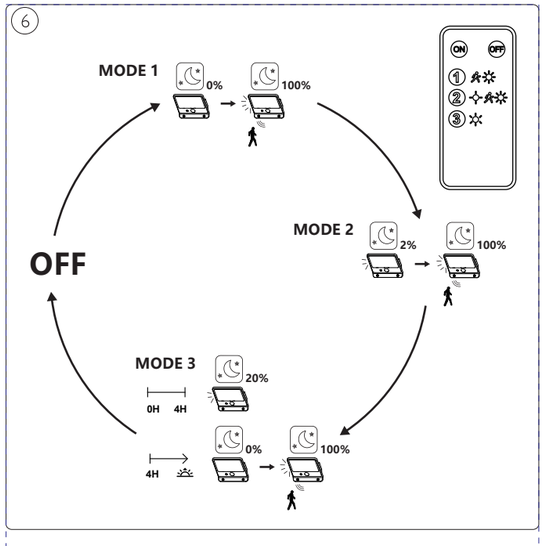

ชื่อสินค้า (ระบุที่บรรจุภัณฑ์หรือบนผลิตภัณฑ์)
รุ่นและยี่ห้อ (ระบุที่บรรจุภัณฑ์หรือบนผลิตภัณฑ์)
ขนาด (ระบุที่บรรจุภัณฑ์)
คำแนะนำ ทราบขนาด ประเภทหรือแบบขั้ว และวิธีการใช้งานก่อนทำการสั่งซื้อ สามารถสอบถามข้อมูลเพิ่มเติม ณ จุดขายหรือติดต่อศูนย์บริการ
คำเตือน
- **ติดตั้งอุปกรณ์โดยผู้ชำนาญ/ปฏิบัติตามคู่มือก่อนใช้งาน**
- **ห้ามดัดแปลงหรือใช้ร่วมกับอุปกรณ์ที่ไม่ได้มาตรฐาน**
- **ต้องเลือกใช้งานตามคุณสมบัติของสินค้าชนิดนั้น**
- **ติดตั้งให้พ้นมือเด็ก**
- **หากชำรุดให้ทิ้งอย่างเหมาะสม ห้ามทำการถอดซ่อม**

วิธีเก็บรักษา เก็บในที่แห้ง อุณหภูมิ 20-40 °C ไม่อับชื้น และพ้นจากมือเด็ก
วิธีการใช้ ใช้ตกแต่งเพื่อความสวยงามและให้ความแสงสว่าง
ภายใต้การควบคุมคุณภาพของ SIGNIFY NETHERLANDS B.V.

แรงดันไฟฟ้า (ระบุที่บรรจุภัณฑ์) โวลต์(V)
กำลังไฟฟ้า (ระบุที่ผลิตภัณฑ์) วัตต์(W)
ขนาดบรรจุ : (ระบุที่บรรจุภัณฑ์)
วันที่ผลิต: (ระบุที่บรรจุภัณฑ์หรือบนผลิตภัณฑ์)
ผลิตที่ : (ระบุที่บรรจุภัณฑ์หรือบนผลิตภัณฑ์)
ประเภท/แบบขั้ว: (ระบุที่บรรจุภัณฑ์)
ราคา: แสดง ณ. จุดขาย.....บาท

ผู้นำเข้า
บริษัท ซิกนิฟาย คอมเมอร์เชียล (ประเทศไทย) จำกัด
เลขที่ 1768 ชั้น 26 อาคารไทยซัมมิททาวเวอร์
ถนนเพชรบุรีตัดใหม่ แขวงบางกะปิ เขตห้วยขวาง
กรุงเทพฯ 10310