Projecteur GreenSpace Accent mini

ST315T LED20S/PW930 PSU FR12 WH

Projecteur GreenSpace Accent mini, Track projector, 18.5 W, 2000 lm, PremiumWhite, 3000 K, CRI>90, Réflecteur à facettes avec angle d'ouverture de faisceau 12 °, Blanc

Le projecteur GreenSpace Accent mini est le plus petit projecteur de la gamme GreenSpace Accent. Avec un diamètre de seulement 80 mm et un pilote intégré, il offre un design propre et petit pour être intégré discrètement dans l'environnement de magasin. La haute performance et les systèmes d'éclairage alimentaires LED de Philips s'adapteront parfaitement aux formats des magasins d'alimentation et des petits centres-villes. D'autre part, la gamme complète de largeurs de faisceau et les teintes LED conçues pour les boutiques de mode Philips créent une lumière de haute qualité pour mettre en valeur la collection de mode, ce qui rend ce projecteur adapté à de nombreuses applications de vente au détail différentes.

Mises en garde et sécurité

- Lors de la manipulation et/ou de la maintenance, le produit doit être éteint et refroidi
- Le produit doit être installé hors de portée de bras. La manipulation du produit lorsque celui-ci est encore chaud n'est possible qu'avec un gant isolant
- Le luminaire doit être installé et retiré conformément aux instructions de la notice de montage.

Données du produit

Informations générales	
Code famille lampe	-

Source lumineuse remplaçable	Non
Nombre d'appareillages	1 unité

Projecteur GreenSpace Accent mini

Driver inclus	Oui
Service Tag	Oui
Type de lampe	LED
Valeur ajoutée	Performance
Garantie	5 ans
Évaluation de la durabilité	Lighting for circularity

Données techniques de l'éclairage

Flux lumineux	2 000 lm
Température de couleur corrélée (nom.)	3000 K
Efficacité lumineuse (nominale)	107 lm/W
Indice de rendu de couleur (IRC)	>90
Angle d'ouverture du faisceau de la source lumineuse	120 degré(s)
Température de couleur	PremiumWhite avec CRI ≥90 et température de couleur 3 000 K
Type d'optique	Réflecteur à facettes avec angle d'ouverture de faisceau 12 °
Diffusion du faisceau de lumière du luminaire	12°
Indice UGR	22

Fonctionnement et électricité

Tension d'entrée	220 à 240 V
Fréquence linéaire	50 to 60 Hz
Consommation électrique CLO initiale	- W W
Consommation électrique CLO moyenne	- W
Courant d'appel	4,4 A
Durée courant d'appel	66 ms
Consommation électrique	18,5 W
Facteur de puissance (fraction)	0.9
Connexion	Rail 3C
Câble	-
Nombre de produits par disjoncteur de 16 A type B	34
Convient pour la commutation aléatoire	Non
Classe de protection CEI	Classe de sécurité II
Distorsion harmonique totale	20 %

Commandes et gradation

Variation de l'intensité lumineuse	Non
Driver / unité d'alimentation électrique / transformateur	Bloc d'alimentation électrique (Marche/Arrêt)
Interface de commande	-
Flux lumineux constant	Non

Mécanique et boîtier

Matériaux du corps	Aluminium
Matériaux du réflecteur	Revêtu en aluminium et polycarbonate
Matériaux optiques	Aluminium et polycarbonate
Matériaux du cache optique/de la lentille	Polyméthacrylate de méthyle
Matériaux de fixation	-
Couleur du corps	Blanc
Finition du cache optique/de la lentille	Transparent

Longueur totale	181 mm
Largeur totale	80 mm
Hauteur totale	250 mm
Diamètre total	80 mm
Dimensions (hauteur x largeur x profondeur)	250 x 80 x 181 mm
Indice de protection	IP20 [Protection des doigts]
Protection contre les chocs mécaniques	IK02 [0,2 J standard]
Type de cache optique/de lentille	Vasque/cache en polyméthacrylate de méthyle
Poids net (pièce)	0,800 kg

Approbation et application

Essai au fil incandescent	Température 650 °C, durée 30 s
Inflammabilité	Pour montage sur surfaces normalement inflammables
Marquage CE	Oui
Marquage ENEC	Marquage ENEC
Risque photobiologique	Photobiological risk group 1 @200mm to EN62778
Conforme à RoHS	Oui
Performance température ambiante Tq	25 °C
Valeur de scintillement (PstLM)	1
Valeur d'effet stroboscopique (SVM)	0,5
Gamme de températures ambiantes	+10 à +35 °C

Performances initiales

Tolérance de flux lumineux	+/-10%
Chromaticité initiale	(0.422,0.386)<2
Tolérance de consommation électrique	+/-10%
Écart type de chromaticité (ellipse de McAdam)	SDCM≤2

Durées de vie (conformes IES)

Mortalité du driver à 5 000h	10 %
Taux de défaillance de l'appareillage à la durée de vie utile moyenne de 50 000 h	10 %
Flux lumineux sortant à la durée de vie utile moyenne* de 50 000 h	L90
Flux lumineux sortant à la durée de vie utile moyenne* de 100 000 h	L85

Données du produit

Nom du produit de la commande	ST315T LED20S/PW930 PSU FR12 WH
Nom de produit complet	ST315T LED20S/PW930 PSU FR12 WH
Code EOC	871869940909800
Code de commande	40909800
Code 12NC	910500465632
Numérateur - Quantité par kit	1
Code EAN – Produit/Boîte	8718699409098
Conditionnement par carton	1
Codes EAN/UPC - Boîte	8718699409098

Projecteur GreenSpace Accent mini

Code famille de produits	ST315T [GREENSPACE ACCENT PROJECTOR MINI]

Schéma dimensionnel

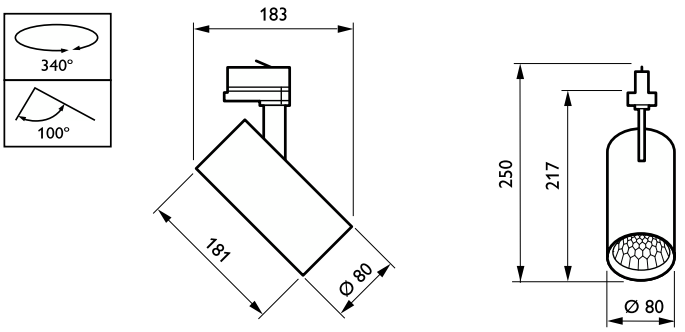

Données photométriques

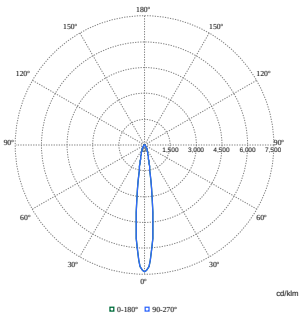

Polar Normal (separate) - ST315TI - 910500465632

© 2025 Signify Holding Tous droits réservés. Signify ne fait aucune déclaration ni ne donne aucune garantie concernant la précision ou l'exhaustivité des informations ci-incluses et ne pourra être tenue responsable d'une quelconque action prise en conséquence. Les informations présentées dans ce document ne constituent pas une offre commerciale et ne font partie d'aucun devis ni d'aucun contrat, sauf convention contraire avec Signify. Philips et l'emblème Philips Shield sont des marques déposées de Koninklijke Philips N.V.